Artikel-Nr.: 382XAZ-VA-6W
Hersteller: Briefkasten Manufaktur Lippe

ab **1.239,00 € ***

inkl. MwSt. versandkostenfrei in Deutschland

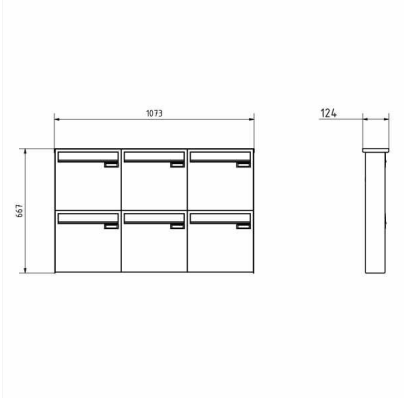
1073
124
667

6er 2x3 Edelstahl Zaunbriefkasten BASIC Plus 382XZ - Edelstahl geschliffen - Entnahme rückseitig

Hochwertig gefertigter Zaunbriefkasten für 6 Parteien von der Briefkasten Manufaktur. Der Einwurf erfolgt frontseitig, die Bewohner können die Post rückseitig entnehmen. Die Befestigung des Briefkastens kann über die optionale Stabmattenbefestigung in Ihrem Zaun erfolgen, sofern diese nicht gewählt wird, sollte der Briefkasten bauseits von Ihrem Zaunbauer eingepasst und gelocht werden. Der komplette Zaunbriefkasten besteht aus witterungsbeständigem Edelstahl V2A 1.4301, 240 Korn geschliffen. Eine Regenablaufkante zum optimalen Wasserschutz, eine Einwurfklappe mit Gummipuffer, das solide Wechselnamensschild, ein praktischer Posthaltebügel und das sehr robuste Schloss zeichnen diesen Edelstahl Briefkasten aus.
Die Briefkastenanlagen der Kollektion BASIC Plus zeichnen sich durch die konsequente Verwendung von Edelstahl V2A aus. Das Resultat ist eine sehr hohe Langlebigkeit und Nachhaltigkeit. Die Konstruktion ist durch unsere eigenen Ingenieure mit Hinblick auf hohe Flexibilität bzw. Modularität, einfache Ersatzteilmontage und unkomplizierte Selbstmontage entwickelt worden. Für alle BASIC Plus Anlagen sind Ersatzteile direkt verfügbar.

- 6er Zaunbriefkasten aus Edelstahl V2A 1.4301, 240 Korn geschliffen.
- Die Anlage wird bei der Briefkasten Manufaktur erstellt. Deutsche Qualitätsfertigung "Made in Germany".
- Die Briefkästen entsprechen der DIN/EN 13724. Einwurfgröße (3,5 cm x 32,5 cm) für C4 quer, hier passen auch große Briefe rein, ohne zu knicken.
- Einwurfklappe mit geräuschdämpfender Gummidichtung für sehr leisen Einwurf der Post.
- Die Tür ist von links nach rechts zu öffnen.
- Inkl. 2 Schlüssel mit Schlüsselnummer, Wechselnamensschild (Typ 2) unter der Einwurfklappe und Posthaltebügel.
- Inkl. Seitenverkleidung + Regendach aus Edelstahl V2A, 240 Korn geschliffen.
- Zur Zaunmontage geeignet, die Befestigungslochung muss bauseits erfolgen. Optional mit Stabmattenhalterung.

Wichtige Information:
Die Post ist nur bei vollständigem Einwurf und geschlossener Klappe vor Feuchtigkeit und Verschmutzung geschützt. Bei bestimmten extremen Witterungsbedingungen kann dennoch Wasser eintreten (lt. DIN EN 13724 bis 1ccm). Dies ist kein Reklamationsgrund.

Abmessungen & Details

Anzahl Parteien/Briefkästen:	6
Postentnahme:	Rückseitig
Grundmaterial:	Edelstahl
Höhe Einzelkasten in cm:	33,0
Breite Einzelkasten in cm:	35,5
Volumen Einzelkasten in Liter:	12,0
Höhe Briefeinwurfschlitz in cm:	3,5
Breite Briefeinwurfschlitz in cm:	32,5
Höhe Briefkastenanlage in cm:	66,0
Breite Briefkastenanlage in cm:	106,5
Tiefe in cm:	10,0 + 2,4 Regendach
Gewicht in kg:	34,0
Lieferzustand:	Anlage wird vormontiert/teilzerlegt geliefert
Versandinformation:	Abhängig vom Bestellvolumen erfolgt die Lieferung mit Paketversand oder Sperrgutversand. Teillieferungen sind bei zerlegbaren Produkten möglich (z.B. bei Standbriefkästen kann der Versand von Ständer & Kasten separat erfolgen).