5er Briefkastenanlage freistehend Design BASIC 385-9016 ST-R - RAL 9016 verkehrsweiß | RAL 9016 verkehrsweiß feinstruktur matt | 300x110x385 mm (BxHxT) - ?? Normal 12 Liter | mit 5 Briefkästen

Artikelnummer 385-9016-5S



Produktbeschreibung

Freistehende 5er Briefkastenanlage BASIC 385 für 5 Parteien – schmale, vertikal ausgerichtete Ausführung – RAL 9016 Verkehrsweiß

Für Mehrfamilienhäuser, kleinere Wohnanlagen sowie Büro- und Praxisobjekte bietet die freistehende BASIC 385 als Anlage für 5 Parteien eine langlebige und übersichtliche Eingangslösung. Durch die unabhängige Standmontage lässt sich die Briefkastenanlage passend zur Grundstücks- und Zugangssituation aufstellen.

Die S-Ausführung ist vertikal orientiert und nutzt die verfügbare Anlagenbreite besonders effizient – ideal für schmalere Grundstückszugänge.

Die Briefkästen bestehen aus verzinktem Stahl und erhalten eine Pulverbeschichtung in RAL 9016 Verkehrsweiß Feinstruktur matt. Eine enganliegende Seitenverkleidung mit Regendach fasst die einzelnen Briefkästen zu einer geschlossenen Gesamtanlage zusammen.

Jedes Postfach verfügt über einen Einwurf von 35 × 265 mm für DIN-C4-Sendungen im Hochformat. Eine geräuschdämpfende Gummilippe reduziert Anschlaggeräusche, während die frontseitigen Entnahmetüren von links nach rechts öffnen. Pro Briefkasten sind zwei Schlüssel mit Schlüsselnummer und ein Wechselnamensschild unterhalb der Einwurfklappe vorgesehen.

Die Vorteile der BASIC 385 auf einen Blick

Massive Edelstahl-Standelemente

Rundrohr-Standelemente mit ca. 60 mm Durchmesser aus geschliffenem Edelstahl V2A 1.4301 bilden eine stabile Basis für die freistehende Briefkastenanlage. Die robuste Konstruktion ist für den dauerhaften Einsatz am Grundstückseingang ausgelegt.

Briefkasten Manufaktur Lippe GmbH
Werler Straße 60
32105 Bad Salzuflen

www.briefkasten-manufaktur.de
info@briefkasten-manufaktur.de
Tel.: +49 5222 807110

Geschäftsführer Oliver Woineck
Ust.ID.Nr. DE303690847
Handelsregister Amtsgericht Lemgo, HRB 8618

Großer Einwurf nach DIN EN 13724

Die Einwurföffnung mit 35 × 265 mm ist für DIN-C4-Sendungen im Hochformat ausgelegt. Auch größere Briefumschläge können ungeknickt eingeworfen werden.

Leiser Einwurf und komfortable Entnahme

Eine geräuschdämpfende Gummilippe reduziert das Anschlagen der Einwurfklappen. Die Postentnahme erfolgt frontseitig über Türen, die von links nach rechts öffnen.

Helle Oberfläche in RAL 9016

RAL 9016 Verkehrsweiß Feinstruktur matt sorgt für eine klare, helle Gestaltung und schützt die verzinkte Stahlkonstruktion dauerhaft.

Bewährte BASIC Qualität Made in Germany

Die Kombination aus solider Materialauswahl, DIN-EN-13724-konformen Postfächern und einer montagefreundlichen Konstruktion macht die BASIC 385 zu einer langlebigen Lösung für den täglichen Einsatz.

Ausstattung der BASIC 385 Briefkastenanlage

Briefkastenanlage

Bauform Schmale, vertikal ausgerichtete ausführung
Anzahl Briefkästen 5 separat nutzbare Postfächer
Material Briefkästen Verzinkter Stahl
Oberfläche RAL 9016 Verkehrsweiß Feinstruktur matt
Regendach / Seitenverkleidung Verzinkter Stahl, pulverbeschichtet in RAL 9016 Verkehrsweiß Feinstruktur matt
Fertigung Made in Germany by Briefkasten Manufaktur Lippe

Post und Bedienung

Einwurföffnung 35 × 265 mm, geeignet für DIN C4 hoch
Einwurfklappen Mit geräuschdämpfender Gummilippe
Postentnahme Frontseitig
Türöffnung Von links nach rechts
Schlüssel 2 Schlüssel mit Schlüsselnummer je Briefkasten
Namensschild Wechselnamensschild unterhalb der Einwurfklappe
Norm Briefkästen entsprechend DIN EN 13724

Standelemente und Ausstattung

Standelemente Rundrohr ca. 60 mm aus Edelstahl V2A 1.4301, geschliffen
Montagearten Wahlweise zur Schraubmontage oder zum Einbetonieren
Befestigung Bolzenanker bei Schraubmontage nicht enthalten; passend zum Fundament separat auswählen

Briefkastengröße und Volumen

Die BASIC 385 ist je nach Produktkonfiguration mit unterschiedlichen Briefkastengrößen erhältlich. Die Standardausführung 300 × 110 × 385 mm bietet ca. 12 Liter Volumen; je nach Variante steht auch 300 × 220 × 385 mm mit ca. 25 Litern Volumen zur Verfügung.

Montage durch Einbetonieren

Für die freistehende Anlage empfehlen wir ein ausreichend dimensioniertes Betonfundament. Beim Einbetonieren müssen die Edelstahl-Standelemente lotrecht ausgerichtet und dauerhaft im Fundament verankert werden. Fundamentgröße und Einbindetiefe sind auf Bodenbeschaffenheit, Anlagengewicht und örtliche Bedingungen abzustimmen.

Schraubmontage auf einem Fundament

Für die Schraubmontage ist ein ebenes und tragfähiges Betonfundament erforderlich. Geeignete Bolzenanker beziehungsweise Befestigungsmittel sind passend zum Untergrund und zur Anlagenbelastung auszuwählen. Bei den BASIC-385-ST-R-Ausführungen sind Bolzenanker nicht Bestandteil des Grundlieferumfangs.

Hinweis zum Wetterschutz

Das Postgut ist nur bei vollständigem Einwurf und geschlossener Einwurfklappe bestmöglich vor Feuchtigkeit und Verschmutzung geschützt. Herausragende Sendungen können das vollständige Schließen der Klappe verhindern. Bei extremen Witterungsbedingungen kann trotz normgerechter Ausführung Feuchtigkeit in den Briefkasten gelangen.

Produkteigenschaften

Grundmaterial	Stahl, verzinkt, Edelstahl V2A 1.4301
Oberfläche/Farbe	RAL 9005 tiefschwarz, RAL 3004 purpurrot, DB 703 eisenglimmer, RAL 7016 anthrazitgrau, RAL nach Wahl (lt. Farbtabelle), Geschliffen, RAL 9007 graualuminium, RAL 9016 verkehrsweiß
Serie	BASIC
Einzelkasten nach Volumen	Normal > 10 Liter
Namensbeschriftung	Namensschild
Montageart	Freistehend
Postentnahme	Frontseitig
Anzahl der Kästen	mit 5 Briefkästen

Briefkasten Manufaktur Lippe GmbH
Werler Straße 60
32105 Bad Salzuflen

www.briefkasten-manufaktur.de
info@briefkasten-manufaktur.de
Tel.: +49 5222 807110

Geschäftsführer Oliver Woineck
Ust.ID.Nr. DE303690847
Handelsregister Amtsgericht Lemgo, HRB 8618

Maße

Höhe Einzelkasten in mm	110,0
Breite Einzelkasten in mm	300,0
Volumen in Liter	12
Höhe Briefeinwurfschlitz in mm	35,0
Breite Briefeinwurfschlitz in mm	265,0
Höhe Briefkastenanlage in mm	550,0
Breite Briefkastenanlage in mm	300,0
Bauhöhe in mm	1200,0 | 1500,0 | 1700,0
Gesamtbreite in mm	465,0
Tiefe in mm	435,0
Gewicht in kg	32
Lieferzustand	Lieferung erfolgt in Blöcken, Standelemente / Briefkasten geteilt

Maßskizze

Briefkasten Manufaktur Lippe GmbH
Werler Straße 60
32105 Bad Salzuflen

www.briefkasten-manufaktur.de
info@briefkasten-manufaktur.de
Tel.: +49 5222 807110

Geschäftsführer Oliver Woineck
Ust.ID.Nr. DE303690847
Handelsregister Amtsgericht Lemgo, HRB 8618

Montagebohrungen

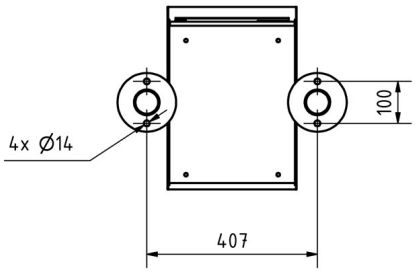

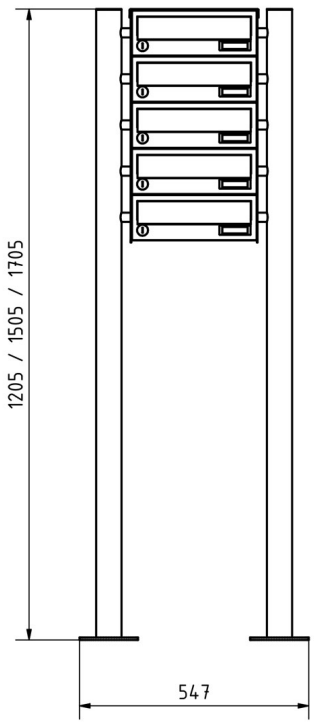

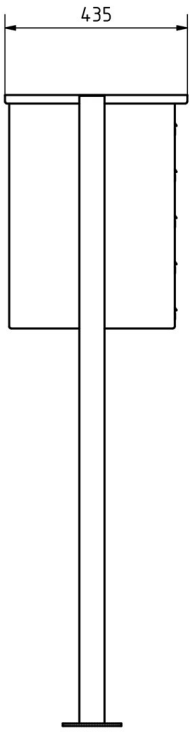

Briefkasten Manufaktur Lippe GmbH
Werler Straße 60
32105 Bad Salzuflen

www.briefkasten-manufaktur.de
info@briefkasten-manufaktur.de
Tel.: +49 5222 807110

Geschäftsführer Oliver Woineck
Ust.ID.Nr. DE303690847
Handelsregister Amtsgericht Lemgo, HRB 8618

Weitere Bilder







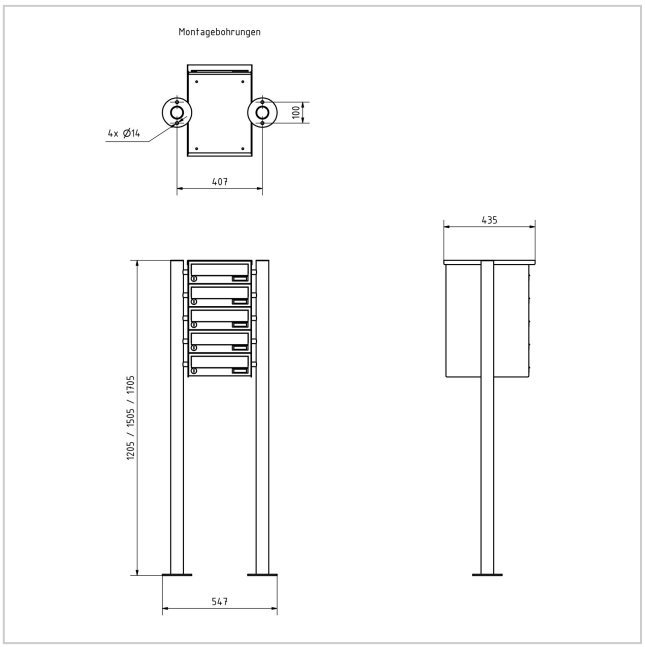

Briefkasten Manufaktur Lippe GmbH
Werler Straße 60
32105 Bad Salzuflen

www.briefkasten-manufaktur.de
info@briefkasten-manufaktur.de
Tel.: +49 5222 807110

Geschäftsführer Oliver Woineck
Ust.ID.Nr. DE303690847
Handelsregister Amtsgericht Lemgo, HRB 8618





Briefkasten Manufaktur Lippe GmbH
Werler Straße 60
32105 Bad Salzuflen

www.briefkasten-manufaktur.de
info@briefkasten-manufaktur.de
Tel.: +49 5222 807110

Geschäftsführer Oliver Woineck
Ust.ID.Nr. DE303690847
Handelsregister Amtsgericht Lemgo, HRB 8618