4er-Briefkastenanlage GOETHE mit 4 Zeitungsfächern – Mauerdurchwurf – RAL nach Wahl | 300-390mm Tiefe | mit 4 Briefkästen (2x2)



Artikelnummer BML3D-KPFYWEDG1V

Produktbeschreibung

Vier getrennte Briefkästen und Zeitungsfächer mit Entnahme auf der Mauerrückseite

Die GOETHE Mauerdurchwurf-Briefkastenanlage der Briefkasten Manufaktur kombiniert vier Briefkästen mit vier separaten Zeitungsfächern. Sie entnehmen Briefe und Zeitungen auf der Rückseite der Mauer.

Die Kästen werden im gewählten RAL-Farbton pulverbeschichtet. Die Einbautiefe lässt sich von 300 bis 390 mm einstellen.

Merkmale dieser Briefkastenanlage

- Montageart: Mauerdurchwurf
- Außenmaße der Gesamtanlage (B × H × T): 854 × 854 × 409 mm
- Einstellbare Einbautiefe: 300–390 mm
- Aufteilung: 4 Briefkästen und 4 Zeitungsfächer
- Material: Korpusse aus Edelstahl 1.4016, Blenden aus Edelstahl V2A 1.4301
- Oberfläche der Kästen: Pulverbeschichtung in RAL nach Wahl

Besonderheiten dieser Briefkastenanlage

Gedämpfter Briefeinwurf und rückseitige Entnahme

Die gedämpften Einwurfklappen sorgen für einen leisen Einwurf. Die Briefkästen nehmen auch DIN-C4-Umschläge auf. Eine Regenablaufkante und eine durchgehende Gummilippe unterstützen den Schutz vor eindringendem Wasser.

Die Entnahmetüren der Briefkästen sind mit einem rückseitigen Hebelschloss ausgestattet. Die Türen sind so angeordnet, dass sie die Post beim Öffnen zurückhalten.

Briefkasten Manufaktur Lippe GmbH
Werler Straße 60
32105 Bad Salzuflen

www.briefkasten-manufaktur.de
info@briefkasten-manufaktur.de
Tel.: +49 5222 807110

Geschäftsführer Oliver Woineck
Ust.ID.Nr. DE303690847
Handelsregister Amtsgericht Lemgo, HRB 8618

Separate Fächer für Zeitungen und Zeitschriften

Die vier Zeitungsfächer trennen Zeitungen und Zeitschriften von der Briefpost. Zur Entnahme öffnen Sie die Fächer auf der Rückseite von oben nach unten. Dort sind sie mit einem Knebelschloss ausgestattet.

Frontseitig wechselbare Namensschilder

Jeder Briefkasten hat zwei frontseitige Namensschilder aus klarem Polycarbonat. Die Einlagen lassen sich von vorn wechseln. Zur Ausstattung gehört die Einlage „Werbung Nein Danke“.

Voraussetzungen für den Mauereinbau

Für den Einbau muss ausreichend Platz vorhanden sein. Die Statik der Mauer darf nicht beeinträchtigt werden. Die Anlage ist ungedämmt und sollte nicht in beheizten Gebäuden eingesetzt werden.

Individuell konfigurierbar

Gestalten Sie Ihre Briefkastenanlage passend zu Ihrem Zuhause: Über „Jetzt konfigurieren“ stimmen Sie diesen Aufbau auf Ihre Wünsche ab.

- Oberfläche der Kästen: Passen Sie die Farbe im 3D-Konfigurator mit den für diese Ausführung angebotenen Farben an.
- Individuelle Beschriftung: Gestalten Sie die dafür vorgesehenen Flächen mit eigenen Namen, Hausnummern oder Wunschtexten. Abgebildete Beschriftungen sind Beispiele und können ersetzt werden.
- Schriftgestaltung: Wählen Sie aus den zur Beschriftung angebotenen Schriftarten und passen Sie die Darstellung im Konfigurator an.
- Ausstattung: Ergänzen oder ändern Sie die zur Anlage passenden Komponenten aus der jeweils verfügbaren Auswahl.

Bei individuellen Änderungen werden Maße und Preis im 3D-Konfigurator passend zu Ihrer Auswahl neu berechnet.

Wichtige Informationen

Wasserschutz: Ein geschützter Standort, möglichst unter einem Vordach, unterstützt den Schutz Ihrer Post. Postsendungen sollten vollständig eingesteckt und die Einwurfklappe geschlossen sein.

Montage: Prüfen Sie den Untergrund und die Einbausituation anhand der Gesamtmaße und der Montageanleitung.

Produkteigenschaften

Serie	GOETHE
Anzahl der Kästen	mit 4 Briefkästen
Namensbeschriftung	Namensschild
Grundmaterial	Edelstahl V2A 1.4301, Edelstahl 1.4016 (nichtrostender magnetischer Edelstahl)
Oberfläche/Farbe	RAL nach Wahl (lt. Farbtabelle)
Einzelkasten nach Volumen	Jumbo > 30 Liter
Montageart	Mauerdurchwurf
Postentnahme	Rückseitig

Briefkasten Manufaktur Lippe GmbH
Werler Straße 60
32105 Bad Salzuflen

www.briefkasten-manufaktur.de
info@briefkasten-manufaktur.de
Tel.: +49 5222 807110

Geschäftsführer Oliver Woineck
Ust.ID.Nr. DE303690847
Handelsregister Amtsgericht Lemgo, HRB 8618

Maße

Höhe Einzelkasten in mm	200
Breite Einzelkasten in mm	400
Volumen in Liter	BK 24,0–31,2 | ZF 24,0–31,2
Bauhöhe in mm	854
Gesamtbreite in mm	854
Tiefe in mm	300–390

Maßskizze

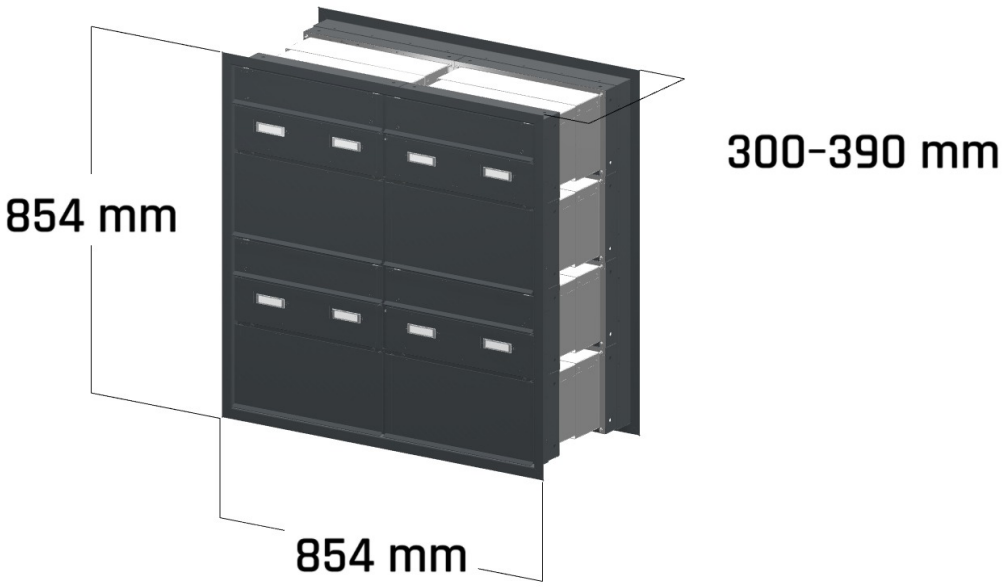

Briefkasten Manufaktur Lippe GmbH
Werler Straße 60
32105 Bad Salzuflen

www.briefkasten-manufaktur.de
info@briefkasten-manufaktur.de
Tel.: +49 5222 807110

Geschäftsführer Oliver Woineck
Ust.ID.Nr. DE303690847
Handelsregister Amtsgericht Lemgo, HRB 8618

Weitere Bilder







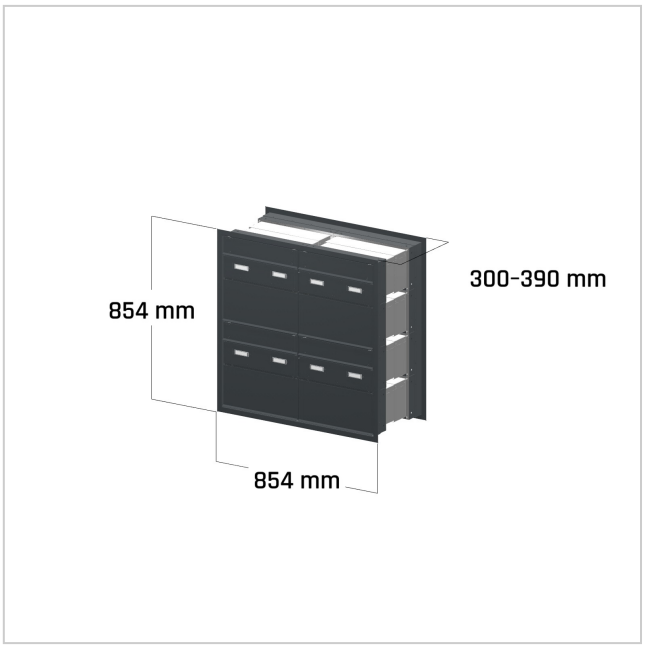

Briefkasten Manufaktur Lippe GmbH
Werler Straße 60
32105 Bad Salzuflen

www.briefkasten-manufaktur.de
info@briefkasten-manufaktur.de
Tel.: +49 5222 807110

Geschäftsführer Oliver Woineck
Ust.ID.Nr. DE303690847
Handelsregister Amtsgericht Lemgo, HRB 8618





Briefkasten Manufaktur Lippe GmbH
Werler Straße 60
32105 Bad Salzuflen

www.briefkasten-manufaktur.de
info@briefkasten-manufaktur.de
Tel.: +49 5222 807110

Geschäftsführer Oliver Woineck
Ust.ID.Nr. DE303690847
Handelsregister Amtsgericht Lemgo, HRB 8618