3er 4x1 Edelstahl Standbriefkasten Design BASIC Plus 385X ST-R mit Klingelkasten - RAL nach Wahl | ? Farbe nach Wahl | Oben | mit 3 Briefkästen



Artikelnummer 385XR-3-SP

Produktbeschreibung

Freistehende Briefkastenanlage BASIC Plus 385X ST-R mit Klingel-/Sprechteil für 3 Parteien

Als Briefkastenanlage für das Mehrfamilienhaus bringt diese freistehende Briefkastenanlage BASIC Plus 3 separat nutzbare Postfächer in eine übersichtliche, kompakte Ordnung. Bewohner finden ihr Fach schnell, Zusteller können die Anlage intuitiv bedienen und die gemeinsame Konstruktion nutzt Fläche und Material effizient. Klingel-/Sprechbereich und Postfächer sind dabei als zusammenhängende Eingangslösung organisiert. Gerade bei mehreren Parteien entsteht so ein stimmiges Verhältnis aus Platzbedarf, Komfort und Preis-Leistung pro Wohneinheit.

Die Briefkästen bestehen aus Edelstahl V2A mit Pulverbeschichtung in RAL-Farbe nach Wahl. Die freistehende Konstruktion führt den Edelstahlcharakter konsequent bis in die Standbasis fort. Die tragende Standkonstruktion ist davon klar getrennt und besteht aus Ø 60 mm starken Standelementen aus geschliffenem Edelstahl V2A 1.4301. Damit ist auf einen Blick verständlich, welche Bauteile den Postbereich bilden und welche die Anlage dauerhaft tragen.

Im täglichen Gebrauch punktet die Anlage mit 12 Litern Postvolumen je Fach und einem 35 × 265 mm großen Einwurf für DIN-C4-Sendungen im Hochformat. Auch größere Umschläge lassen sich damit bequem einwerfen. Eine geräuschdämpfende Gummilippe reduziert Anschlaggeräusche; das Wechselnamensschild erleichtert spätere Namensänderungen und die eindeutige Zuordnung. Die separat nutzbaren Fächer bleiben im Alltag klar voneinander getrennt.

Die wichtigsten Vorteile auf einen Blick

Briefkastenanlage für Mehrfamilienhäuser

Briefkasten Manufaktur Lippe GmbH
Werler Straße 60
32105 Bad Salzuflen

www.briefkasten-manufaktur.de
info@briefkasten-manufaktur.de
Tel.: +49 5222 807110

Geschäftsführer Oliver Woineck
Ust.ID.Nr. DE303690847
Handelsregister Amtsgericht Lemgo, HRB 8618

Mit 3 separat nutzbaren Postfächern ist die Anlage auf typische Anforderungen im Mehrfamilienhaus ausgelegt: klare Zuordnung, schnelle Orientierung und eine kompakte gemeinsame Konstruktion statt vieler einzelner Kästen. Der integrierte Klingel-/Sprechbereich hält auch die Besucherkommunikation übersichtlich an einem Ort. Wechselnamensschilder und verfügbare Ersatzteile erleichtern Mieterwechsel und sichern ein gutes Preis-Leistungs-Verhältnis pro Partei.

DIN-C4-Post komfortabel und knickfrei aufnehmen

Rund 12 Liter Volumen je Postfach bieten eine ausgewogene Größe für den täglichen Posteingang. Der 35 × 265 mm große Einwurf ist auf DIN-C4-Sendungen im Hochformat abgestimmt, sodass auch größere Umschläge bequem eingeworfen werden können. So bleibt die Anlage kompakt, ohne beim Postkomfort unnötig Abstriche zu machen.

Massive Edelstahl-Standelemente für eine stabile Basis

Die freistehende Anlage wird von Ø 60 mm starken Standelementen aus geschliffenem Edelstahl V2A 1.4301 getragen. Die Standkonstruktion bleibt damit klar vom Briefkastenbereich getrennt und ist auf den dauerhaften Einsatz am Grundstückseingang ausgelegt. Die Montage ist wahlweise zur Schraubmontage oder zum Einbetonieren vorgesehen. Das schafft Stabilität und lässt die Anlage zugleich architektonisch sauber wirken.

Klingel- und Sprechbereich sinnvoll integriert

Klingeltaster und Sprechvorbereitung sitzen direkt in der Briefkastenanlage. Dadurch bleibt der Eingangsbereich aufgeräumt und Bewohner wie Besucher finden alle Funktionen an einem klar definierten Ort. Zum Einsatz kommen 3 runde Edelstahl-Klingeltaster Typ 4. Die Sprechlochung mit Universaladapter ist für handelsübliche Einbaulautsprecher vorbereitet. Einbaulautsprecher beziehungsweise Wechselsprechanlage sind nicht im Lieferumfang enthalten.

BASIC Plus – Edelstahl, Modularität und langfristiger Werterhalt

BASIC Plus setzt auf hochwertige Edelstahlkomponenten und eine modular aufgebaute Konstruktion. Das zahlt sich nicht nur bei der Erstmontage aus: Auch spätere Wartung und Ersatzteilwechsel lassen sich gezielt durchführen, ohne die komplette Anlage austauschen zu müssen. Für BASIC-Plus-Anlagen sind modellbezogene Ersatzteile direkt verfügbar – ein klarer Vorteil für langfristig genutzte Wohnobjekte.

Ausstattung der BASIC Plus 385X ST-R Briefkastenanlage

Briefkastenanlage

Anzahl Briefkästen 3 separat abschließbare Postfächer
Einzelkasten 300 × 110 × 385 mm (B × H × T)
Volumen Ca. 12 Liter je Briefkasten
Material Edelstahl V2A, pulverbeschichtet in RAL-Farbe nach Wahl
Einwurföffnung 35 × 265 mm, geeignet für DIN C4 hoch
Norm Briefkästen entsprechend DIN EN 13724

Klingel- und Sprechteil

Klingeltaster 3 runde Edelstahl-Klingeltaster Typ 4
Klingel-/Sprechteil Edelstahl V2A, pulverbeschichtet in RAL-Farbe
Sprechvorbereitung Sprechlochung mit Universaladapter für handelsübliche Einbaulautsprecher
Blendenposition Je nach gewählter Konfiguration links, oben oder rechts

Briefkasten Manufaktur Lippe GmbH
Werler Straße 60
32105 Bad Salzuflen

www.briefkasten-manufaktur.de
info@briefkasten-manufaktur.de
Tel.: +49 5222 807110

Geschäftsführer Oliver Woineck
Ust.ID.Nr. DE303690847
Handelsregister Amtsgericht Lemgo, HRB 8618

Kabelzugang Seitlicher Kabelzugang; verdeckte Kabelführung durch das Standelement
Lieferhinweis Einbaulautsprecher / Wechselsprechanlage nicht in der Grundausstattung enthalten

Standelemente und Montage

Standelemente Ø 60 mm Edelstahl V2A 1.4301, geschliffen
Montagearten Wahlweise zur Schraubmontage oder zum Einbetonieren
Bauhöhe Je nach gewählter Standelement-Ausführung
Grundmaterial Konsequente Verwendung von Edelstahl V2A
Konstruktion Modular und montagefreundlich aufgebaut
Fertigung Made in Germany by Briefkasten Manufaktur Lippe

Hinweis zum Klingel-/Sprechteil

Die Sprechvorbereitung ist für die Montage eines geeigneten Einbaulautsprechers vorgesehen. Planung, elektrischer Anschluss und Inbetriebnahme der Gegensprechanlage sollten durch entsprechend qualifiziertes Fachpersonal erfolgen.

Montage der freistehenden Anlage

Für die Schraubmontage ist ein ebenes, ausreichend tragfähiges Fundament erforderlich. Bei der Ausführung zum Einbetonieren müssen die Standelemente lotrecht und dauerhaft in einem passend dimensionierten Betonfundament verankert werden. Befestigung und Fundament sind auf Anlagengewicht, Bodenbeschaffenheit und örtliche Bedingungen abzustimmen.

Hinweis zum Wetterschutz

Die Post ist nur bei vollständig eingeworfenen Sendungen und geschlossenen Einwurfklappen bestmöglich vor Feuchtigkeit und Verschmutzung geschützt. Herausragende Briefe oder Zeitschriften können das vollständige Schließen der Klappen verhindern.

BASIC Plus Konstruktion und Ersatzteile

Die BASIC Plus Serie ist modular und montagefreundlich aufgebaut. Die konsequente Verwendung von Edelstahl V2A unterstützt eine lange Nutzungsdauer; für BASIC Plus Anlagen sind Ersatzteile direkt verfügbar.

Briefkasten Manufaktur Lippe GmbH
Werler Straße 60
32105 Bad Salzuflen

www.briefkasten-manufaktur.de
info@briefkasten-manufaktur.de
Tel.: +49 5222 807110

Geschäftsführer Oliver Woineck
Ust.ID.Nr. DE303690847
Handelsregister Amtsgericht Lemgo, HRB 8618

Produkteigenschaften

Oberfläche/Farbe	RAL 9005 tiefschwarz, RAL 3004 purpurrot, DB 703 eisenglimmer, RAL 7016 anthrazitgrau, RAL nach Wahl (lt. Farbtabelle), RAL 9007 graualuminium, RAL 9016 verkehrsweiß
Serie	BASIC
Anzahl der Klingeltaster	3 Taster
Funktionen	Lichttaster, Sprechstelle
Funktionskasten vorbereitet für Hersteller	GIRA, Busch Jaeger, Siedle, STR Elektronik, ELCOM, TCS, Ritto, ALGO, Telegärtner, Auerswald, Legrand Bticino, Comelit
Einzelkasten nach Volumen	Normal > 10 Liter
Namensbeschriftung	Namensschild
Montageart	Freistehend
Grundmaterial	Edelstahl V2A 1.4301
Postentnahme	Frontseitig
Anzahl der Kästen	mit 3 Briefkästen

Briefkasten Manufaktur Lippe GmbH
Werler Straße 60
32105 Bad Salzuflen

www.briefkasten-manufaktur.de
info@briefkasten-manufaktur.de
Tel.: +49 5222 807110

Geschäftsführer Oliver Woineck
Ust.ID.Nr. DE303690847
Handelsregister Amtsgericht Lemgo, HRB 8618

Maße

Höhe Einzelkasten in mm	110,0
Breite Einzelkasten in mm	300,0
Volumen in Liter	12
Höhe Briefeinwurfschlitz in mm	35,0
Breite Briefeinwurfschlitz in mm	265,0
Höhe Briefkastenanlage in mm	440,0
Breite Briefkastenanlage in mm	300,0
Bauhöhe in mm	1200,0 | 1500,0 | 1700,0
Gesamtbreite in mm	465,0
Tiefe in mm	435,0
Gewicht in kg	26
Lieferzustand	Lieferung erfolgt in Blöcken, Standelemente / Briefkasten geteilt

Briefkasten Manufaktur Lippe GmbH
Werler Straße 60
32105 Bad Salzuflen

www.briefkasten-manufaktur.de
info@briefkasten-manufaktur.de
Tel.: +49 5222 807110

Geschäftsführer Oliver Woineck
Ust.ID.Nr. DE303690847
Handelsregister Amtsgericht Lemgo, HRB 8618

Maßskizze

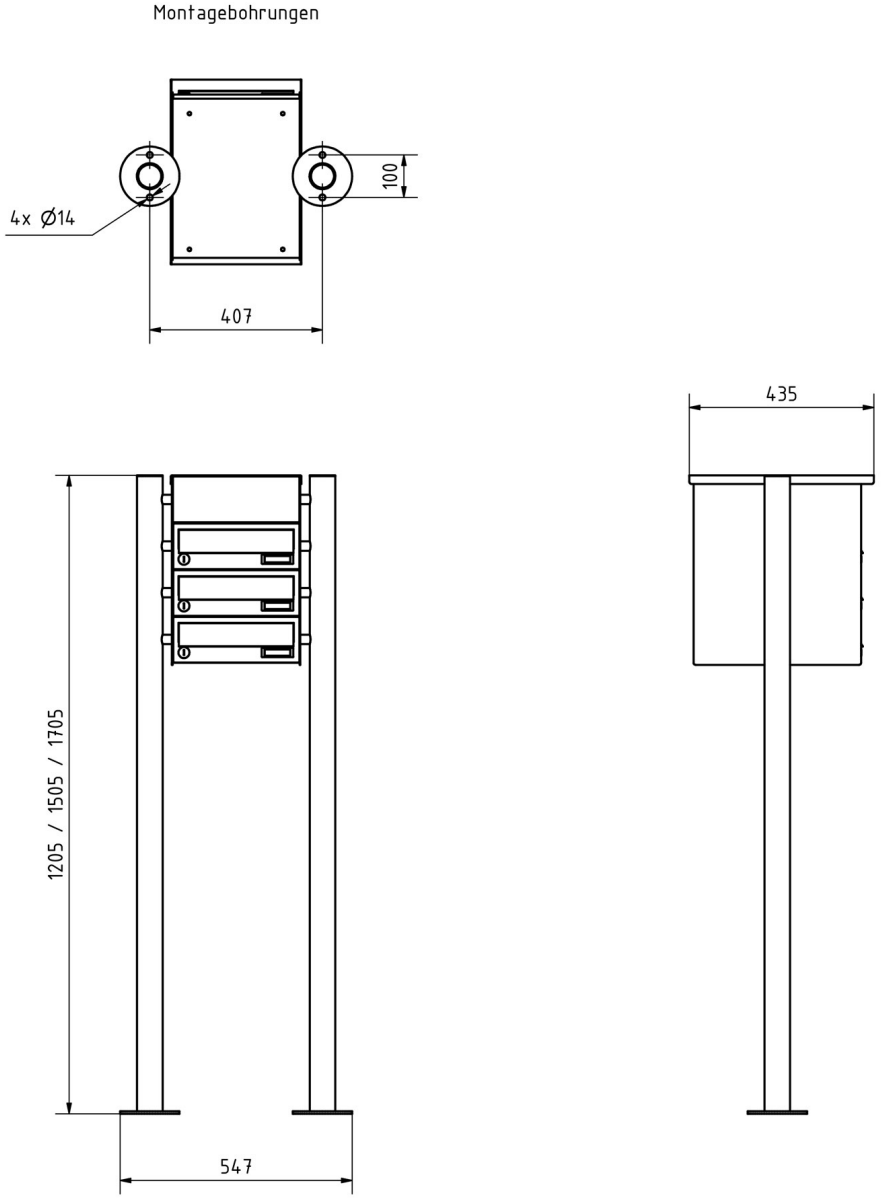

Briefkasten Manufaktur Lippe GmbH
Werler Straße 60
32105 Bad Salzuflen

www.briefkasten-manufaktur.de
info@briefkasten-manufaktur.de
Tel.: +49 5222 807110

Geschäftsführer Oliver Woineck
Ust.ID.Nr. DE303690847
Handelsregister Amtsgericht Lemgo, HRB 8618

Weitere Bilder







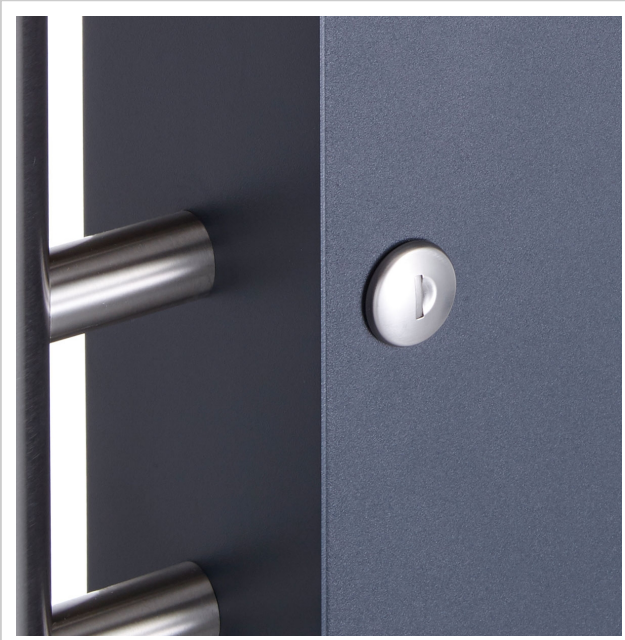

Briefkasten Manufaktur Lippe GmbH
Werler Straße 60
32105 Bad Salzuflen

www.briefkasten-manufaktur.de
info@briefkasten-manufaktur.de
Tel.: +49 5222 807110

Geschäftsführer Oliver Woineck
Ust.ID.Nr. DE303690847
Handelsregister Amtsgericht Lemgo, HRB 8618



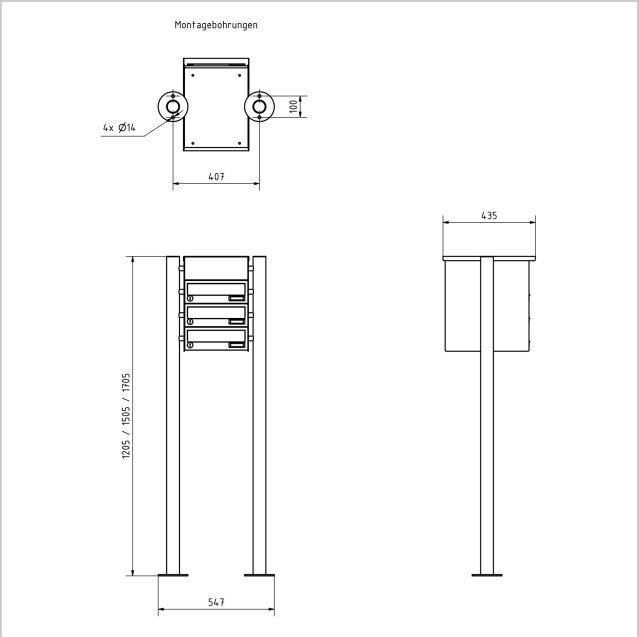

Briefkasten Manufaktur Lippe GmbH
Werler Straße 60
32105 Bad Salzuflen

www.briefkasten-manufaktur.de
info@briefkasten-manufaktur.de
Tel.: +49 5222 807110

Geschäftsführer Oliver Woineck
Ust.ID.Nr. DE303690847
Handelsregister Amtsgericht Lemgo, HRB 8618