4er Aufputz Briefkasten BASIC Plus 382X AP mit Klingelkasten seitlich - RAL nach Wahl | Links | 150mm Tiefe | ? Farbe nach Wahl | mit 4 Briefkästen (2x2)



Artikelnummer 382XA-4W-SP-150-L

Produktbeschreibung

4er Aufputz Briefkasten BASIC Plus 382X AP mit Klingelkasten seitlich - RAL nach Wahl

Deutsche Qualitätsfertigung "Made in Germany" by Briefkasten Manufaktur. Der komplette Aufputzbriefkasten besteht aus witterungsbeständigem Edelstahl V2A, pulverbeschichtet in RAL Farbe. Eine Regenablaufkante zum optimalen Wasserschutz, eine doppelt gekantete Einwurfklappe mit Gummipuffer, das solide Wechselnamensschild, ein praktischer Posthaltebügel und das sehr robuste Schloss zeichnen diesen Edelstahl Briefkasten aus.

Die Briefkastenanlagen der Kollektion BASIC Plus zeichnen sich durch die konsequente Verwendung von Edelstahl V2A aus. Das Resultat ist eine sehr hohe Langlebigkeit und Nachhaltigkeit. Die Konstruktion ist durch unsere eigenen Ingenieure mit Hinblick auf hohe Flexibilität bzw. Modularität, einfache Ersatzteilmontage und unkomplizierte Selbstmontage entwickelt worden. Für alle BASIC Plus Anlagen sind Ersatzteile direkt verfügbar.

Dank der Konstruktionsweise gestaltet sich die Selbstmontage unkompliziert. Die Briefkastenanlage ist zur unkomplizierten Komplettmontage vorbereitet, hier muss keine aufwendige Wandmontage von Einzelkästen erfolgen. 4er Aufputz Briefkasten aus hochwertigem, witterungsbeständigem Edelstahl V2 A 1.4301, pulverbeschichtet in RAL Farbe.

Die Vorteile auf einen Blick

Enganliegende Edelstahl-Verkleidung mit Regendach

Seitenverkleidung und Regendach gehören zu dieser Ausführung und bestehen aus Edelstahl V2A, pulverbeschichtet in RAL-Farbe. Die enganliegende Ausführung bildet mit der Briefkastenanlage eine geschlossene, konstruktiv abgestimmte Einheit.

Briefkasten Manufaktur Lippe GmbH
Werler Straße 60
32105 Bad Salzuflen

www.briefkasten-manufaktur.de
info@briefkasten-manufaktur.de
Tel.: +49 5222 807110

Geschäftsführer Oliver Woineck
Ust.ID.Nr. DE303690847
Handelsregister Amtsgericht Lemgo, HRB 8618

Großzügiger Briefeinwurf

Die Einwurföffnung misst 35 × 325 mm und ist für DIN C4 quer ausgelegt. Die Briefkastenausführung entspricht DIN EN 13724.

Leiser Einwurf und komfortable Entnahme

Die integrierte Klappendämpfung mit Gummipuffer reduziert Anschlaggeräusche beim Einwurf. Der Posthaltebügel hält die Sendungen bei der Entnahme zurück.

Integrierter Klingel- und Sprechbereich

Klingelkasten aus Edelstahl V2A 1.4301, pulverbeschichtet in RAL-Farbe. Als Klingeltaster kommt der Edelstahl-Klingeltaster Typ 4 zum Einsatz. Wahlweise mit Sprechsieb vorbereitet für den Einbau von handelsüblichen Wechselsprechanlagen bzw. Einbaulautsprechern. (Wechselsprechanlage/Einbaulautsprecher nicht im Lieferumfang enthalten). Optional ist auch eine Ausführung mit Comelit Ultra Video-Komplettset erhältlich.

Qualitätsfertigung und durchdachte Konstruktion

Die Anlage wird bei der Briefkasten Manufaktur in Deutschland gefertigt. Die Konstruktion ist für eine unkomplizierte Selbstmontage ausgelegt.

Ausstattung und Produktdetails

Briefkastenanlage

Anzahl Briefkästen 4 separat nutzbare Postfächer
Anordnung 2 × 2
Tiefe 150 mm
Material Briefkasten Edelstahl V2A 1.4301
Oberfläche Briefkasten Pulverbeschichtet in RAL-Farbe nach Wahl
Klingel-/Sprechteil Klingelkasten aus Edelstahl V2A 1.4301, pulverbeschichtet in RAL-Farbe

Post und Bedienung

Einwurföffnung 35 × 325 mm, geeignet für DIN C4 quer
Norm DIN EN 13724
Einwurfklappe Geräuschgedämpft durch Gummipuffer
Schlüssel 2 Schlüssel mit Schlüsselnummer je Briefkasten
Namensschild Wechselnamensschild unterhalb der Einwurfklappe
Posthaltebügel Je Briefkasten integriert

Montage und Ausstattung

Montageart Aufputz
Regenablaufkante In die Konstruktion integriert
Regendach Aus Edelstahl V2A, pulverbeschichtet in RAL-Farbe nach Wahl
Seitenverkleidung Aus Edelstahl V2A, pulverbeschichtet in RAL-Farbe nach Wahl
Montagematerial Zur Wandmontage inkl. Montageschiene und Befestigungsmaterial (Schrauben + Dübel)
Fertigung Made in Germany by Briefkasten Manufaktur Lippe

Briefkasten Manufaktur Lippe GmbH
Werler Straße 60
32105 Bad Salzuflen

www.briefkasten-manufaktur.de
info@briefkasten-manufaktur.de
Tel.: +49 5222 807110

Geschäftsführer Oliver Woineck
Ust.ID.Nr. DE303690847
Handelsregister Amtsgericht Lemgo, HRB 8618

Hinweis zum Wetterschutz

Das Postgut ist bei vollständigem Einwurf und geschlossener Einwurfklappe bestmöglich vor Feuchtigkeit und Verschmutzung geschützt. Herausragende Sendungen können das vollständige Schließen der Klappe verhindern.

Hinweis zur Wandmontage

Vor der Montage sind Tragfähigkeit und Beschaffenheit der Wand zu prüfen. Die Befestigung muss auf Anlagengewicht und vorhandenen Wandaufbau abgestimmt werden.

Produkteigenschaften

Oberfläche/Farbe	RAL 9005 tiefschwarz, RAL 3004 purpurrot, DB 703 eisenglimmer, RAL 7016 anthrazitgrau, RAL nach Wahl (lt. Farbtabelle), RAL 9007 graualuminium, RAL 9016 verkehrsweiß
Serie	BASIC
Anzahl der Klingeltaster	4 Taster
Funktionen	Lichttaster, Sprechstelle
Funktionskasten vorbereitet für Hersteller	GIRA, Busch Jaeger, Siedle, STR Elektronik, ELCOM, TCS, Ritto, ALGO, Telegärtner, Auerswald, Legrand Bticino, Comelit
Anzahl der Kästen	mit 4 Briefkästen
Namensbeschriftung	Namensschild
Grundmaterial	Edelstahl V2A 1.4301
Postentnahme	Frontseitig
Einzelkasten nach Volumen	Groß > 16 Liter
Montageart	Aufputz

Maße

Höhe Einzelkasten in mm	330,0
Breite Einzelkasten in mm	355,0
Volumen in Liter	12,0 | 17,0
Höhe Briefeinwurfschlitz in mm	35,0
Breite Briefeinwurfschlitz in mm	325,0
Höhe Briefkastenanlage in mm	660,0
Breite Briefkastenanlage in mm	880,0
Gesamtbreite in mm	880,0
Tiefe in mm	100,0 | 150,0
Gewicht in kg	12

Briefkasten Manufaktur Lippe GmbH
Werler Straße 60
32105 Bad Salzuflen

www.briefkasten-manufaktur.de
info@briefkasten-manufaktur.de
Tel.: +49 5222 807110

Geschäftsführer Oliver Woineck
Ust.ID.Nr. DE303690847
Handelsregister Amtsgericht Lemgo, HRB 8618

Weitere Bilder





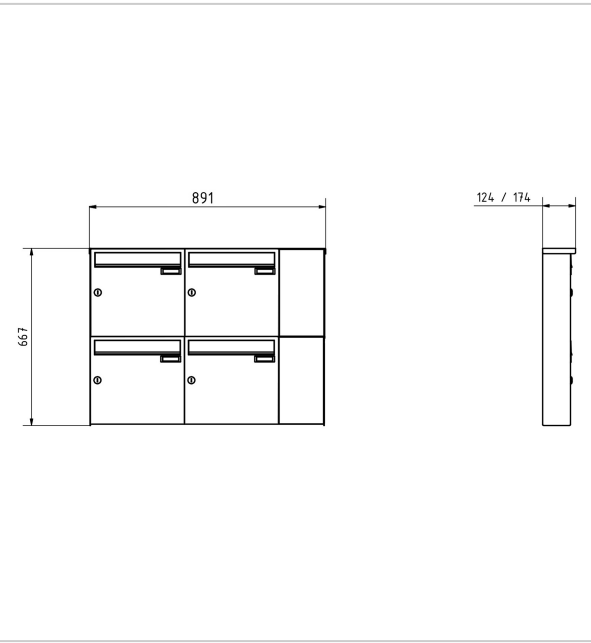



Briefkasten Manufaktur Lippe GmbH
Werler Straße 60
32105 Bad Salzuflen

www.briefkasten-manufaktur.de
info@briefkasten-manufaktur.de
Tel.: +49 5222 807110

Geschäftsführer Oliver Woineck
Ust.ID.Nr. DE303690847
Handelsregister Amtsgericht Lemgo, HRB 8618



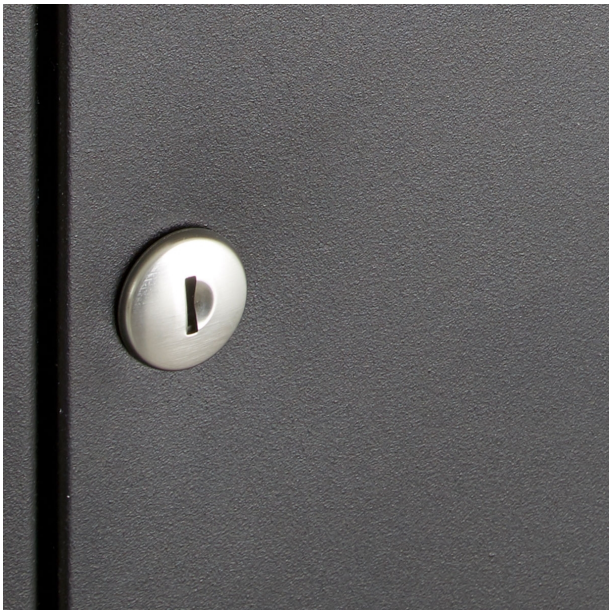



Briefkasten Manufaktur Lippe GmbH
Werler Straße 60
32105 Bad Salzuflen

www.briefkasten-manufaktur.de
info@briefkasten-manufaktur.de
Tel.: +49 5222 807110

Geschäftsführer Oliver Woineck
Ust.ID.Nr. DE303690847
Handelsregister Amtsgericht Lemgo, HRB 8618