3er Briefkastenanlage GOETHE mit 3 Zeitungs- und Ablagefächern nach Schweizer Postnorm – Unterputz – RAL nach Wahl

Artikelnummer BML3D-9F7CGPYPSC

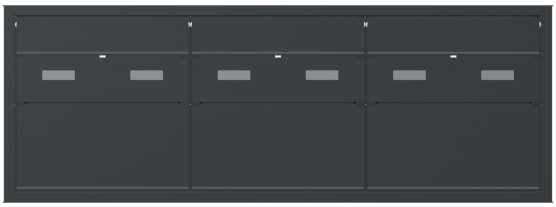

Produktbeschreibung

GOETHE Unterputzanlage für drei Parteien mit Push-Key-Schlössern und separaten Zeitungs- und Ablagefächern

Diese Briefkastenanlage der Serie GOETHE kombiniert drei Briefkästen mit drei separaten Zeitungs- und Ablagefächern nach Schweizer Postnorm. Die Ausführung für die Unterputzmontage verfügt über einen Putzabdeckrahmen und wird in RAL nach Wahl pulverbeschichtet.

Jeder Briefkasten ist mit einem verschiedenschließenden Push-Key-Schloss und zwei Namensschildern ausgestattet. Für Ihre Briefpost und die zusätzliche Ablage stehen Ihnen getrennte Bereiche mit Zugang von vorn zur Verfügung.

Merkmale dieser Briefkastenanlage

- Gesamtaußenmaße der Anlage (B × H × T): 1256 × 452 × 411 mm.
- 3 Briefkästen und 3 Zubehörkästen als Zeitungs- und Ablagefächer nach Schweizer Postnorm; Kastenaußenmaße jeweils (B × H × T): 400 × 200 × 400 mm.
- Unterputzmontage mit Putzabdeckrahmen aus 1,5 mm Edelstahl V2A 1.4301.
- Korpus aus Edelstahl 1.4016; Blenden und Rahmen aus Edelstahl V2A 1.4301.
- Pulverbeschichtete Oberfläche in RAL nach Wahl.
- Postentnahme und Zugang zu den Zeitungs- und Ablagefächern von vorn.

Besonderheiten dieser Briefkastenanlage

Drei verschiedenschließende Push-Key-Schlösser

Die drei Briefkästen besitzen jeweils ein rein mechanisches Push-Key-Schloss. Zum Öffnen stecken Sie den Schlüssel ein, ohne ihn zu drehen. Zum Schließen schieben Sie die Klappe zu.

Briefkasten Manufaktur Lippe GmbH
Werler Straße 60
32105 Bad Salzuflen

www.briefkasten-manufaktur.de
info@briefkasten-manufaktur.de
Tel.: +49 5222 807110

Geschäftsführer Oliver Woineck
Ust.ID.Nr. DE303690847
Handelsregister Amtsgericht Lemgo, HRB 8618

Jedes Schloss hat eine individuelle Schlüsselnummer und wird mit zwei Schlüsseln geliefert. Die drei Briefkastenschlösser sind verschiedenschließend.

Zwei Namensschilder je Briefkasten

Die Anlage enthält insgesamt sechs Namensschilder BASIC Typ 2 aus glasklarem Polycarbonat. Die Einlagen können Sie von vorn wechseln.

Zur gewählten Ausstattung gehört die Einlage „Werbung Nein Danke“. Damit können Sie neben Ihrem Namen auch einen Hinweis zur unerwünschten Werbezustellung anbringen.

Briefpost einwerfen und entnehmen

Die Briefkästen verfügen über eine gedämpfte Einwurfklappe für einen leisen Einwurf, eine durchgehende Gummilippe und eine Regenablaufkante. Der Einwurf ist auch für DIN-C4-Umschläge ausgelegt.

Die Anordnung von Schloss und Entnahmetür hilft, ein Entgegenfallen der Post beim Öffnen zu verhindern. Die Einwurfhöhe und die Verjüngung des Einwurfschachts erschweren die ungewollte Entnahme durch den Einwurf.

Separate Zeitungs- und Ablagefächer

Die drei zusätzlichen Fächer aus Edelstahl dienen zur Aufnahme von Zeitungen und als Ablage. Sie lassen sich von unten nach oben öffnen.

Die angegebenen Kastenmaße sind Außenmaße und keine nutzbaren Innen- oder Paketmaße. Die Zeitungs- und Ablagefächer sind keine gesicherten Paketboxen.

Putzabdeckrahmen für den Wandabschluss

Der Putzabdeckrahmen überdeckt den Übergang zwischen Einbauöffnung und Wandoberfläche. Er dient dem Abschluss der Unterputzmontage und ist kein Regendach.

Individuell konfigurierbar

Gestalten Sie Ihre Briefkastenanlage passend zu Ihrem Zuhause: Über „Jetzt konfigurieren“ stimmen Sie diesen Aufbau auf Ihre Wünsche ab.

- Oberfläche der Kästen: Passen Sie die Farbe im 3D-Konfigurator mit den für diese Ausführung angebotenen Farben an.
- Individuelle Beschriftung: Gestalten Sie die dafür vorgesehenen Flächen mit eigenen Namen, Hausnummern oder Wunschtexten. Abgebildete Beschriftungen sind Beispiele und können ersetzt werden.
- Schriftgestaltung: Wählen Sie aus den zur Beschriftung angebotenen Schriftarten und passen Sie die Darstellung im Konfigurator an.
- Ausstattung: Ergänzen oder ändern Sie die zur Anlage passenden Komponenten aus der jeweils verfügbaren Auswahl.

Bei individuellen Änderungen werden Maße und Preis im 3D-Konfigurator passend zu Ihrer Auswahl neu berechnet.

Wichtige Informationen

Wasserschutz: Ein geschützter Standort, möglichst unter einem Vordach, unterstützt den Schutz Ihrer Post. Postsendungen sollten vollständig eingesteckt und die Einwurfklappe geschlossen sein.

Montage: Prüfen Sie den Untergrund und die Einbausituation anhand der Gesamtmaße und der Montageanleitung.

Briefkasten Manufaktur Lippe GmbH
Werler Straße 60
32105 Bad Salzuflen

www.briefkasten-manufaktur.de
info@briefkasten-manufaktur.de
Tel.: +49 5222 807110

Geschäftsführer Oliver Woineck
Ust.ID.Nr. DE303690847
Handelsregister Amtsgericht Lemgo, HRB 8618

Produkteigenschaften

Serie	GOETHE
Zugangsschutz	Push-Key-Schloss
Namensbeschriftung	Namensschild
Grundmaterial	Edelstahl V2A 1.4301, Edelstahl 1.4016 (nichtrostender magnetischer Edelstahl)
Postentnahme	Frontseitig
Oberfläche/Farbe	RAL nach Wahl (lt. Farbtabelle)
Anzahl der Kästen	mit 3 Briefkästen
Montageart	Unterputz

Briefkasten Manufaktur Lippe GmbH
Werler Straße 60
32105 Bad Salzuflen

www.briefkasten-manufaktur.de
info@briefkasten-manufaktur.de
Tel.: +49 5222 807110

Geschäftsführer Oliver Woineck
Ust.ID.Nr. DE303690847
Handelsregister Amtsgericht Lemgo, HRB 8618

Maße

Höhe Einzelkasten in mm	200
Breite Einzelkasten in mm	400
Bauhöhe in mm	452
Gesamtbreite in mm	1256
Tiefe in mm	411

Maßskizze

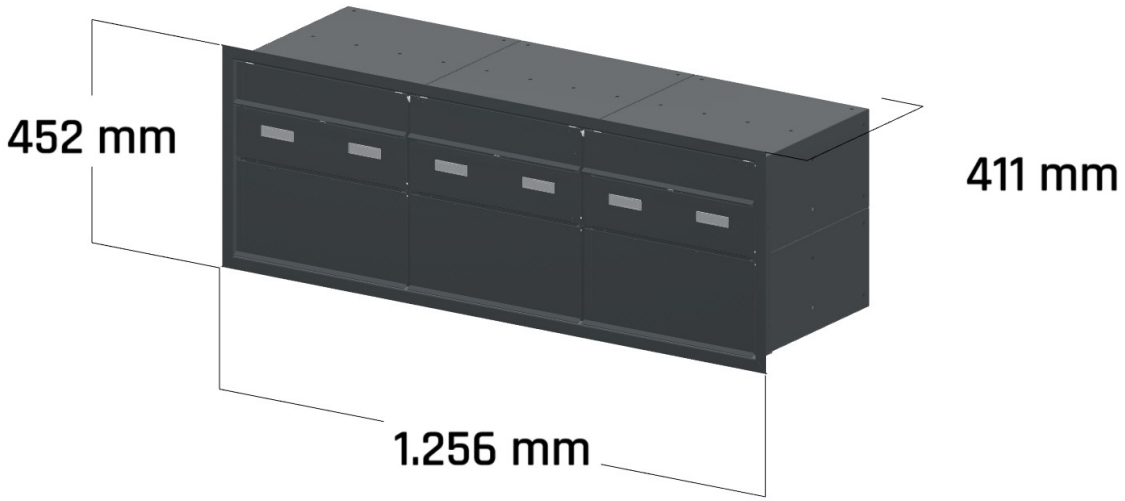

Briefkasten Manufaktur Lippe GmbH
Werler Straße 60
32105 Bad Salzuflen

www.briefkasten-manufaktur.de
info@briefkasten-manufaktur.de
Tel.: +49 5222 807110

Geschäftsführer Oliver Woineck
Ust.ID.Nr. DE303690847
Handelsregister Amtsgericht Lemgo, HRB 8618

Weitere Bilder



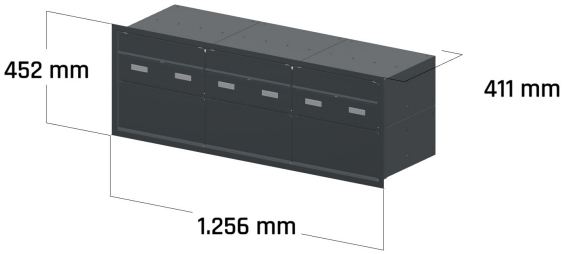

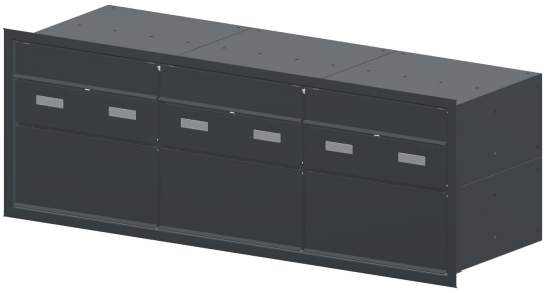



Briefkasten Manufaktur Lippe GmbH
Werler Straße 60
32105 Bad Salzuflen

www.briefkasten-manufaktur.de
info@briefkasten-manufaktur.de
Tel.: +49 5222 807110

Geschäftsführer Oliver Woineck
Ust.ID.Nr. DE303690847
Handelsregister Amtsgericht Lemgo, HRB 8618