Unterputzbriefkasten BASIC 382U UP - RAL 7016 anthrazitgrau | RAL 7016 anthrazitgrau feinstruktur matt | 100mm Tiefe | mit 1 Briefkasten



Artikelnummer 382U-7016-1-100

Produktbeschreibung

Unterputzbriefkasten BASIC 382U UP - RAL 7016 anthrazitgrau

Moderner Unterputzbriefkasten - made in Germany by Briefkasten Manufaktur. Der Briefkasten besteht aus verzinktem Stahl, pulverlackiert in Anthrazit-Grau RAL 7016. Die sehr hochwertige Verarbeitung und das durchdachte Konzept machen diesen Unterputzbriefkasten zu unserem Topseller. Eine Regenablaufkante zum optimalen Wasserschutz, eine durchgehende Gummilippe für leisen Einwurf, das solide Wechselnamensschild, ein praktischer Posthaltebügel und das sehr robuste Schloss zeichnen diesen Unterputzbriefkasten aus.

Der Unterputzrahmen aus Edelstahl V2A ist mit einer Moosgummidichtung ausgestattet und garantiert eine sehr hohe Langlebigkeit. Dank der Konstruktionsweise gestaltet sich die Selbstmontage unkompliziert. Unterputzbriefkasten aus verzinktem Stahl, pulverlackiert in Anthrazit-Grau RAL 7016.

Die Vorteile auf einen Blick

Passender Unterputzrahmen

Der Unterputzrahmen aus Edelstahl V2A ist mit einer Moosgummidichtung ausgestattet und garantiert eine sehr hohe Langlebigkeit

Großzügiger Briefeinwurf

Die Einwurföffnung misst 35 × 325 mm und ist für DIN C4 quer ausgelegt. Die Briefkastenausführung entspricht DIN EN 13724.

Leiser Einwurf und komfortable Entnahme

Briefkasten Manufaktur Lippe GmbH
Werler Straße 60
32105 Bad Salzuflen

www.briefkasten-manufaktur.de
info@briefkasten-manufaktur.de
Tel.: +49 5222 807110

Geschäftsführer Oliver Woineck
Ust.ID.Nr. DE303690847
Handelsregister Amtsgericht Lemgo, HRB 8618

Die integrierte Klappendämpfung mit Gummidichtung reduziert Anschlaggeräusche beim Einwurf. Der Posthaltebügel hält die Sendungen bei der Entnahme zurück.

Material und Oberfläche

Der Briefkasten besteht aus verzinktem Stahl und ist pulverbeschichtet in RAL 7016 Anthrazitgrau.

Qualitätsfertigung und durchdachte Konstruktion

Die Anlage wird bei der Briefkasten Manufaktur in Deutschland gefertigt. Die Konstruktion ist für eine unkomplizierte Selbstmontage ausgelegt.

Ausstattung und Produktdetails

Briefkastenanlage

Tiefe 100 mm
Material Briefkasten Verzinkter Stahl
Oberfläche Briefkasten Pulverbeschichtet in RAL 7016 Anthrazitgrau

Post und Bedienung

Einwurföffnung 35 × 325 mm, geeignet für DIN C4 quer
Norm DIN EN 13724
Einwurfklappe Geräuschgedämpft durch Gummidichtung
Postentnahme Frontseitig
Schlüssel 2 Schlüssel mit Schlüsselnummer je Briefkasten
Namensschild Wechselnamensschild unterhalb der Einwurfklappe
Posthaltebügel Je Briefkasten integriert

Montage und Ausstattung

Montageart Unterputz
Unterputzrahmen Der Unterputzrahmen aus Edelstahl V2A ist mit einer Moosgummidichtung ausgestattet und garantiert eine sehr hohe Langlebigkeit
Regenablaufkante In die Konstruktion integriert
Fertigung Made in Germany by Briefkasten Manufaktur Lippe

Hinweis zum Wetterschutz

Das Postgut ist bei vollständigem Einwurf und geschlossener Einwurfklappe bestmöglich vor Feuchtigkeit und Verschmutzung geschützt. Herausragende Sendungen können das vollständige Schließen der Klappe verhindern.

Hinweis zum Unterputzeinbau

Wandöffnung, Einbautiefe und Befestigung sind vor der Montage auf die ausgewählte Anlage und den vorhandenen Wandaufbau abzustimmen.

Briefkasten Manufaktur Lippe GmbH
Werler Straße 60
32105 Bad Salzuflen

www.briefkasten-manufaktur.de
info@briefkasten-manufaktur.de
Tel.: +49 5222 807110

Geschäftsführer Oliver Woineck
Ust.ID.Nr. DE303690847
Handelsregister Amtsgericht Lemgo, HRB 8618

Produkteigenschaften

Grundmaterial	Stahl, verzinkt
Serie	BASIC
Einzelkasten nach Volumen	Normal > 10 Liter
Namensbeschriftung	Namensschild
Oberfläche/Farbe	RAL 7016 anthrazitgrau
Postentnahme	Frontseitig
Anzahl der Kästen	mit 1 Briefkasten
Montageart	Unterputz

Maße

Höhe Einzelkasten in mm	330,0
Breite Einzelkasten in mm	355,0
Volumen in Liter	12,0 | 17,0
Höhe Briefeinwurfschlitz in mm	35,0
Breite Briefeinwurfschlitz in mm	325,0
Höhe Briefkastenanlage in mm	380,0
Breite Briefkastenanlage in mm	405,0
Gesamtbreite in mm	405,0
Tiefe in mm	100,0 | 150,0
Gewicht in kg	6
Lieferzustand	Lieferung erfolgt komplett montiert

Briefkasten Manufaktur Lippe GmbH
Werler Straße 60
32105 Bad Salzuflen

www.briefkasten-manufaktur.de
info@briefkasten-manufaktur.de
Tel.: +49 5222 807110

Geschäftsführer Oliver Woineck
Ust.ID.Nr. DE303690847
Handelsregister Amtsgericht Lemgo, HRB 8618

Weitere Bilder







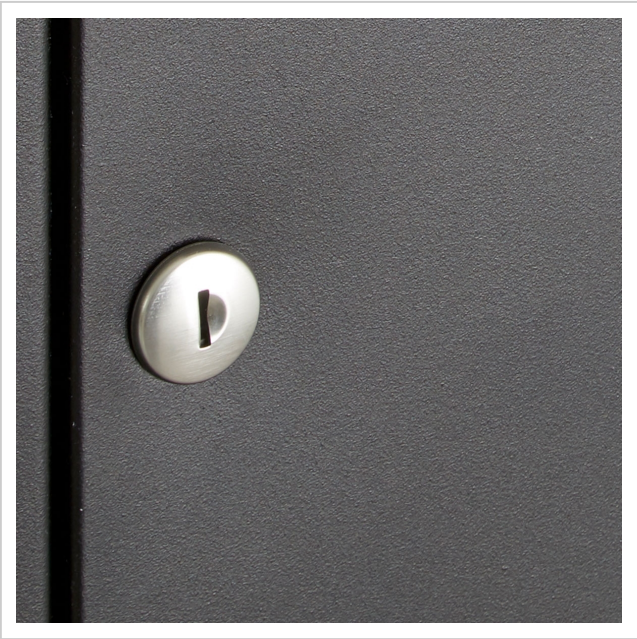

Briefkasten Manufaktur Lippe GmbH
Werler Straße 60
32105 Bad Salzuflen

www.briefkasten-manufaktur.de
info@briefkasten-manufaktur.de
Tel.: +49 5222 807110

Geschäftsführer Oliver Woineck
Ust.ID.Nr. DE303690847
Handelsregister Amtsgericht Lemgo, HRB 8618



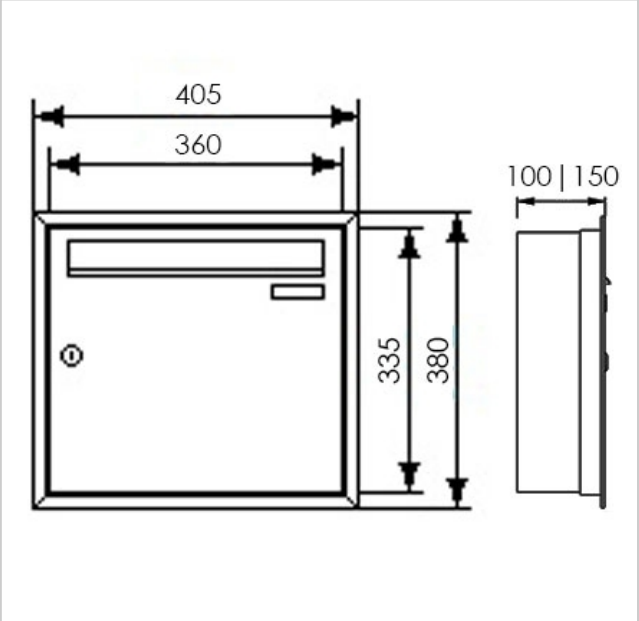



Briefkasten Manufaktur Lippe GmbH
Werler Straße 60
32105 Bad Salzuflen

www.briefkasten-manufaktur.de
info@briefkasten-manufaktur.de
Tel.: +49 5222 807110

Geschäftsführer Oliver Woineck
Ust.ID.Nr. DE303690847
Handelsregister Amtsgericht Lemgo, HRB 8618