4er Edelstahl Unterputz Briefkastenanlage BASIC Plus 382XU UP mit Klingelkasten seitlich | Links | 100mm Tiefe | Edelstahl, geschliffen | mit 4 Briefkästen



Artikelnummer 382XU-VA-4-SPS-L-100

Produktbeschreibung

4er Edelstahl Unterputz Briefkastenanlage BASIC Plus 382XU UP mit Klingelkasten seitlich

Moderner Unterputzbriefkasten für 4 Parteien - made in Germany by Briefkasten Manufaktur. Der Briefkasten besteht komplett aus Edelstahl V2A, geschliffen. Die sehr hochwertige Verarbeitung und das durchdachte Konzept machen diesen Unterputzbriefkasten zu unserem Topseller. Eine Regenablaufkante zum optimalen Wasserschutz, eine durchgehende Gummilippe für leisen Einwurf, das solide Wechselnamensschild, ein praktischer Posthaltebügel und das sehr robuste Schloss zeichnen diesen Unterputzbriefkasten aus.

Der Unterputzrahmen aus Edelstahl V2A ist mit einer Moosgummidichtung ausgestattet und garantiert eine sehr hohe Langlebigkeit. Die Briefkastenanlagen der Kollektion BASIC Plus zeichnen sich durch die konsequente Verwendung von Edelstahl V2A aus. Das Resultat ist eine sehr hohe Langlebigkeit und Nachhaltigkeit. Die Konstruktion ist durch unsere eigenen Ingenieure mit Hinblick auf hohe Flexibilität bzw. Modularität, einfache Ersatzteilmontage und unkomplizierte Selbstmontage entwickelt worden.

Für alle BASIC Plus Anlagen sind Ersatzteile direkt verfügbar. 4 fach Unterputz Briefkastenanlage komplett aus Edelstahl V2A 1.4301, 240 Korn geschliffen.

Die Vorteile auf einen Blick

Passender Unterputzrahmen

Der Unterputzrahmen aus Edelstahl V2A ist mit einer Moosgummidichtung ausgestattet und garantiert eine sehr hohe Langlebigkeit

Großzügiger Briefeinwurf

Briefkasten Manufaktur Lippe GmbH
Werler Straße 60
32105 Bad Salzuflen

www.briefkasten-manufaktur.de
info@briefkasten-manufaktur.de
Tel.: +49 5222 807110

Geschäftsführer Oliver Woineck
Ust.ID.Nr. DE303690847
Handelsregister Amtsgericht Lemgo, HRB 8618

Die Einwurföffnung misst 35 × 325 mm und ist für DIN C4 quer ausgelegt. Die Briefkastenausführung entspricht DIN EN 13724.

Leiser Einwurf und komfortable Entnahme

Die integrierte Klappendämpfung mit Gummidichtung reduziert Anschlaggeräusche beim Einwurf. Der Posthaltebügel hält die Sendungen bei der Entnahme zurück.

Integrierter Klingel- und Sprechbereich

Klingelkasten aus Edelstahl V2A, 240er Korn geschliffen. Als Klingeltaster kommt der Edelstahl-Klingeltaster Typ 4 zum Einsatz. Wahlweise mit Sprechsieb vorbereitet für den Einbau von handelsüblichen Wechselsprechanlagen bzw. Einbaulautsprechern. (Wechselsprechanlage/Einbaulautsprecher nicht im Lieferumfang enthalten). Optional ist auch eine Ausführung mit Comelit Ultra Video-Komplettset erhältlich.

Qualitätsfertigung und durchdachte Konstruktion

Die Anlage wird bei der Briefkasten Manufaktur in Deutschland gefertigt. Die Konstruktion ist für eine unkomplizierte Selbstmontage ausgelegt.

Ausstattung und Produktdetails

Briefkastenanlage

Anzahl Briefkästen 4 separat nutzbare Postfächer
Tiefe 100 mm
Material Briefkasten Edelstahl V2A 1.4301
Oberfläche Briefkasten 240er Korn geschliffen
Klingel-/Sprechteil Klingelkasten aus Edelstahl V2A, 240er Korn geschliffen

Post und Bedienung

Einwurföffnung 35 × 325 mm, geeignet für DIN C4 quer
Norm DIN EN 13724
Einwurfklappe Geräuschgedämpft durch Gummidichtung
Schlüssel 2 Schlüssel mit Schlüsselnummer je Briefkasten
Namensschild Wechselnamensschild unterhalb der Einwurfklappe
Posthaltebügel Je Briefkasten integriert

Montage und Ausstattung

Montageart Unterputz
Unterputzrahmen Der Unterputzrahmen aus Edelstahl V2A ist mit einer Moosgummidichtung ausgestattet und garantiert eine sehr hohe Langlebigkeit
Regenablaufkante In die Konstruktion integriert
Fertigung Made in Germany by Briefkasten Manufaktur Lippe

Hinweis zum Wetterschutz

Das Postgut ist bei vollständigem Einwurf und geschlossener Einwurfklappe bestmöglich vor Feuchtigkeit und Verschmutzung geschützt. Herausragende Sendungen können das vollständige Schließen der Klappe verhindern.

Briefkasten Manufaktur Lippe GmbH
Werler Straße 60
32105 Bad Salzuflen

www.briefkasten-manufaktur.de
info@briefkasten-manufaktur.de
Tel.: +49 5222 807110

Geschäftsführer Oliver Woineck
Ust.ID.Nr. DE303690847
Handelsregister Amtsgericht Lemgo, HRB 8618

Hinweis zum Unterputzeinbau

Wandöffnung, Einbautiefe und Befestigung sind vor der Montage auf die ausgewählte Anlage und den vorhandenen Wandaufbau abzustimmen.

Produkteigenschaften

Serie	BASIC
Anzahl der Klingeltaster	4 Taster
Funktionen	Lichttaster, Sprechstelle
Funktionskasten vorbereitet für Hersteller	GIRA, Busch Jaeger, Siedle, STR Elektronik, ELCOM, TCS, Ritto, ALGO, Telegärtner, Auerswald, Legrand Bticino, Comelit
Einzelkasten nach Volumen	Normal > 10 Liter
Anzahl der Kästen	mit 4 Briefkästen
Namensbeschriftung	Namensschild
Grundmaterial	Edelstahl V2A 1.4301
Postentnahme	Frontseitig
Oberfläche/Farbe	Geschliffen
Montageart	Unterputz

Maße

Höhe Einzelkasten in mm	330,0
Breite Einzelkasten in mm	355,0
Volumen in Liter	12,0 | 17,0
Höhe Briefeinwurfschlitz in mm	35,0
Breite Briefeinwurfschlitz in mm	325,0
Höhe Briefkastenanlage in mm	710,0
Breite Briefkastenanlage in mm	930,0
Gesamtbreite in mm	930,0
Tiefe in mm	100,0 | 150,0
Gewicht in kg	34
Lieferzustand	Lieferung erfolgt komplett montiert

Briefkasten Manufaktur Lippe GmbH
Werler Straße 60
32105 Bad Salzuflen

www.briefkasten-manufaktur.de
info@briefkasten-manufaktur.de
Tel.: +49 5222 807110

Geschäftsführer Oliver Woineck
Ust.ID.Nr. DE303690847
Handelsregister Amtsgericht Lemgo, HRB 8618

Weitere Bilder

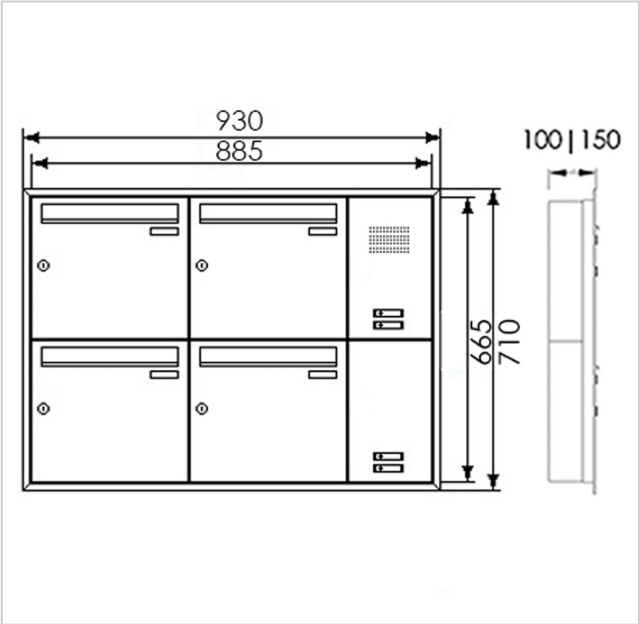







Briefkasten Manufaktur Lippe GmbH
Werler Straße 60
32105 Bad Salzuflen

www.briefkasten-manufaktur.de
info@briefkasten-manufaktur.de
Tel.: +49 5222 807110

Geschäftsführer Oliver Woineck
Ust.ID.Nr. DE303690847
Handelsregister Amtsgericht Lemgo, HRB 8618









Briefkasten Manufaktur Lippe GmbH
Werler Straße 60
32105 Bad Salzuflen

www.briefkasten-manufaktur.de
info@briefkasten-manufaktur.de
Tel.: +49 5222 807110

Geschäftsführer Oliver Woineck
Ust.ID.Nr. DE303690847
Handelsregister Amtsgericht Lemgo, HRB 8618