5er 2x3 Edelstahl Unterputz Briefkastenanlage BASIC Plus 382XU UP - Edelstahl geschliffen - 5 Parteien | 100mm Tiefe | mit 5 Briefkästen (2x3) | Edelstahl, geschliffen



Artikelnummer 382XU-VA-5S-100

Produktbeschreibung

5er 2x3 Edelstahl Unterputz Briefkastenanlage BASIC Plus 382XU UP - Edelstahl geschliffen - 5 Parteien

Moderner Unterputzbriefkasten für 5 Parteien - made in Germany by Briefkasten Manufaktur. Der Briefkasten besteht komplett aus Edelstahl V2A, geschliffen. Die sehr hochwertige Verarbeitung und das durchdachte Konzept machen diesen Unterputzbriefkasten zu unserem Topseller. Eine Regenablaufkante zum optimalen Wasserschutz, eine durchgehende Gummilippe für leisen Einwurf, das solide Wechselnamensschild, ein praktischer Posthaltebügel und das sehr robuste Schloss zeichnen diesen Unterputzbriefkasten aus.

Der Unterputzrahmen aus Edelstahl V2A ist mit einer Moosgummidichtung ausgestattet und garantiert eine sehr hohe Langlebigkeit. Die Briefkastenanlagen der Kollektion BASIC Plus zeichnen sich durch die konsequente Verwendung von Edelstahl V2A aus. Das Resultat ist eine sehr hohe Langlebigkeit und Nachhaltigkeit. Die Konstruktion ist durch unsere eigenen Ingenieure mit Hinblick auf hohe Flexibilität bzw. Modularität, einfache Ersatzteilmontage und unkomplizierte Selbstmontage entwickelt worden.

Für alle BASIC Plus Anlagen sind Ersatzteile direkt verfügbar. 5 fach Unterputz Briefkastenanlage komplett aus Edelstahl V2A 1.4301, 240 Korn geschliffen.

Die Vorteile auf einen Blick

Passender Unterputzrahmen

Der Unterputzrahmen aus Edelstahl V2A ist mit einer Moosgummidichtung ausgestattet und garantiert eine sehr hohe Langlebigkeit

Großzügiger Briefeinwurf

Briefkasten Manufaktur Lippe GmbH
Werler Straße 60
32105 Bad Salzuflen

www.briefkasten-manufaktur.de
info@briefkasten-manufaktur.de
Tel.: +49 5222 807110

Geschäftsführer Oliver Woineck
Ust.ID.Nr. DE303690847
Handelsregister Amtsgericht Lemgo, HRB 8618

Die Einwurföffnung misst 35 × 325 mm und ist für DIN C4 quer ausgelegt. Die Briefkastenausführung entspricht DIN EN 13724.

Leiser Einwurf und komfortable Entnahme

Die integrierte Klappendämpfung mit Gummidichtung reduziert Anschlaggeräusche beim Einwurf. Der Posthaltebügel hält die Sendungen bei der Entnahme zurück.

Material und Oberfläche

Der Briefkasten besteht aus hochwertigem Edelstahl V2A 1.4301, 240er Korn geschliffen.

Qualitätsfertigung und durchdachte Konstruktion

Die Anlage wird bei der Briefkasten Manufaktur in Deutschland gefertigt. Die Konstruktion ist für eine unkomplizierte Selbstmontage ausgelegt.

Ausstattung und Produktdetails

Briefkastenanlage

Anzahl Briefkästen 5 separat nutzbare Postfächer
Anordnung 2 × 3
Tiefe 100 mm
Material Briefkasten Edelstahl V2A 1.4301
Oberfläche Briefkasten 240er Korn geschliffen

Post und Bedienung

Einwurföffnung 35 × 325 mm, geeignet für DIN C4 quer
Norm DIN EN 13724
Einwurfklappe Geräuschgedämpft durch Gummidichtung
Postentnahme Frontseitig
Schlüssel 2 Schlüssel mit Schlüsselnummer je Briefkasten
Namensschild Wechselnamensschild unterhalb der Einwurfklappe
Posthaltebügel Je Briefkasten integriert

Montage und Ausstattung

Montageart Unterputz
Unterputzrahmen Der Unterputzrahmen aus Edelstahl V2A ist mit einer Moosgummidichtung ausgestattet und garantiert eine sehr hohe Langlebigkeit
Regenablaufkante In die Konstruktion integriert
Fertigung Made in Germany by Briefkasten Manufaktur Lippe

Hinweis zum Wetterschutz

Das Postgut ist bei vollständigem Einwurf und geschlossener Einwurfklappe bestmöglich vor Feuchtigkeit und Verschmutzung geschützt. Herausragende Sendungen können das vollständige Schließen der Klappe verhindern.

Hinweis zum Unterputzeinbau

Briefkasten Manufaktur Lippe GmbH
Werler Straße 60
32105 Bad Salzuflen

www.briefkasten-manufaktur.de
info@briefkasten-manufaktur.de
Tel.: +49 5222 807110

Geschäftsführer Oliver Woineck
Ust.ID.Nr. DE303690847
Handelsregister Amtsgericht Lemgo, HRB 8618

Wandöffnung, Einbautiefe und Befestigung sind vor der Montage auf die ausgewählte Anlage und den vorhandenen Wandaufbau abzustimmen.

Produkteigenschaften

Serie	BASIC
Einzelkasten nach Volumen	Normal > 10 Liter
Namensbeschriftung	Namensschild
Grundmaterial	Edelstahl V2A 1.4301
Hausnummer	Hausnummer als Lasergravur
Postentnahme	Frontseitig
Anzahl der Kästen	mit 5 Briefkästen
Oberfläche/Farbe	Geschliffen
Montageart	Unterputz

Maße

Höhe Einzelkasten in mm	330,0
Breite Einzelkasten in mm	355,0
Volumen in Liter	12,0 | 17,0
Höhe Briefeinwurfschlitz in mm	35,0
Breite Briefeinwurfschlitz in mm	325,0
Höhe Briefkastenanlage in mm	1040,0
Breite Briefkastenanlage in mm	760,0
Tiefe in mm	100,0 | 150,0
Gewicht in kg	32
Lieferzustand	Lieferung erfolgt komplett montiert

Briefkasten Manufaktur Lippe GmbH
Werler Straße 60
32105 Bad Salzuflen

www.briefkasten-manufaktur.de
info@briefkasten-manufaktur.de
Tel.: +49 5222 807110

Geschäftsführer Oliver Woineck
Ust.ID.Nr. DE303690847
Handelsregister Amtsgericht Lemgo, HRB 8618

Weitere Bilder









Briefkasten Manufaktur Lippe GmbH
Werler Straße 60
32105 Bad Salzuflen

www.briefkasten-manufaktur.de
info@briefkasten-manufaktur.de
Tel.: +49 5222 807110

Geschäftsführer Oliver Woineck
Ust.ID.Nr. DE303690847
Handelsregister Amtsgericht Lemgo, HRB 8618

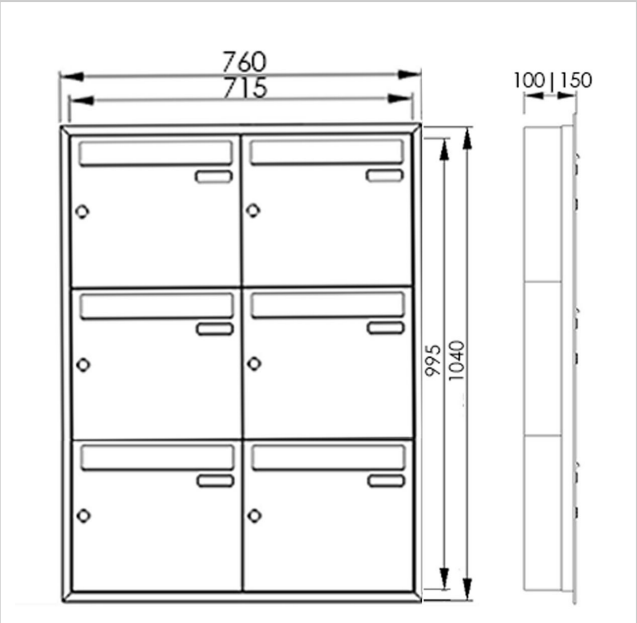



Briefkasten Manufaktur Lippe GmbH
Werler Straße 60
32105 Bad Salzuflen

www.briefkasten-manufaktur.de
info@briefkasten-manufaktur.de
Tel.: +49 5222 807110

Geschäftsführer Oliver Woineck
Ust.ID.Nr. DE303690847
Handelsregister Amtsgericht Lemgo, HRB 8618