3er Briefkastenanlage GOETHE mit 3 Milchkästen als Zeitungs-/Ablagefächer – Aufputzmontage – RAL nach Wahl



Artikelnummer BML3D-S5M15U9CGY

Produktbeschreibung

GOETHE in Ihrer RAL-Wunschfarbe: Wandbriefkastenanlage nach Schweizer Postnorm PTT mit drei Milchkästen

Diese Briefkastenanlage der Serie GOETHE kombiniert drei Briefkästen mit drei separaten Milchkästen, die als Zeitungs-/Ablagefächer ausgeführt sind. Sie erhalten eine Aufputzanlage mit eng anliegender Verkleidung und flachem Regendach.

Die pulverbeschichtete Ausführung in RAL nach Wahl verbindet Edelstahlkästen mit einer Aluminiumverkleidung. Ihre Post entnehmen Sie an der Vorderseite der Briefkästen.

Merkmale dieser Briefkastenanlage

- Gesamtaußenmaße: 1212 × 408 × 425 mm (B × H × T).
- 3 Briefkästen und 3 separate Milchkästen als Zeitungs-/Ablagefächer; Kastenaußenmaße jeweils 400 × 200 × 400 mm (B × H × T). Diese Maße sind keine nutzbaren Innenmaße.
- Aufputzmontage an der Wand; 2 Befestigungsschienen mit jeweils 1080 mm Länge sind enthalten.
- Korpus aus Edelstahl 1.4016, Blenden aus Edelstahl V2A 1.4301.
- Eng anliegende Verkleidung aus 3 mm Aluminium AlMg3 W19 mit 2 Seitenverkleidungen und flachem Regendach.
- Pulverbeschichtete Oberfläche in RAL nach Wahl.

Besonderheiten dieser Briefkastenanlage

Briefkästen nach Schweizer Postnorm PTT mit Push-Key-Schlössern

Die Briefkästen halten die Schweizer Postnorm PTT ein. Jeder der drei Briefkästen ist mit einem Push-Key-Schloss ausgestattet. Die Schlösser sind verschiedenschließend ausgeführt.

Briefkasten Manufaktur Lippe GmbH
Werler Straße 60
32105 Bad Salzuflen

www.briefkasten-manufaktur.de
info@briefkasten-manufaktur.de
Tel.: +49 5222 807110

Geschäftsführer Oliver Woineck
Ust.ID.Nr. DE303690847
Handelsregister Amtsgericht Lemgo, HRB 8618

Zur Ausstattung gehören eine gedämpfte Einwurfklappe, eine durchgehende Gummilippe und eine Regenablaufkante. Der Einwurf ist für DIN-C4-Umschläge ausgelegt. Die Gestaltung der vorderen Entnahmetür hilft, ein Herausfallen der Post beim Öffnen zu verhindern.

Drei separate Milchkästen als Zeitungs-/Ablagefächer

Die drei zusätzlichen Fächer aus Edelstahl dienen als Milchkästen beziehungsweise Zeitungs-/Ablagefächer. Sie lassen sich von unten nach oben öffnen.

Für diese Fächer ist kein Schloss ausgewählt. Sie sind keine gesicherten Paketboxen.

Sechs Namensschilder mit frontseitig wechselbaren Einlagen

Jeder Briefkasten verfügt über zwei Namensschilder BASIC Typ 2 aus glasklarem Polycarbonat. Die Einlagen können Sie von vorn wechseln.

Zur gewählten Ausstattung gehört die Einlage „Werbung Nein Danke“, mit der Sie auf unerwünschte Werbung hinweisen können.

Individuell konfigurierbar

Gestalten Sie Ihre Briefkastenanlage passend zu Ihrem Zuhause: Über „Jetzt konfigurieren“ stimmen Sie diesen Aufbau auf Ihre Wünsche ab.

- Oberfläche der Kästen: Passen Sie die Farbe im 3D-Konfigurator mit den für diese Ausführung angebotenen Farben an.
- Individuelle Beschriftung: Gestalten Sie die dafür vorgesehenen Flächen mit eigenen Namen, Hausnummern oder Wunschtexten. Abgebildete Beschriftungen sind Beispiele und können ersetzt werden.
- Schriftgestaltung: Wählen Sie aus den zur Beschriftung angebotenen Schriftarten und passen Sie die Darstellung im Konfigurator an.
- Ausstattung: Ergänzen oder ändern Sie die zur Anlage passenden Komponenten aus der jeweils verfügbaren Auswahl.

Bei individuellen Änderungen werden Maße und Preis im 3D-Konfigurator passend zu Ihrer Auswahl neu berechnet.

Wichtige Informationen

Wasserschutz: Ein geschützter Standort, möglichst unter einem Vordach, unterstützt den Schutz Ihrer Post. Postsendungen sollten vollständig eingesteckt und die Einwurfklappe geschlossen sein.

Montage: Prüfen Sie den Untergrund und die Einbausituation anhand der Gesamtmaße und der Montageanleitung.

Briefkasten Manufaktur Lippe GmbH
Werler Straße 60
32105 Bad Salzuflen

www.briefkasten-manufaktur.de
info@briefkasten-manufaktur.de
Tel.: +49 5222 807110

Geschäftsführer Oliver Woineck
Ust.ID.Nr. DE303690847
Handelsregister Amtsgericht Lemgo, HRB 8618

Produkteigenschaften

Serie	GOETHE
Zugangsschutz	Push-Key-Schloss
Namensbeschriftung	Namensschild
Grundmaterial	Aluminium AlMg3 W19, Edelstahl V2A 1.4301, Edelstahl 1.4016 (nichtrostender magnetischer Edelstahl)
Postentnahme	Frontseitig
Oberfläche/Farbe	RAL nach Wahl (lt. Farbtabelle)
Montageart	Aufputz
Anzahl der Kästen	mit 3 Briefkästen

Briefkasten Manufaktur Lippe GmbH
Werler Straße 60
32105 Bad Salzuflen

www.briefkasten-manufaktur.de
info@briefkasten-manufaktur.de
Tel.: +49 5222 807110

Geschäftsführer Oliver Woineck
Ust.ID.Nr. DE303690847
Handelsregister Amtsgericht Lemgo, HRB 8618

Maße

Höhe Einzelkasten in mm	200
Breite Einzelkasten in mm	400
Bauhöhe in mm	408
Gesamtbreite in mm	1212
Tiefe in mm	425

Maßskizze

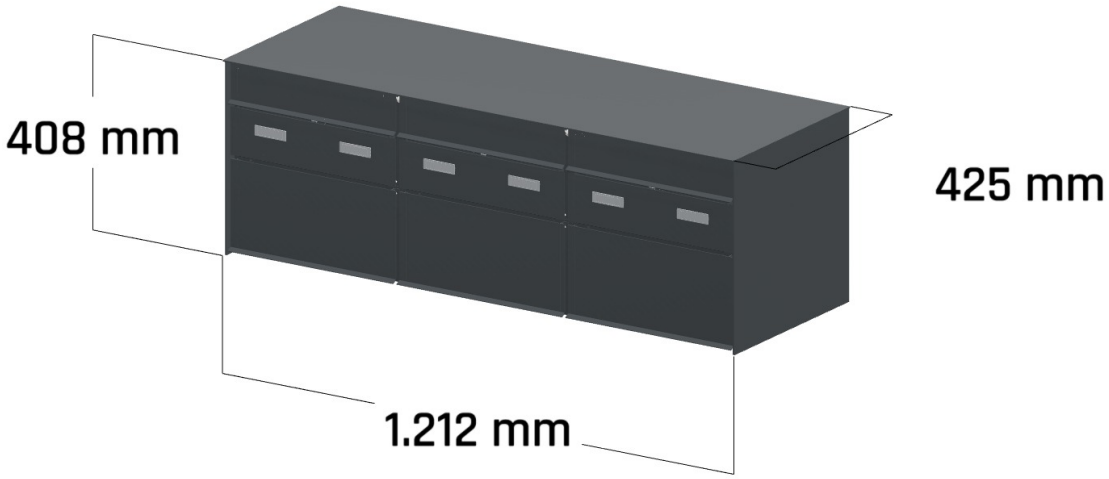

Briefkasten Manufaktur Lippe GmbH
Werler Straße 60
32105 Bad Salzuflen

www.briefkasten-manufaktur.de
info@briefkasten-manufaktur.de
Tel.: +49 5222 807110

Geschäftsführer Oliver Woineck
Ust.ID.Nr. DE303690847
Handelsregister Amtsgericht Lemgo, HRB 8618

Weitere Bilder



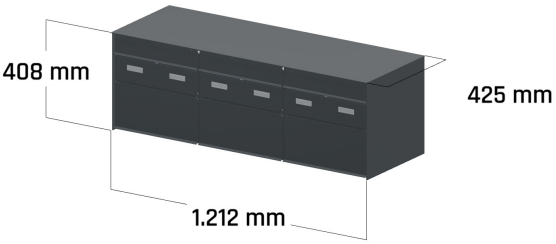

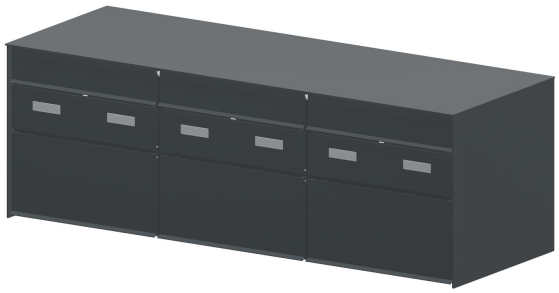



Briefkasten Manufaktur Lippe GmbH
Werler Straße 60
32105 Bad Salzuflen

www.briefkasten-manufaktur.de
info@briefkasten-manufaktur.de
Tel.: +49 5222 807110

Geschäftsführer Oliver Woineck
Ust.ID.Nr. DE303690847
Handelsregister Amtsgericht Lemgo, HRB 8618