3er Aufputz Briefkastenanlage Design BASIC 385A-VA AP mit Klingelkasten - Edelstahl V2A, geschliffen | Oben | Edelstahl, geschliffen | mit 3 Briefkästen

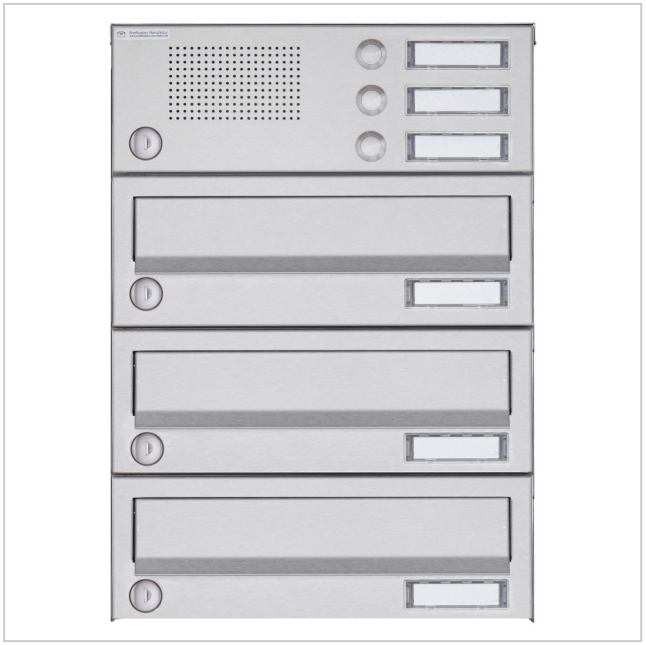

Artikelnummer 385A-VA-3S-SP

Produktbeschreibung

Schmale Aufputz-Briefkastenanlage BASIC 385A für 3 Parteien mit Klingel-/Sprechteil – Edelstahl V2A geschliffen

Als Briefkastenanlage für das Mehrfamilienhaus bringt diese Aufputz-Briefkastenanlage BASIC 3 separat nutzbare Postfächer in eine übersichtliche, kompakte Ordnung. Bewohner finden ihr Fach schnell, Zusteller können die Anlage intuitiv bedienen und die gemeinsame Konstruktion nutzt Fläche und Material effizient. Klingel-/Sprechbereich und Postfächer sind dabei als zusammenhängende Eingangslösung organisiert. Gerade bei mehreren Parteien entsteht so ein stimmiges Verhältnis aus Platzbedarf, Komfort und Preis-Leistung pro Wohneinheit.

Die Briefkästen bestehen aus geschliffenem Edelstahl V2A 1.4301. Die sichtbare Oberfläche ist in Edelstahl V2A 1.4301, geschliffen ausgeführt. Die enganliegende Seitenverkleidung und das Regendach fassen die einzelnen Module zu einer geschlossenen Wandanlage zusammen und geben der Front eine ruhige, einheitliche Linie. So bleibt die Materialwirkung klar und die Anlage fügt sich sauber in die Fassade ein.

Im täglichen Gebrauch punktet die Anlage mit 12 Litern Postvolumen je Fach und einem 35 × 265 mm großen Einwurf für DIN-C4-Sendungen im Hochformat. Auch größere Umschläge lassen sich damit bequem einwerfen. Eine geräuschdämpfende Gummilippe reduziert Anschlaggeräusche; das Wechselnamensschild erleichtert spätere Namensänderungen und die eindeutige Zuordnung. Die separat nutzbaren Fächer bleiben im Alltag klar voneinander getrennt.

Die wichtigsten Vorteile auf einen Blick

Briefkastenanlage für Mehrfamilienhäuser

Briefkasten Manufaktur Lippe GmbH
Werler Straße 60
32105 Bad Salzuflen

www.briefkasten-manufaktur.de
info@briefkasten-manufaktur.de
Tel.: +49 5222 807110

Geschäftsführer Oliver Woineck
Ust.ID.Nr. DE303690847
Handelsregister Amtsgericht Lemgo, HRB 8618

Mit 3 separat nutzbaren Postfächern ist die Anlage auf typische Anforderungen im Mehrfamilienhaus ausgelegt: klare Zuordnung, schnelle Orientierung und eine kompakte gemeinsame Konstruktion statt vieler einzelner Kästen. Der integrierte Klingel-/Sprechbereich hält auch die Besucherkommunikation übersichtlich an einem Ort. Wechselnamensschilder und verfügbare Ersatzteile erleichtern Mieterwechsel und sichern ein gutes Preis-Leistungs-Verhältnis pro Partei.

DIN-C4-Post komfortabel und knickfrei aufnehmen

Rund 12 Liter Volumen je Postfach bieten eine ausgewogene Größe für den täglichen Posteingang. Der 35 × 265 mm große Einwurf ist auf DIN-C4-Sendungen im Hochformat abgestimmt, sodass auch größere Umschläge bequem eingeworfen werden können. So bleibt die Anlage kompakt, ohne beim Postkomfort unnötig Abstriche zu machen.

Platzsparend und sauber an der Fassade montiert

Die Aufputzmontage nutzt die vorhandene Wandfläche und hält Wege sowie Vorgarten frei. Seitenverkleidung und Regendach fassen die einzelnen Module zu einer geschlossenen Einheit zusammen. Die Montageschiene unterstützt eine saubere Ausrichtung bei der Montage. Das Ergebnis ist eine technisch klare und zugleich ruhige Fassadenlösung.

Klingel- und Sprechbereich sinnvoll integriert

Klingeltaster und Sprechvorbereitung sitzen direkt in der Briefkastenanlage. Dadurch bleibt der Eingangsbereich aufgeräumt und Bewohner wie Besucher finden alle Funktionen an einem klar definierten Ort. Zum Einsatz kommen 3 runde Edelstahl-Klingeltaster Typ 4. Die Sprechlochung mit Universaladapter ist für handelsübliche Einbaulautsprecher vorbereitet. Einbaulautsprecher beziehungsweise Wechselsprechanlage sind nicht im Lieferumfang enthalten.

BASIC – langlebig, servicefreundlich und wirtschaftlich gedacht

Die BASIC-Serie ist auf zuverlässigen Alltag und langfristige Nutzung ausgelegt. Wechselnamensschilder vereinfachen Namensänderungen; modellbezogene Schlösser, Namensschilder und weitere Ersatzteile sind verfügbar. Dadurch lassen sich typische Verschleiß- oder Änderungsthemen gezielt lösen, statt die komplette Briefkastenanlage zu ersetzen – sinnvoll für Eigentümer, Hausverwaltungen und Bewohner.

Ausstattung der BASIC 385A Briefkastenanlage

Briefkastenanlage

Anzahl Briefkästen 3 separat abschließbare Postfächer
Einzelkasten 300 × 110 × 385 mm (B × H × T)
Volumen Ca. 12 Liter je Briefkasten
Material Edelstahl V2A 1.4301, geschliffen
Oberfläche Edelstahl V2A 1.4301, geschliffen
Norm DIN EN 13724

Klingel- und Sprechteil

Klingeltaster 3 runde Edelstahl-Klingeltaster Typ 4
Klingel-/Sprechteil Passend zur gewählten Material- und Farbausführung
Sprechvorbereitung Sprechlochung mit Universaladapter für handelsübliche Einbaulautsprecher
Blendenposition Je nach gewählter Konfiguration links, oben oder rechts
Schaltleistung Taster Max. 250 V AC / 5 A

Briefkasten Manufaktur Lippe GmbH
Werler Straße 60
32105 Bad Salzuflen

www.briefkasten-manufaktur.de
info@briefkasten-manufaktur.de
Tel.: +49 5222 807110

Geschäftsführer Oliver Woineck
Ust.ID.Nr. DE303690847
Handelsregister Amtsgericht Lemgo, HRB 8618

Lieferhinweis Einbaulautsprecher / Wechselsprechanlage nicht enthalten

Verkleidung und Wandmontage

Seitenverkleidung Enganliegende Ausführung
Regendach Massive, zur Anlage passende Ausführung
Montageart Aufputz-Wandmontage
Montagehilfe Montageschiene
Befestigungsmaterial Schrauben und Dübel enthalten; Eignung zum Wandaufbau vor Ort prüfen
Fertigung Made in Germany by Briefkasten Manufaktur Lippe

Hinweis zum Klingel-/Sprechteil

Die Sprechlochung ist mit einem Universaladapter für handelsübliche Einbaulautsprecher vorbereitet. Einbaulautsprecher und Wechselsprechanlage sind nicht Bestandteil der Grundausstattung. Elektrischer Anschluss und Inbetriebnahme sollten durch qualifiziertes Fachpersonal erfolgen.

Hinweis zur Wandmontage

Die Wand muss eben und ausreichend tragfähig sein. Die mitgelieferten Schrauben und Dübel sind nur zu verwenden, wenn sie zum vorhandenen Wandaufbau passen; bei anderen Untergründen oder Wärmedämmverbundsystemen sind geeignete Befestigungslösungen bauseits festzulegen.

Hinweis zum Wetterschutz

Die Post ist nur bei vollständig eingeworfenen Sendungen und geschlossener Einwurfklappe bestmöglich vor Feuchtigkeit und Verschmutzung geschützt. Herausragende Briefe oder Zeitschriften können das vollständige Schließen der Klappe verhindern.

Produkteigenschaften

Grundmaterial	Stahl, verzinkt, Edelstahl V2A 1.4301
Serie	BASIC
Anzahl der Klingeltaster	3 Taster
Funktionen	Lichttaster, Sprechstelle
Funktionskasten vorbereitet für Hersteller	GIRA, Busch Jaeger, Siedle, STR Elektronik, ELCOM, TCS, Ritto, ALGO, Telegärtner, Auerswald, Legrand Bticino, Comelit
Einzelkasten nach Volumen	Normal > 10 Liter
Namensbeschriftung	Namensschild
Postentnahme	Frontseitig
Oberfläche/Farbe	Geschliffen
Montageart	Aufputz
Anzahl der Kästen	mit 3 Briefkästen

Briefkasten Manufaktur Lippe GmbH
Werler Straße 60
32105 Bad Salzuflen

www.briefkasten-manufaktur.de
info@briefkasten-manufaktur.de
Tel.: +49 5222 807110

Geschäftsführer Oliver Woineck
Ust.ID.Nr. DE303690847
Handelsregister Amtsgericht Lemgo, HRB 8618

Maße

Höhe Einzelkasten in mm	110,0
Breite Einzelkasten in mm	300,0
Volumen in Liter	12
Höhe Briefeinwurfschlitz in mm	35,0
Breite Briefeinwurfschlitz in mm	265,0
Höhe Briefkastenanlage in mm	440,0
Breite Briefkastenanlage in mm	300,0
Tiefe in mm	435,0
Gewicht in kg	25
Lieferzustand	Lieferung erfolgt komplett montiert

Maßskizze

Briefkasten Manufaktur Lippe GmbH
Werler Straße 60
32105 Bad Salzuflen

www.briefkasten-manufaktur.de
info@briefkasten-manufaktur.de
Tel.: +49 5222 807110

Geschäftsführer Oliver Woineck
Ust.ID.Nr. DE303690847
Handelsregister Amtsgericht Lemgo, HRB 8618

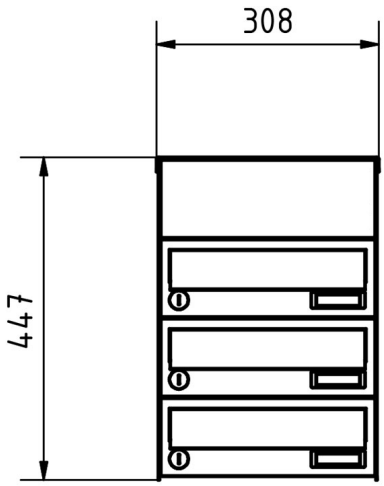

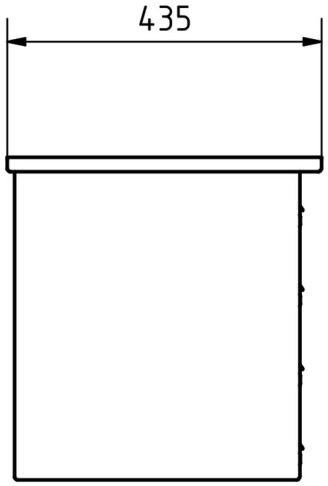

Briefkasten Manufaktur Lippe GmbH
Werler Straße 60
32105 Bad Salzuflen

www.briefkasten-manufaktur.de
info@briefkasten-manufaktur.de
Tel.: +49 5222 807110

Geschäftsführer Oliver Woineck
Ust.ID.Nr. DE303690847
Handelsregister Amtsgericht Lemgo, HRB 8618

Weitere Bilder







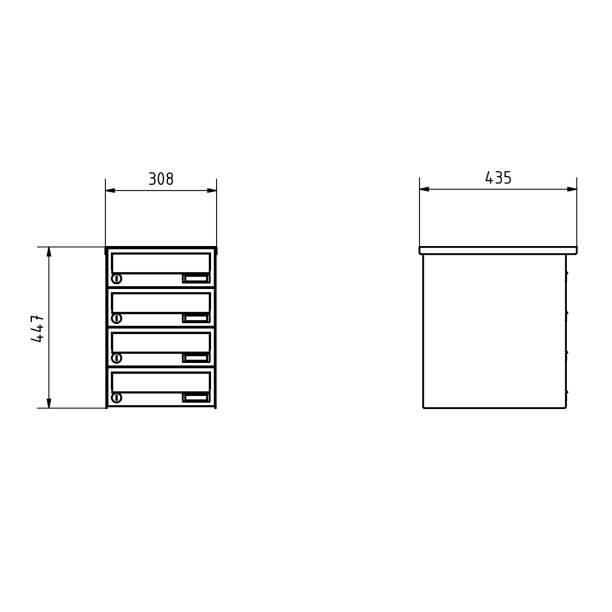

Briefkasten Manufaktur Lippe GmbH
Werler Straße 60
32105 Bad Salzuflen

www.briefkasten-manufaktur.de
info@briefkasten-manufaktur.de
Tel.: +49 5222 807110

Geschäftsführer Oliver Woineck
Ust.ID.Nr. DE303690847
Handelsregister Amtsgericht Lemgo, HRB 8618







Briefkasten Manufaktur Lippe GmbH
Werler Straße 60
32105 Bad Salzuflen

www.briefkasten-manufaktur.de
info@briefkasten-manufaktur.de
Tel.: +49 5222 807110

Geschäftsführer Oliver Woineck
Ust.ID.Nr. DE303690847
Handelsregister Amtsgericht Lemgo, HRB 8618