7er Standbriefkasten Design BASIC 385P-9016 ST-T mit Klingelkasten - RAL 9016 verkehrsweiß | RAL 9016 verkehrsweiß feinstruktur matt | Links | mit 7 Briefkästen



Artikelnummer 385P-9016-7S-SP-L

Produktbeschreibung

Freistehende Briefkastenanlage BASIC 385P mit Klingel-/Sprechteil links für 7 Parteien – RAL 9016 Verkehrsweiß – schmale Ausführung

Als Briefkastenanlage für das Mehrfamilienhaus bringt diese freistehende Briefkastenanlage BASIC 7 separat nutzbare Postfächer in eine übersichtliche, kompakte Ordnung. Bewohner finden ihr Fach schnell, Zusteller können die Anlage intuitiv bedienen und die gemeinsame Konstruktion nutzt Fläche und Material effizient. Klingel-/Sprechbereich und Postfächer sind dabei als zusammenhängende Eingangslösung organisiert. Gerade bei mehreren Parteien entsteht so ein stimmiges Verhältnis aus Platzbedarf, Komfort und Preis-Leistung pro Wohneinheit.

Die Briefkästen bestehen aus verzinktem Stahl. Seitenverkleidung und Regendach bestehen aus Edelstahl V2A. Die sichtbaren Briefkastenflächen sind in RAL 9016 Verkehrsweiß Feinstruktur matt ausgeführt. Die tragende Standkonstruktion ist davon klar getrennt und besteht aus massiven Standelementen aus eloxiertem Aluminium-Profil, pulverbeschichtet in RAL 9016 Verkehrsweiß. Damit ist auf einen Blick verständlich, welche Bauteile den Postbereich bilden und welche die Anlage dauerhaft tragen.

Im täglichen Gebrauch punktet die Anlage mit 12 Litern Postvolumen je Fach und einem 35 × 265 mm großen Einwurf für DIN-C4-Sendungen im Hochformat. Auch größere Umschläge lassen sich damit bequem einwerfen. Eine geräuschdämpfende Gummilippe reduziert Anschlaggeräusche; das Wechselnamensschild erleichtert spätere Namensänderungen und die eindeutige Zuordnung. Die separat nutzbaren Fächer bleiben im Alltag klar voneinander getrennt.

Die wichtigsten Vorteile auf einen Blick

Briefkastenanlage für Mehrfamilienhäuser

Briefkasten Manufaktur Lippe GmbH
Werler Straße 60
32105 Bad Salzuflen

www.briefkasten-manufaktur.de
info@briefkasten-manufaktur.de
Tel.: +49 5222 807110

Geschäftsführer Oliver Woineck
Ust.ID.Nr. DE303690847
Handelsregister Amtsgericht Lemgo, HRB 8618

Mit 7 separat nutzbaren Postfächern ist die Anlage auf typische Anforderungen im Mehrfamilienhaus ausgelegt: klare Zuordnung, schnelle Orientierung und eine kompakte gemeinsame Konstruktion statt vieler einzelner Kästen. Der integrierte Klingel-/Sprechbereich hält auch die Besucherkommunikation übersichtlich an einem Ort. Wechselnamensschilder und verfügbare Ersatzteile erleichtern Mieterwechsel und sichern ein gutes Preis-Leistungs-Verhältnis pro Partei.

DIN-C4-Post komfortabel und knickfrei aufnehmen

Rund 12 Liter Volumen je Postfach bieten eine ausgewogene Größe für den täglichen Posteingang. Der 35 × 265 mm große Einwurf ist auf DIN-C4-Sendungen im Hochformat abgestimmt, sodass auch größere Umschläge bequem eingeworfen werden können. So bleibt die Anlage kompakt, ohne beim Postkomfort unnötig Abstriche zu machen.

Massive Aluminium-Standelemente für eine stabile Basis

Die freistehende Anlage wird von massiven Standelementen aus eloxiertem Aluminium-Profil, pulverbeschichtet in RAL 9016 Verkehrsweiß getragen. Die Standkonstruktion bleibt damit klar vom Briefkastenbereich getrennt und ist auf den dauerhaften Einsatz am Grundstückseingang ausgelegt. Die Montage ist wahlweise zur Schraubmontage oder zum Einbetonieren vorgesehen. Das schafft Stabilität und lässt die Anlage zugleich architektonisch sauber wirken.

Klingel- und Sprechbereich sinnvoll integriert

Klingeltaster und Sprechvorbereitung sitzen direkt in der Briefkastenanlage. Dadurch bleibt der Eingangsbereich aufgeräumt und Bewohner wie Besucher finden alle Funktionen an einem klar definierten Ort. Zum Einsatz kommen 7 runde Edelstahl-Klingeltaster Typ 4. Die Sprechlochung mit Universaladapter ist für handelsübliche Einbaulautsprecher vorbereitet. Einbaulautsprecher beziehungsweise Wechselsprechanlage sind nicht im Lieferumfang enthalten.

BASIC – langlebig, servicefreundlich und wirtschaftlich gedacht

Die BASIC-Serie ist auf zuverlässigen Alltag und langfristige Nutzung ausgelegt. Wechselnamensschilder vereinfachen Namensänderungen; modellbezogene Schlösser, Namensschilder und weitere Ersatzteile sind verfügbar. Dadurch lassen sich typische Verschleiß- oder Änderungsthemen gezielt lösen, statt die komplette Briefkastenanlage zu ersetzen – sinnvoll für Eigentümer, Hausverwaltungen und Bewohner.

Ausstattung der BASIC 385P Briefkastenanlage

Briefkastenanlage

Anzahl Briefkästen 7 separat nutzbare Postfächer
Briefkastenmaß 300 × 110 × 385 mm (B × H × T) je Postfach
Postvolumen Ca. 12 Liter je Briefkasten
Material Verzinkter Stahl; Seitenverkleidung und Regendach aus Edelstahl V2A
Oberfläche RAL 9016 Verkehrsweiß Feinstruktur matt
Einwurföffnung 35 × 265 mm, geeignet für DIN C4 hoch
Norm Briefkästen entsprechend DIN EN 13724

Klingel- und Sprechteil

Klingel-Funktionskasten Verzinkter Stahl, passend pulverbeschichtet
Position Links
Klingeltaster 7 runde Edelstahl-Klingeltaster Typ 4

Briefkasten Manufaktur Lippe GmbH
Werler Straße 60
32105 Bad Salzuflen

www.briefkasten-manufaktur.de
info@briefkasten-manufaktur.de
Tel.: +49 5222 807110

Geschäftsführer Oliver Woineck
Ust.ID.Nr. DE303690847
Handelsregister Amtsgericht Lemgo, HRB 8618

Sprechlochung Mit Universaladapter für handelsübliche Einbaulautsprecher
Einbaulautsprecher Nicht im Lieferumfang enthalten
Namensschild Eindrücksicher und schlagfest ausgeführt

Massive Aluminium-Standelemente

Standelemente Massiv gefertigtes, eloxiertes Aluminium-Profil
Beschichtung Pulverbeschichtet in RAL 9016 Verkehrsweiß
Montagearten Wahlweise Schraubmontage oder Einbetonieren
Schraubmontage Standelemente in 1200 oder 1600 mm auswählbar
Einbetonieren Standelemente in 1600 oder 2000 mm auswählbar
Lieferzustand Standelemente und Briefkastenanlage montagegerecht geteilt
Fertigung Made in Germany by Briefkasten Manufaktur Lippe

Hinweis zum Klingel-/Sprechteil

Der Universaladapter ist für viele handelsübliche Einbaulautsprecher geeignet. Wechselsprechanlage beziehungsweise Einbaulautsprecher, Spannungsversorgung und Verkabelung sind nicht Bestandteil der beschriebenen Grundausstattung und müssen passend zum geplanten System vorgesehen werden.

Montage auf einem Fundament

Bei Schraubmontage ist ein ebenes und ausreichend tragfähiges Fundament erforderlich. Die Befestigungsmittel sind passend zu Fundament, Anlagengewicht und örtlicher Einbausituation auszuwählen.

Montage durch Einbetonieren

Für die Einbetonier-Ausführung werden die verlängerten Aluminium-Standelemente lotrecht in einem ausreichend dimensionierten Betonfundament verankert. Fundamentgröße und Einbindetiefe sind auf Bodenbeschaffenheit, Anlagenabmessungen und örtliche Belastungen abzustimmen.

Hinweis zum Wetterschutz

Regendach, enganliegende Seitenverkleidung und Regenablaufrinnen unterstützen den Wetterschutz. Briefsendungen müssen vollständig eingeworfen sein, damit sich die Einwurfklappen vollständig schließen können. Bei extremen Witterungsbedingungen kann trotz normgerechter Ausführung geringe Feuchtigkeit eindringen.

Briefkasten Manufaktur Lippe GmbH
Werler Straße 60
32105 Bad Salzuflen

www.briefkasten-manufaktur.de
info@briefkasten-manufaktur.de
Tel.: +49 5222 807110

Geschäftsführer Oliver Woineck
Ust.ID.Nr. DE303690847
Handelsregister Amtsgericht Lemgo, HRB 8618

Produkteigenschaften

Grundmaterial	Stahl, verzinkt, Aluminium AlMg3 W19, Edelstahl V2A 1.4301
Serie	BASIC
Anzahl der Klingeltaster	7 Taster
Funktionen	Lichttaster, Sprechstelle
Funktionskasten vorbereitet für Hersteller	GIRA, Busch Jaeger, Siedle, STR Elektronik, ELCOM, TCS, Ritto, ALGO, Telegärtner, Auerswald, Legrand Bticino, Comelit
Einzelkasten nach Volumen	Normal > 10 Liter
Namensbeschriftung	Namensschild
Montageart	Freistehend
Anzahl der Kästen	mit 7 Briefkästen
Postentnahme	Frontseitig
Oberfläche/Farbe	RAL 9016 verkehrsweiß

Briefkasten Manufaktur Lippe GmbH
Werler Straße 60
32105 Bad Salzuflen

www.briefkasten-manufaktur.de
info@briefkasten-manufaktur.de
Tel.: +49 5222 807110

Geschäftsführer Oliver Woineck
Ust.ID.Nr. DE303690847
Handelsregister Amtsgericht Lemgo, HRB 8618

Maße

Höhe Einzelkasten in mm	110,0
Breite Einzelkasten in mm	300,0
Volumen in Liter	12
Höhe Briefeinwurfschlitz in mm	35,0
Breite Briefeinwurfschlitz in mm	265,0
Bauhöhe in mm	1200,0 | 1600,0
Gesamtbreite in mm	700,0
Tiefe in mm	435,0
Gewicht in kg	63
Lieferzustand	Lieferung erfolgt in Blöcken, Standelemente / Briefkasten geteilt

Briefkasten Manufaktur Lippe GmbH
Werler Straße 60
32105 Bad Salzuflen

www.briefkasten-manufaktur.de
info@briefkasten-manufaktur.de
Tel.: +49 5222 807110

Geschäftsführer Oliver Woineck
Ust.ID.Nr. DE303690847
Handelsregister Amtsgericht Lemgo, HRB 8618

Maßskizze

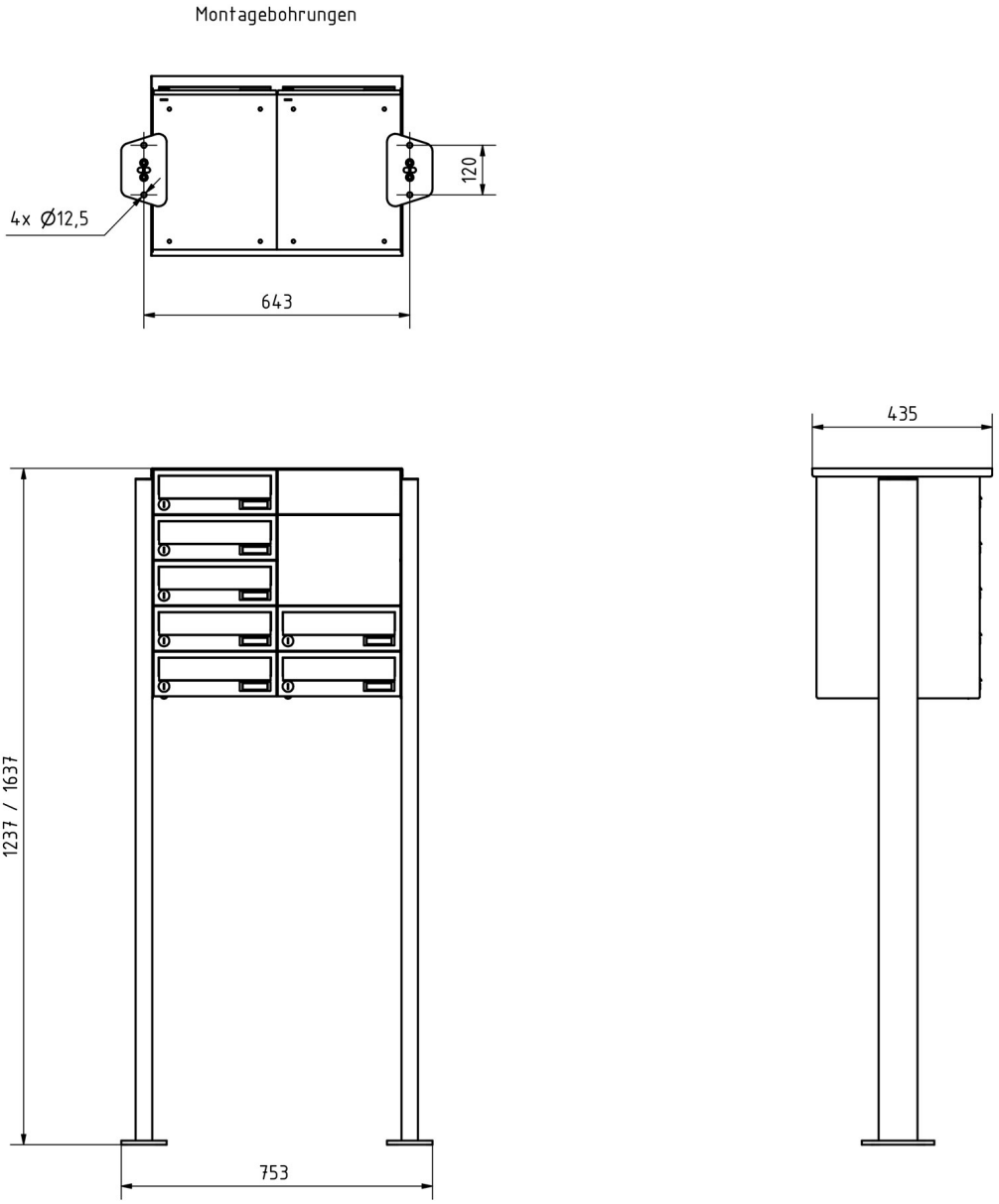

Briefkasten Manufaktur Lippe GmbH
Werler Straße 60
32105 Bad Salzuflen

www.briefkasten-manufaktur.de
info@briefkasten-manufaktur.de
Tel.: +49 5222 807110

Geschäftsführer Oliver Woineck
Ust.ID.Nr. DE303690847
Handelsregister Amtsgericht Lemgo, HRB 8618

Weitere Bilder









Briefkasten Manufaktur Lippe GmbH
Werler Straße 60
32105 Bad Salzuflen

www.briefkasten-manufaktur.de
info@briefkasten-manufaktur.de
Tel.: +49 5222 807110

Geschäftsführer Oliver Woineck
Ust.ID.Nr. DE303690847
Handelsregister Amtsgericht Lemgo, HRB 8618



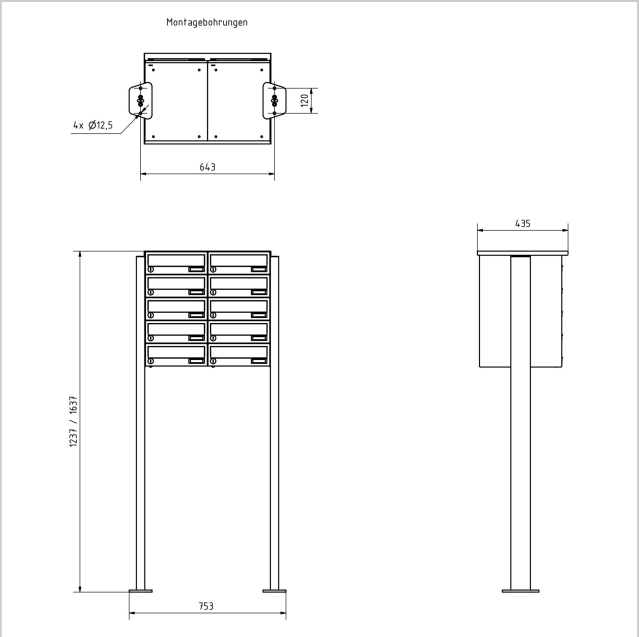

Briefkasten Manufaktur Lippe GmbH
Werler Straße 60
32105 Bad Salzuflen

www.briefkasten-manufaktur.de
info@briefkasten-manufaktur.de
Tel.: +49 5222 807110

Geschäftsführer Oliver Woineck
Ust.ID.Nr. DE303690847
Handelsregister Amtsgericht Lemgo, HRB 8618