6er-Briefkastenanlage GOETHE mit 6 Milchkästen als Zeitungs-/Ablagefächer – Aufputzmontage – RAL nach Wahl



Artikelnummer BML3D-ACEY2W5NAM

Produktbeschreibung

GOETHE für sechs Parteien: Wandbriefkastenanlage nach Schweizer Postnorm PTT in Ihrer RAL-Wunschfarbe

Diese Briefkastenanlage der Serie GOETHE kombiniert sechs Briefkästen mit sechs separaten Zeitungs-/Ablagefächern als sogenannte Milchkästen. Die Briefkästen erfüllen die Schweizer Postnorm PTT.

Sie erhalten die Anlage zur Aufputzmontage mit enganliegender Verkleidung, flachem Regendach und Befestigungsschienen. Die pulverbeschichtete Oberfläche wird in RAL nach Wahl ausgeführt. Ihre Post entnehmen Sie an der Vorderseite.

Merkmale dieser Briefkastenanlage

- Gesamtaußenmaße der Anlage: 1212 × 808 × 425 mm (B × H × T).
- 6 Briefkästen mit frontseitiger Postentnahme und jeweils 2 Namensschildern, insgesamt 12 Namensschilder.
- 6 zusätzliche Zeitungs-/Ablagefächer als Milchkästen aus Edelstahl; Außenmaße je Fach: 400 × 200 × 400 mm (B × H × T).
- Aufputzmontage mit 2 Befestigungsschienen zur Wandmontage, jeweils 1080 mm lang.
- Korpus aus Edelstahl 1.4016 und Blenden aus Edelstahl V2A 1.4301.
- Enganliegende Verkleidung aus 3 mm Aluminium AlMg3 W19 mit 2 Seitenverkleidungen und flachem Regendach.
- Pulverbeschichtete Oberfläche in RAL nach Wahl.
- 6 verschiedenschließende Push-Key-Schlösser, jeweils eines pro Briefkasten.

Besonderheiten dieser Briefkastenanlage

Schweizer Postnorm PTT und separate Milchkästen

Briefkasten Manufaktur Lippe GmbH
Werler Straße 60
32105 Bad Salzuflen

www.briefkasten-manufaktur.de
info@briefkasten-manufaktur.de
Tel.: +49 5222 807110

Geschäftsführer Oliver Woineck
Ust.ID.Nr. DE303690847
Handelsregister Amtsgericht Lemgo, HRB 8618

Die Briefkästen erfüllen die Schweizer Postnorm PTT. Ergänzend stehen Ihnen sechs separate Zeitungs-/Ablagefächer als sogenannte Milchkästen zur Verfügung.

Diese Fächer werden von unten nach oben geöffnet und bieten Platz für Zeitungen, Zeitschriften und Ablagen. Sie sind keine gesicherten Paketboxen. Die angegebenen Fachmaße sind Außenmaße und keine nutzbaren Innen- oder Paketmaße.

Gedämpfter Einwurf und durchdachte Postentnahme

Die Briefkästen besitzen eine Regenablaufkante, eine durchgehende Gummilippe und eine gedämpfte Einwurfklappe für einen leisen Einwurf. Der Einwurf ist für DIN-C4-Umschläge dimensioniert.

Die Gestaltung der Entnahmetür wirkt dem Herausfallen der Post beim Öffnen entgegen. Einwurfhöhe und verjüngter Schacht erschweren eine ungewollte Entnahme durch den Einwurf.

Push-Key-Schlösser mit unterschiedlicher Schließung

Jeder der sechs Briefkästen ist mit einem eigenen Push-Key-Schloss ausgestattet. Die Schlösser sind verschiedenschließend ausgeführt; die Briefkästen haben somit unterschiedliche Schließungen.

Zwei Namensschilder je Briefkasten mit Werbehinweis

Die insgesamt zwölf Namensschilder BASIC Typ 2 bestehen aus glasklarem Polycarbonat. Ihre Einlagen können Sie von vorn wechseln.

Zur Ausstattung gehört die Einlage „Werbung Nein Danke“. Damit können Sie neben Ihrem Namen auch einen Hinweis zu unerwünschter Werbung am Briefkasten anbringen.

Individuell konfigurierbar

Gestalten Sie Ihre Briefkastenanlage passend zu Ihrem Zuhause: Über „Jetzt konfigurieren“ stimmen Sie diesen Aufbau auf Ihre Wünsche ab.

- Oberfläche der Kästen: Passen Sie die Farbe im 3D-Konfigurator mit den für diese Ausführung angebotenen Farben an.
- Individuelle Beschriftung: Gestalten Sie die dafür vorgesehenen Flächen mit eigenen Namen, Hausnummern oder Wunschtexten. Abgebildete Beschriftungen sind Beispiele und können ersetzt werden.
- Schriftgestaltung: Wählen Sie aus den zur Beschriftung angebotenen Schriftarten und passen Sie die Darstellung im Konfigurator an.
- Ausstattung: Ergänzen oder ändern Sie die zur Anlage passenden Komponenten aus der jeweils verfügbaren Auswahl.

Bei individuellen Änderungen werden Maße und Preis im 3D-Konfigurator passend zu Ihrer Auswahl neu berechnet.

Wichtige Informationen

Wasserschutz: Ein geschützter Standort, möglichst unter einem Vordach, unterstützt den Schutz Ihrer Post. Postsendungen sollten vollständig eingesteckt und die Einwurfklappe geschlossen sein.

Montage: Prüfen Sie den Untergrund und die Einbausituation anhand der Gesamtmaße und der Montageanleitung.

Briefkasten Manufaktur Lippe GmbH
Werler Straße 60
32105 Bad Salzuflen

www.briefkasten-manufaktur.de
info@briefkasten-manufaktur.de
Tel.: +49 5222 807110

Geschäftsführer Oliver Woineck
Ust.ID.Nr. DE303690847
Handelsregister Amtsgericht Lemgo, HRB 8618

Produkteigenschaften

Serie	GOETHE
Zugangsschutz	Push-Key-Schloss
Anzahl der Kästen	mit 6 Briefkästen
Namensbeschriftung	Namensschild
Grundmaterial	Aluminium AlMg3 W19, Edelstahl V2A 1.4301, Edelstahl 1.4016 (nichtrostender magnetischer Edelstahl)
Postentnahme	Frontseitig
Oberfläche/Farbe	RAL nach Wahl (lt. Farbtabelle)
Montageart	Aufputz

Briefkasten Manufaktur Lippe GmbH
Werler Straße 60
32105 Bad Salzuflen

www.briefkasten-manufaktur.de
info@briefkasten-manufaktur.de
Tel.: +49 5222 807110

Geschäftsführer Oliver Woineck
Ust.ID.Nr. DE303690847
Handelsregister Amtsgericht Lemgo, HRB 8618

Maße

Höhe Einzelkasten in mm	200
Breite Einzelkasten in mm	400
Bauhöhe in mm	808
Gesamtbreite in mm	1212
Tiefe in mm	425

Maßskizze

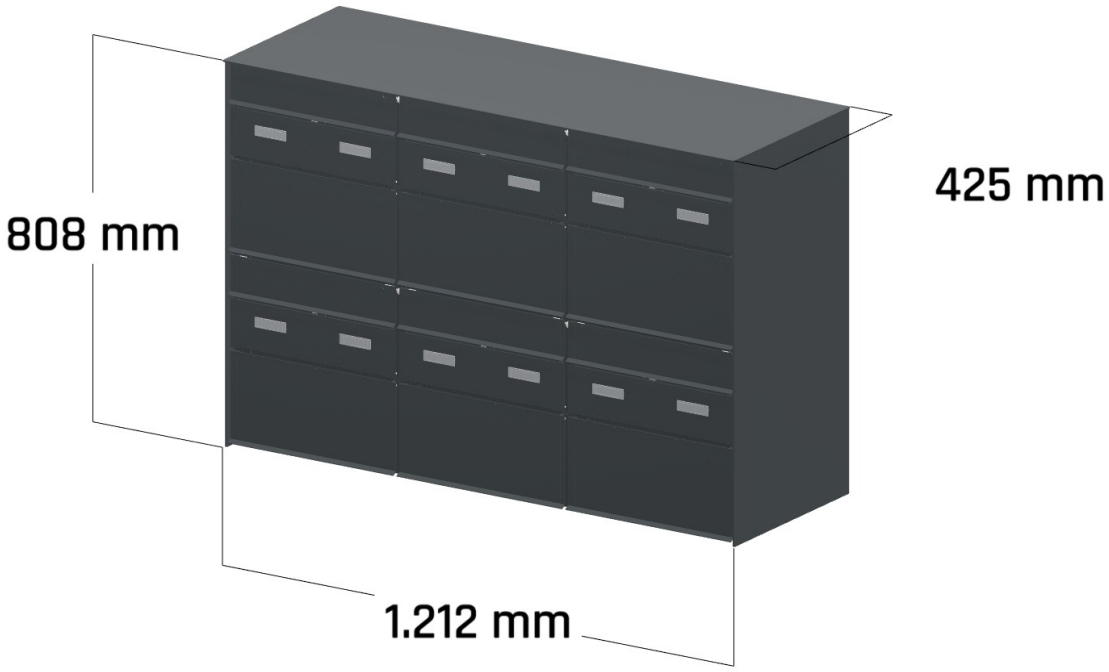

Briefkasten Manufaktur Lippe GmbH
Werler Straße 60
32105 Bad Salzuflen

www.briefkasten-manufaktur.de
info@briefkasten-manufaktur.de
Tel.: +49 5222 807110

Geschäftsführer Oliver Woineck
Ust.ID.Nr. DE303690847
Handelsregister Amtsgericht Lemgo, HRB 8618

Weitere Bilder

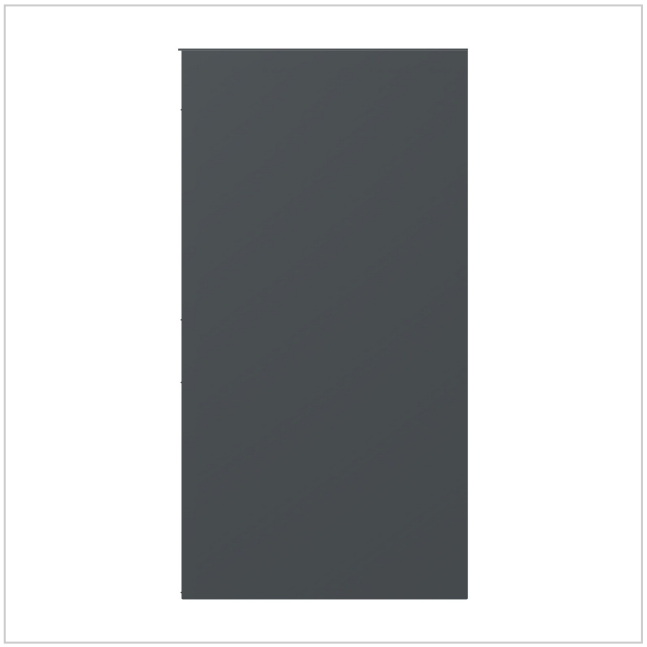



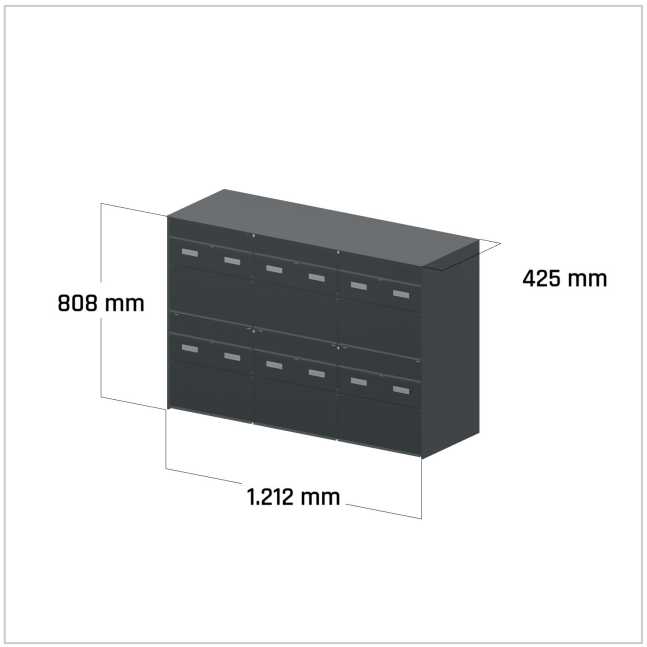



Briefkasten Manufaktur Lippe GmbH
Werler Straße 60
32105 Bad Salzuflen

www.briefkasten-manufaktur.de
info@briefkasten-manufaktur.de
Tel.: +49 5222 807110

Geschäftsführer Oliver Woineck
Ust.ID.Nr. DE303690847
Handelsregister Amtsgericht Lemgo, HRB 8618