5er Edelstahl Standbriefkasten Design BASIC Plus 381X ST-R mit Klingelkasten - RAL nach Wahl | Rechts | 100mm Tiefe | ? Farbe nach Wahl | mit 5 Briefkästen (3x2)



Artikelnummer 381X-5-SP-100-R

Produktbeschreibung

5er Edelstahl Standbriefkasten Design BASIC Plus 381X ST-R mit Klingelkasten - RAL nach Wahl

Moderner Standbriefkasten für 5 Parteien - made in Germany by Briefkasten Manufaktur. Die Briefkästen bestehen aus Edelstahl V2A, pulverbeschichtet in RAL Farbe, die Standelemente aus witterungsbeständigem Edelstahl V2A, geschliffen. Die sehr hochwertige Verarbeitung und das durchdachte Konzept machen diesen Standbriefkasten zu unserem Topseller. Eine Regenablaufkante zum optimalen Wasserschutz, eine durchgehende Gummilippe für leisen Einwurf, das solide Wechselnamensschild, ein praktischer Posthaltebügel und das sehr robuste Schloss zeichnen diesen Standbriefkasten aus.

Die Seitenverkleidung mit überstehendem Regendach aus Edelstahl V2A bietet optimalen Schutz vor Witterung und garantiert eine sehr hohe Langlebigkeit. Die Briefkastenanlagen der Kollektion BASIC Plus zeichnen sich durch die konsequente Verwendung von Edelstahl V2A aus. Das Resultat ist eine sehr hohe Langlebigkeit und Nachhaltigkeit. Die Konstruktion ist durch unsere eigenen Ingenieure mit Hinblick auf hohe Flexibilität bzw. Modularität, einfache Ersatzteilmontage und unkomplizierte Selbstmontage entwickelt worden.

Für alle BASIC Plus Anlagen sind Ersatzteile direkt verfügbar. 5er Standbriefkasten aus Edelstahl V2A, pulverbeschichtet in RAL Farbe.

Die Vorteile auf einen Blick

Edelstahl-Seitenverkleidung mit Regendach

Seitenverkleidung und Regendach bestehen aus Edelstahl V2A, pulverbeschichtet in RAL-Farbe nach Wahl und ergänzen die Anlage als konstruktiv abgestimmten Wetterschutz.

Briefkasten Manufaktur Lippe GmbH
Werler Straße 60
32105 Bad Salzuflen

www.briefkasten-manufaktur.de
info@briefkasten-manufaktur.de
Tel.: +49 5222 807110

Geschäftsführer Oliver Woineck
Ust.ID.Nr. DE303690847
Handelsregister Amtsgericht Lemgo, HRB 8618

Massive Standelemente aus Edelstahl

42,4-mm-Standelemente aus Edelstahl V2A 1.4301, geschliffen, zur Schraubmontage oder zum Einbetonieren. Optional ist für den oberen Endteil des Standelements eine beleuchtete LED-Rohrabschlusskappe erhältlich.

Großzügiger Briefeinwurf

Die Einwurföffnung misst 35 × 325 mm und ist für DIN C4 quer ausgelegt. Die Briefkastenausführung entspricht DIN EN 13724.

Leiser Einwurf und komfortable Entnahme

Die integrierte Klappendämpfung mit Gummidichtung reduziert Anschlaggeräusche beim Einwurf. Der Posthaltebügel hält die Sendungen bei der Entnahme zurück.

Integrierter Klingel- und Sprechbereich

Klingelkasten aus Edelstahl V2A, pulverbeschichtet in RAL-Farbe feinstruktur matt. Als Klingeltaster kommt der Edelstahl-Klingeltaster Typ 4 zum Einsatz. Wahlweise mit Sprechsieb vorbereitet für den Einbau von handelsüblichen Wechselsprechanlagen bzw. Einbaulautsprechern. (Wechselsprechanlage/Einbaulautsprecher nicht im Lieferumfang enthalten). Optional ist auch eine Ausführung mit Comelit Ultra Video-Komplettset erhältlich.

Ideal für Mehrfamilienhäuser

Mit 5 separat nutzbaren Briefkästen ist die Anlage eine kompakte und wirtschaftliche Briefkastenlösung für das Mehrfamilienhaus. Mehrere Parteien werden platzsparend in einer gemeinsamen Anlage mit klarer Postfachzuordnung und integriertem Klingel-/Sprechbereich zusammengeführt. Das sorgt für ein gutes Preis-Leistungs-Verhältnis pro Partei. Austauschbare Komponenten wie Namensschilder, Schlösser und Einwurfklappen erleichtern Wartung und Ersatzteilversorgung.

Qualitätsfertigung und durchdachte Konstruktion

Die Anlage wird bei der Briefkasten Manufaktur in Deutschland gefertigt. Die Konstruktion ist für eine unkomplizierte Selbstmontage ausgelegt.

Ausstattung und Produktdetails

Briefkastenanlage

Anzahl Briefkästen 5 separat nutzbare Postfächer
Anordnung 3 × 2
Tiefe 100 mm
Material Briefkasten Edelstahl V2A
Oberfläche Briefkasten Pulverbeschichtet in RAL-Farbe nach Wahl
Klingel-/Sprechteil Klingelkasten aus Edelstahl V2A, pulverbeschichtet in RAL-Farbe feinstruktur matt

Post und Bedienung

Einwurföffnung 35 × 325 mm, geeignet für DIN C4 quer
Norm DIN EN 13724

Briefkasten Manufaktur Lippe GmbH
Werler Straße 60
32105 Bad Salzuflen

www.briefkasten-manufaktur.de
info@briefkasten-manufaktur.de
Tel.: +49 5222 807110

Geschäftsführer Oliver Woineck
Ust.ID.Nr. DE303690847
Handelsregister Amtsgericht Lemgo, HRB 8618

Einwurfklappe Geräuschgedämpft durch Gummidichtung
Schlüssel 2 Schlüssel mit Schlüsselnummer je Briefkasten
Namensschild Wechselnamensschild unterhalb der Einwurfklappe
Posthaltebügel Je Briefkasten integriert

Montage und Ausstattung

Montageart Freistehend
Standelemente 42,4-mm-Standelemente aus Edelstahl V2A 1.4301, geschliffen, zur Schraubmontage oder zum Einbetonieren.
Regenablaufkante In die Konstruktion integriert
Regendach Aus Edelstahl V2A, pulverbeschichtet in RAL-Farbe nach Wahl
Seitenverkleidung Aus Edelstahl V2A, pulverbeschichtet in RAL-Farbe nach Wahl
Fertigung Made in Germany by Briefkasten Manufaktur Lippe

Hinweis zum Wetterschutz

Das Postgut ist bei vollständigem Einwurf und geschlossener Einwurfklappe bestmöglich vor Feuchtigkeit und Verschmutzung geschützt. Herausragende Sendungen können das vollständige Schließen der Klappe verhindern.

Hinweis zur Standmontage

Die Standelemente müssen auf einem für Anlagengewicht und örtliche Belastungen geeigneten Fundament lot- und fluchtgerecht montiert werden. Die konkrete Befestigung richtet sich nach der gewählten Montageausführung.

Produkteigenschaften

Oberfläche/Farbe	RAL 9005 tiefschwarz, RAL 3004 purpurrot, DB 703 eisenglimmer, RAL 7016 anthrazitgrau, RAL nach Wahl (lt. Farbtabelle), Geschliffen, RAL 9007 graualuminium, RAL 9016 verkehrsweiß
Serie	BASIC
Anzahl der Klingeltaster	5 Taster
Funktionen	Zeitungsablage, Lichttaster, Kamera, Sprechstelle
Funktionskasten vorbereitet für Hersteller	GIRA, Busch Jaeger, Siedle, STR Elektronik, ELCOM, TCS, Ritto, ALGO, Telegärtner, Auerswald, Legrand Bticino, Comelit
Einzelkasten nach Volumen	Normal > 10 Liter
Namensbeschriftung	Namensschild
Montageart	Freistehend
Grundmaterial	Edelstahl V2A 1.4301
Postentnahme	Frontseitig
Anzahl der Kästen	mit 5 Briefkästen

Briefkasten Manufaktur Lippe GmbH
Werler Straße 60
32105 Bad Salzuflen

www.briefkasten-manufaktur.de
info@briefkasten-manufaktur.de
Tel.: +49 5222 807110

Geschäftsführer Oliver Woineck
Ust.ID.Nr. DE303690847
Handelsregister Amtsgericht Lemgo, HRB 8618

Maße

Höhe Einzelkasten in mm	330,0
Breite Einzelkasten in mm	355,0
Volumen in Liter	12,0 | 17,0
Höhe Briefeinwurfschlitz in mm	35,0
Breite Briefeinwurfschlitz in mm	325,0
Höhe Briefkastenanlage in mm	660,0
Breite Briefkastenanlage in mm	1065,0
Bauhöhe in mm	1200,0 | 1500,0
Gesamtbreite in mm	1245,0
Tiefe in mm	100,0 | 150,0
Gewicht in kg	38
Lieferzustand	Lieferung erfolgt in Blöcken, Standelemente / Briefkasten geteilt

Briefkasten Manufaktur Lippe GmbH
Werler Straße 60
32105 Bad Salzuflen

www.briefkasten-manufaktur.de
info@briefkasten-manufaktur.de
Tel.: +49 5222 807110

Geschäftsführer Oliver Woineck
Ust.ID.Nr. DE303690847
Handelsregister Amtsgericht Lemgo, HRB 8618

Weitere Bilder





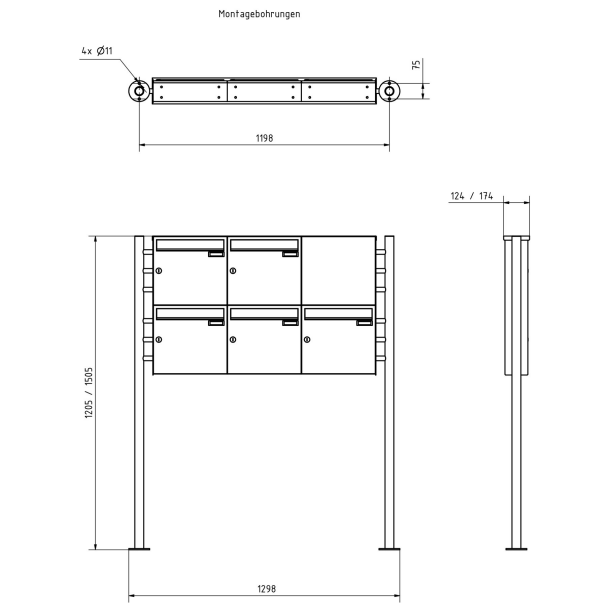









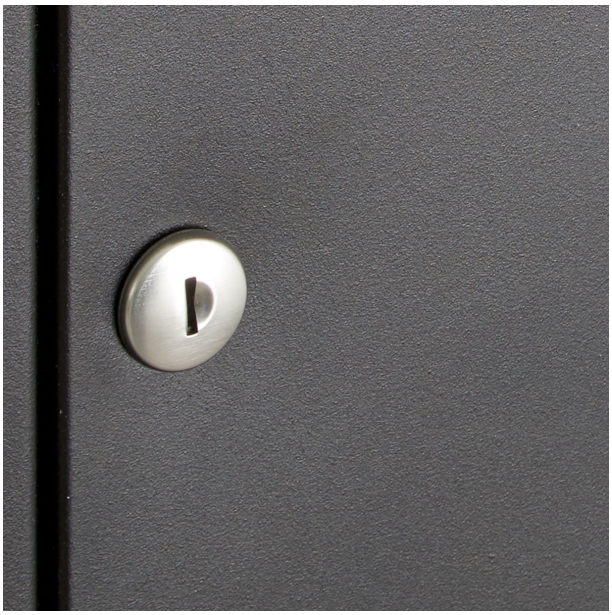

Briefkasten Manufaktur Lippe GmbH
Werler Straße 60
32105 Bad Salzuflen

www.briefkasten-manufaktur.de
info@briefkasten-manufaktur.de
Tel.: +49 5222 807110

Geschäftsführer Oliver Woineck
Ust.ID.Nr. DE303690847
Handelsregister Amtsgericht Lemgo, HRB 8618



Briefkasten Manufaktur Lippe GmbH
Werler Straße 60
32105 Bad Salzuflen

www.briefkasten-manufaktur.de
info@briefkasten-manufaktur.de
Tel.: +49 5222 807110

Geschäftsführer Oliver Woineck
Ust.ID.Nr. DE303690847
Handelsregister Amtsgericht Lemgo, HRB 8618