12er Edelstahl Aufputz Briefkastenanlage Design BASIC 385 A 220 - Edelstahl V2A geschliffen | mit 12 Briefkästen (3x4) | 300x220x385 mm (BxHxT) - ???? Groß 25 Liter | Edelstahl, geschliffen



Artikelnummer 385A220-12

Produktbeschreibung

Aufputz-Briefkastenanlage BASIC 385A 220 für 12 Parteien – 25 Liter je Fach – Edelstahl V2A geschliffen

Als Briefkastenanlage für das Mehrfamilienhaus bringt diese Aufputz-Briefkastenanlage BASIC 12 separat nutzbare Postfächer in eine übersichtliche, kompakte Ordnung. Bewohner finden ihr Fach schnell, Zusteller können die Anlage intuitiv bedienen und die gemeinsame Konstruktion nutzt Fläche und Material effizient. Gerade bei mehreren Parteien entsteht so ein stimmiges Verhältnis aus Platzbedarf, Komfort und Preis-Leistung pro Wohneinheit.

Die Briefkästen bestehen aus geschliffenem Edelstahl V2A 1.4301. Die sichtbare Oberfläche ist in Edelstahl V2A 1.4301, geschliffen ausgeführt. Die enganliegende Seitenverkleidung und das Regendach fassen die einzelnen Module zu einer geschlossenen Wandanlage zusammen und geben der Front eine ruhige, einheitliche Linie. So bleibt die Materialwirkung klar und die Anlage fügt sich sauber in die Fassade ein.

Im täglichen Gebrauch punktet die Anlage mit 25 Litern Postvolumen je Fach und einem 35 × 265 mm großen Einwurf für DIN-C4-Sendungen im Hochformat. Auch größere Umschläge lassen sich damit bequem einwerfen. Eine geräuschdämpfende Gummilippe reduziert Anschlaggeräusche; das Wechselnamensschild erleichtert spätere Namensänderungen und die eindeutige Zuordnung. 2 Schlüssel mit Schlüsselnummer je Briefkasten gehören zur jeweiligen Briefkastenausstattung.

Die wichtigsten Vorteile auf einen Blick

Briefkastenanlage für Mehrfamilienhäuser

Briefkasten Manufaktur Lippe GmbH
Werler Straße 60
32105 Bad Salzuflen

www.briefkasten-manufaktur.de
info@briefkasten-manufaktur.de
Tel.: +49 5222 807110

Geschäftsführer Oliver Woineck
Ust.ID.Nr. DE303690847
Handelsregister Amtsgericht Lemgo, HRB 8618

Mit 12 separat nutzbaren Postfächern ist die Anlage auf typische Anforderungen im Mehrfamilienhaus ausgelegt: klare Zuordnung, schnelle Orientierung und eine kompakte gemeinsame Konstruktion statt vieler einzelner Kästen. Wechselnamensschilder und verfügbare Ersatzteile erleichtern Mieterwechsel und sichern ein gutes Preis-Leistungs-Verhältnis pro Partei.

Mehr Postreserve dank 25-Liter-Großraumfächern

Mit rund 25 Litern Volumen je Briefkasten bietet die Großraum-Ausführung deutlich mehr Reserve für Briefpost, Zeitschriften und größere Sendungsmengen. Der 35 × 265 mm große Einwurf ist für DIN C4 im Hochformat ausgelegt. Das ist besonders praktisch, wenn nicht täglich geleert wird oder regelmäßig mehr Post anfällt.

Platzsparend und sauber an der Fassade montiert

Die Aufputzmontage nutzt die vorhandene Wandfläche und hält Wege sowie Vorgarten frei. Seitenverkleidung und Regendach fassen die einzelnen Module zu einer geschlossenen Einheit zusammen. Die Montageschiene unterstützt eine saubere Ausrichtung bei der Montage. Das Ergebnis ist eine technisch klare und zugleich ruhige Fassadenlösung.

Leiser Einwurf und klare Zuordnung im Alltag

Die geräuschdämpfende Gummilippe sorgt für einen angenehm leisen Posteinwurf. Jedes Postfach bleibt separat nutzbar und eindeutig zugeordnet; Wechselnamensschild und eigene Schlüssel machen Bewohnerwechsel und tägliche Bedienung unkompliziert. Gerade bei mehreren Parteien ist dieser einfache Ablauf ein spürbarer Komfortvorteil.

BASIC – langlebig, servicefreundlich und wirtschaftlich gedacht

Die BASIC-Serie ist auf zuverlässigen Alltag und langfristige Nutzung ausgelegt. Wechselnamensschilder vereinfachen Namensänderungen; modellbezogene Schlösser, Namensschilder und weitere Ersatzteile sind verfügbar. Dadurch lassen sich typische Verschleiß- oder Änderungsthemen gezielt lösen, statt die komplette Briefkastenanlage zu ersetzen – sinnvoll für Eigentümer, Hausverwaltungen und Bewohner.

Ausstattung der BASIC 385A 220 Briefkastenanlage

Briefkastenanlage

Anzahl Briefkästen 12 separat abschließbare Postfächer
Einzelkasten 300 × 220 × 385 mm (B × H × T)
Volumen Ca. 25 Liter je Briefkasten
Material Edelstahl V2A 1.4301, geschliffen
Oberfläche Edelstahl V2A 1.4301, geschliffen
Norm DIN EN 13724

Post und Bedienung

Einwurföffnung 35 × 265 mm, geeignet für DIN C4 hoch
Einwurfklappen Mit geräuschdämpfender Gummilippe
Postentnahme Frontseitig
Türöffnung Von links nach rechts
Schlüssel 2 Schlüssel mit Schlüsselnummer je Briefkasten
Namensschild Wechselnamensschild unterhalb der Einwurfklappe

Briefkasten Manufaktur Lippe GmbH
Werler Straße 60
32105 Bad Salzuflen

www.briefkasten-manufaktur.de
info@briefkasten-manufaktur.de
Tel.: +49 5222 807110

Geschäftsführer Oliver Woineck
Ust.ID.Nr. DE303690847
Handelsregister Amtsgericht Lemgo, HRB 8618

Verkleidung und Wandmontage

Seitenverkleidung Enganliegende Ausführung
Regendach Massive, zur Anlage passende Ausführung
Montageart Aufputz-Wandmontage
Montagehilfe Montageschiene
Befestigungsmaterial Schrauben und Dübel enthalten; Eignung zum Wandaufbau vor Ort prüfen
Fertigung Made in Germany by Briefkasten Manufaktur Lippe

Hinweis zur Wandmontage

Die Wand muss eben und ausreichend tragfähig sein. Die mitgelieferten Schrauben und Dübel sind nur zu verwenden, wenn sie zum vorhandenen Wandaufbau passen; bei anderen Untergründen oder Wärmedämmverbundsystemen sind geeignete Befestigungslösungen bauseits festzulegen.

Hinweis zum Wetterschutz

Die Post ist nur bei vollständig eingeworfenen Sendungen und geschlossener Einwurfklappe bestmöglich vor Feuchtigkeit und Verschmutzung geschützt. Herausragende Briefe oder Zeitschriften können das vollständige Schließen der Klappe verhindern.

Produkteigenschaften

Serie	BASIC
Namensbeschriftung	Namensschild
Grundmaterial	Edelstahl V2A 1.4301
Postentnahme	Frontseitig
Oberfläche/Farbe	Geschliffen
Einzelkasten nach Volumen	Groß > 16 Liter
Montageart	Aufputz
Anzahl der Kästen	mit 12 Briefkästen

Briefkasten Manufaktur Lippe GmbH
Werler Straße 60
32105 Bad Salzuflen

www.briefkasten-manufaktur.de
info@briefkasten-manufaktur.de
Tel.: +49 5222 807110

Geschäftsführer Oliver Woineck
Ust.ID.Nr. DE303690847
Handelsregister Amtsgericht Lemgo, HRB 8618

Maße

Höhe Einzelkasten in mm	220,0
Breite Einzelkasten in mm	300,0
Volumen in Liter	25
Höhe Briefeinwurfschlitz in mm	35,0
Breite Briefeinwurfschlitz in mm	265,0
Höhe Briefkastenanlage in mm	880,0
Breite Briefkastenanlage in mm	900,0
Gesamtbreite in mm	908,0
Tiefe in mm	435,0
Gewicht in kg	52
Lieferzustand	Lieferung erfolgt teilzerlegt

Maßskizze

Briefkasten Manufaktur Lippe GmbH
Werler Straße 60
32105 Bad Salzuflen

www.briefkasten-manufaktur.de
info@briefkasten-manufaktur.de
Tel.: +49 5222 807110

Geschäftsführer Oliver Woineck
Ust.ID.Nr. DE303690847
Handelsregister Amtsgericht Lemgo, HRB 8618

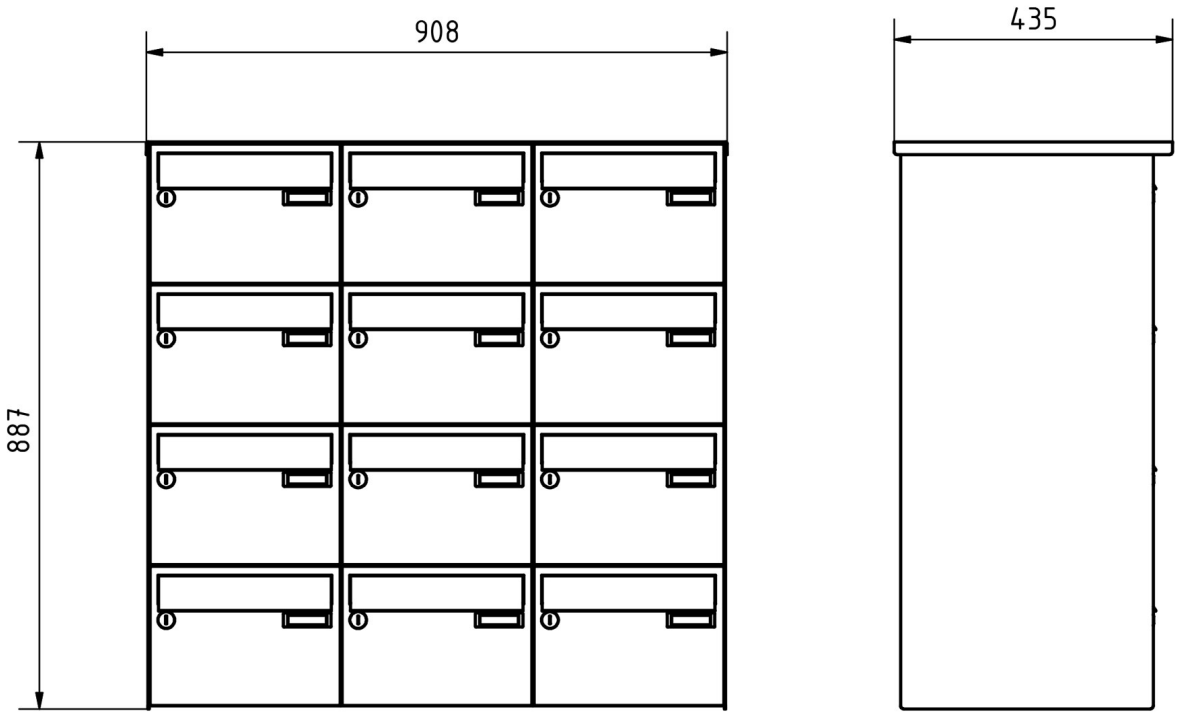

Briefkasten Manufaktur Lippe GmbH
Werler Straße 60
32105 Bad Salzuflen

www.briefkasten-manufaktur.de
info@briefkasten-manufaktur.de
Tel.: +49 5222 807110

Geschäftsführer Oliver Woineck
Ust.ID.Nr. DE303690847
Handelsregister Amtsgericht Lemgo, HRB 8618

Weitere Bilder

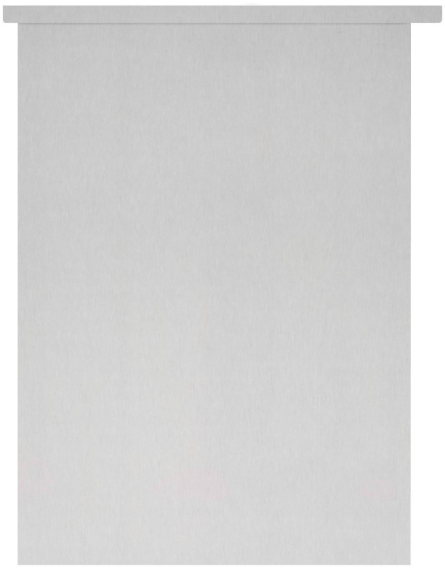

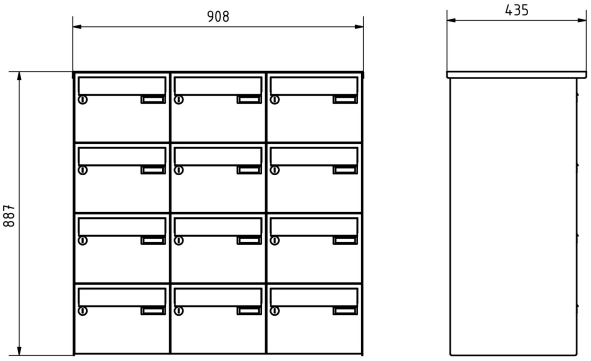





Briefkasten Manufaktur Lippe GmbH
Werler Straße 60
32105 Bad Salzuflen

www.briefkasten-manufaktur.de
info@briefkasten-manufaktur.de
Tel.: +49 5222 807110

Geschäftsführer Oliver Woineck
Ust.ID.Nr. DE303690847
Handelsregister Amtsgericht Lemgo, HRB 8618



Briefkasten Manufaktur Lippe GmbH
Werler Straße 60
32105 Bad Salzuflen

www.briefkasten-manufaktur.de
info@briefkasten-manufaktur.de
Tel.: +49 5222 807110

Geschäftsführer Oliver Woineck
Ust.ID.Nr. DE303690847
Handelsregister Amtsgericht Lemgo, HRB 8618