Klingelstele Designer - Edelstahl V2A geschliffen mit 2N Verso - 2N Solo vorbereitet | ohne | 2N Verso/Solo 1-fach vorbereitet | 130 cm | Edelstahl, geschliffen



Artikelnummer 870-VA-2N-1FACH-130

Produktbeschreibung

Klingelstele Designer GRIMM - Edelstahl - 130 cm - 2N Verso/Solo 1-fach vorbereitet Video-Sprechanlage

Diese GRIMM Klingelstele ist mehr als ein Träger für Türkommunikation: Sie ist als dauerhaftes Gestaltungselement für den Eingangsbereich konstruiert. Die vollverschweißte Standsäule besteht aus **1,5 mm Edelstahl V2A 1.4301**, das 190 × 640 mm große Sprechteil aus **2 mm Edelstahl**. Eine **10 mm starke VA-Fußplatte** gibt der freistehenden Konstruktion einen massiven Stand; die Leitungen können unsichtbar durch den Korpus geführt werden. Diese Ausführung ist 130 cm hoch. Die sichtbaren Edelstahlflächen sind in 240er Korn geschliffen. Die Front ist gezielt für die flächenbündige Integration eines 2N-Moduls aus der Verso/Solo-Familie vorbereitet, sodass sich die Kommunikationstechnik sauber in die Stele einfügt. Durch die Kombination aus sauberer Metallverarbeitung, geradliniger Gestaltung und einer konstruktiv auf die Kommunikationstechnik abgestimmten Front eignet sich die Stele besonders für moderne Wohnhäuser, Firmenzufahrten, Praxen und repräsentative Objektzugänge. Die Technik bleibt zugänglich und austauschbar, während die Stele selbst als langlebige Basis erhalten bleibt.

Die Vorteile auf einen Blick

Flächenbündig für 2N vorbereitet

Die Front ist für 1 Modul der 2N IP Verso / IP Solo / LTE Verso Familie vorbereitet. Die Technik kann dadurch ohne aufgesetztes Fremdgehäuse in die klare GRIMM Gestaltung integriert werden.

Massive Edelstahlkonstruktion

1,5 mm Edelstahl für die vollverschweißte Standsäule, 2 mm Edelstahl für das Sprechteil und eine 10 mm VA-Fußplatte ergeben eine robuste Basis bei 130 cm Bauhöhe.

Briefkasten Manufaktur Lippe GmbH
Werler Straße 60
32105 Bad Salzuflen

www.briefkasten-manufaktur.de
info@briefkasten-manufaktur.de
Tel.: +49 5222 807110

Geschäftsführer Oliver Woineck
Ust.ID.Nr. DE303690847
Handelsregister Amtsgericht Lemgo, HRB 8618

Modulare Technik, langlebige Stele

Die Kommunikationsmodule lassen sich konstruktiv getrennt von der Stele einsetzen und bei einer späteren Modernisierung wieder tauschen. Damit bleibt die hochwertige Edelstahlbasis langfristig nutzbar.

Verdeckte Kabelführung

Die Leitungen können unsichtbar durch den Korpus geführt werden. Das sorgt für eine saubere Außenansicht und erleichtert die geordnete Zuführung von Netzwerk- und Versorgungsleitungen.

Manufakturqualität aus Edelstahl

Die Stele wird in Edelstahl V2A 1.4301, 240er Korn geschliffen ausgeführt. Verschweißte Konstruktion, massive Fußplatte und Edelstahl-Abdeckkappen unterstreichen die hochwertige Verarbeitung.

Ausstattung und technische Merkmale

Konstruktion

Material Edelstahl V2A
Oberfläche 240er Korn geschliffen
Bauhöhe 1300 mm
Sprechteil 190 × 640 × 110 mm
Standsäule 1,5 mm Edelstahl V2A 1.4301
Fußplatte 10 mm Edelstahl, mit Abdeckblende

Türkommunikation

Türkommunikation 2N Verso / Solo Vorbereitung
Ausführung Vorbereitung für 1 2N Modul

Montage und Fertigung

Kabelführung Verdeckt durch Korpus / Standsäule möglich
Konstruktion Vollverschweißte Standsäule
Fertigung Made in Germany by Briefkasten Manufaktur Lippe
Montage Freistehend

Hinweis zur Montage

Die Stele ist für eine fachgerechte freistehende Montage vorgesehen. Untergrund, Befestigung und Leitungszuführung sind passend zur örtlichen Einbausituation auszuführen.

Briefkasten Manufaktur Lippe GmbH
Werler Straße 60
32105 Bad Salzuflen

www.briefkasten-manufaktur.de
info@briefkasten-manufaktur.de
Tel.: +49 5222 807110

Geschäftsführer Oliver Woineck
Ust.ID.Nr. DE303690847
Handelsregister Amtsgericht Lemgo, HRB 8618

Produkteigenschaften

Serie	GRIMM
Funktionen	Kamera, Sprechstelle
Funktionskasten vorbereitet für Hersteller	2N
Montageart	Freistehend
Grundmaterial	Edelstahl V2A 1.4301
Oberfläche/Farbe	Geschliffen

Briefkasten Manufaktur Lippe GmbH
Werler Straße 60
32105 Bad Salzuflen

www.briefkasten-manufaktur.de
info@briefkasten-manufaktur.de
Tel.: +49 5222 807110

Geschäftsführer Oliver Woineck
Ust.ID.Nr. DE303690847
Handelsregister Amtsgericht Lemgo, HRB 8618

Maße

Höhe Einzelkasten in mm	640,0
Breite Einzelkasten in mm	190,0
Bauhöhe in mm	1300,0 | 1600,0
Gesamtbreite in mm	220,0 (Fussplatte 320,0)
Tiefe in mm	110,0 (Fussplatte 210,0)
Gewicht in kg	40
Lieferzustand	Lieferung erfolgt montiert

Maßskizze

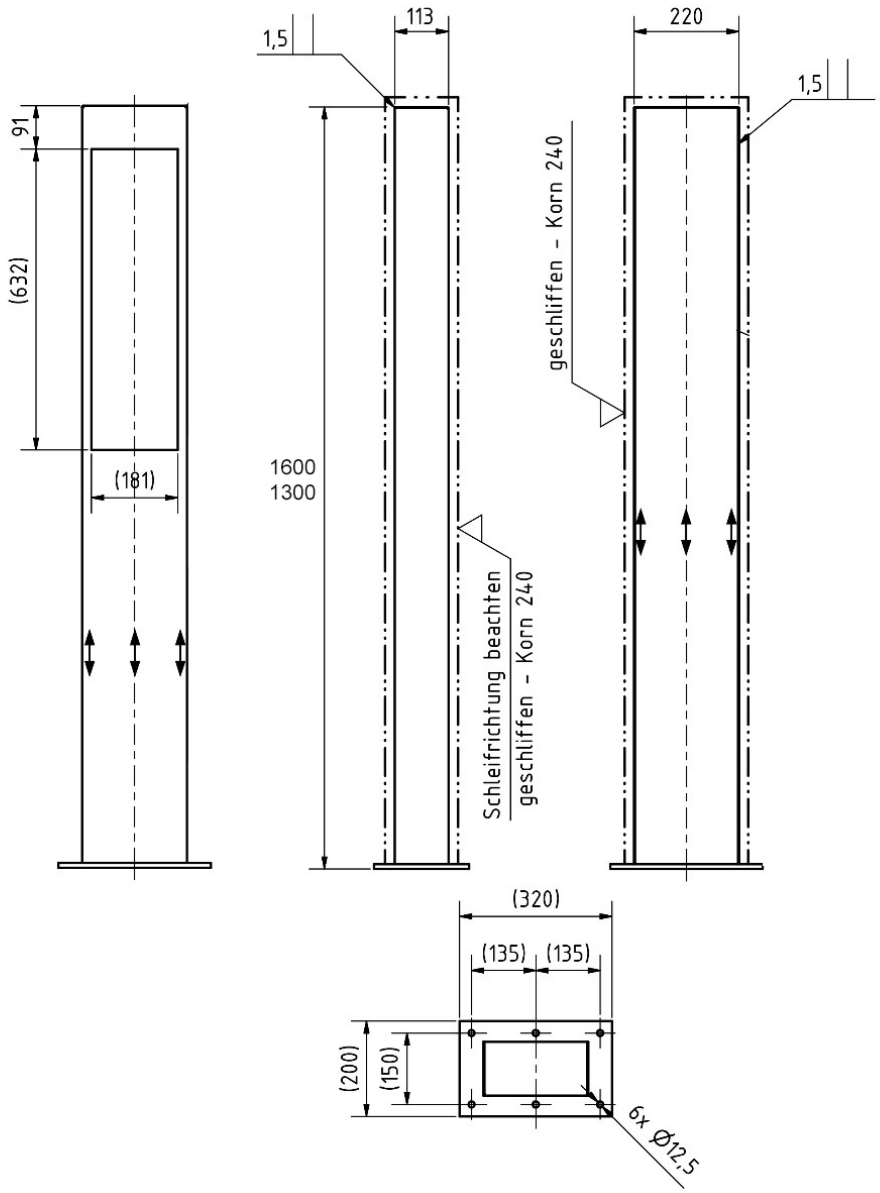

Weitere Bilder



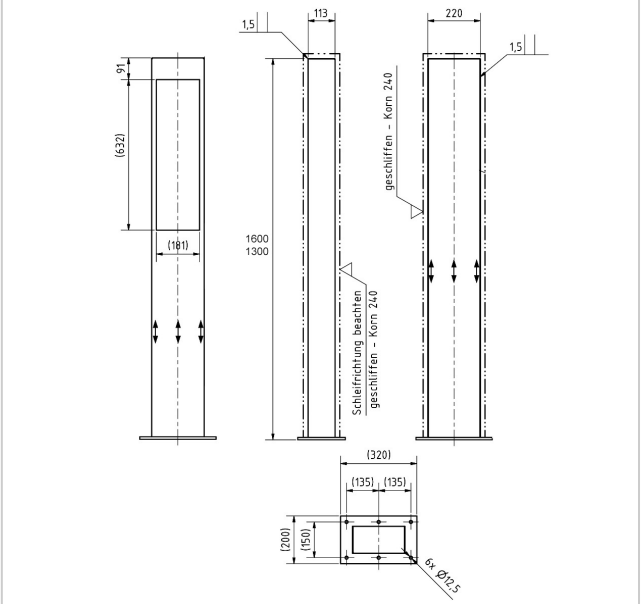





Briefkasten Manufaktur Lippe GmbH
Werler Straße 60
32105 Bad Salzuflen

www.briefkasten-manufaktur.de
info@briefkasten-manufaktur.de
Tel.: +49 5222 807110

Geschäftsführer Oliver Woineck
Ust.ID.Nr. DE303690847
Handelsregister Amtsgericht Lemgo, HRB 8618





Briefkasten Manufaktur Lippe GmbH
Werler Straße 60
32105 Bad Salzuflen

www.briefkasten-manufaktur.de
info@briefkasten-manufaktur.de
Tel.: +49 5222 807110

Geschäftsführer Oliver Woineck
Ust.ID.Nr. DE303690847
Handelsregister Amtsgericht Lemgo, HRB 8618