9er Edelstahl Aufputz Briefkasten Design BASIC Plus 382XA AP - Edelstahl V2A geschliffen | 150mm Tiefe | mit 9 Briefkästen | Edelstahl, geschliffen



Artikelnummer 382XA-VA-9-150

Produktbeschreibung

9er Edelstahl Aufputz Briefkasten Design BASIC Plus 382XA AP - Edelstahl V2A geschliffen

Hochwertiger Aufputzbriefkasten für 9 Parteien made in Germany by Briefkasten Manufaktur. Die komplette Aufputz Briefkastenanlage besteht aus Edelstahl V2A, geschliffen. Die sehr hochwertige Verarbeitung und das durchdachte Konzept machen diese Briefkastenanlage zu unserem Topseller. Eine Regenablaufkante zum optimalen Wasserschutz, eine durchgehende Gummilippe für leisen Einwurf, das solide Wechselnamensschild, ein praktischer Posthaltebügel und das sehr robuste Schloss zeichnen diese Aufputz Briefkastenanlage aus.

Die Briefkastenanlagen der Kollektion BASIC Plus zeichnen sich durch die konsequente Verwendung von Edelstahl V2A aus. Das Resultat ist eine sehr hohe Langlebigkeit und Nachhaltigkeit. Die Konstruktion ist durch unsere eigenen Ingenieure mit Hinblick auf hohe Flexibilität bzw. Modularität, einfache Ersatzteilmontage und unkomplizierte Selbstmontage entwickelt worden. Für alle BASIC Plus Anlagen sind Ersatzteile direkt verfügbar.

Dank der Konstruktionsweise gestaltet sich die Selbstmontage unkompliziert. Die Briefkastenanlage ist zur unkomplizierten Komplettmontage vorbereitet, hier muss keine aufwendige Wandmontage von Einzelkästen erfolgen. 9er Aufputzbriefkastenanlage mit Briefkästen aus Edelstahl V2A, geschliffen.

Die Vorteile auf einen Blick

Edelstahl-Seitenverkleidung mit Regendach

Seitenverkleidung und Regendach bestehen aus Edelstahl V2A, geschliffen und ergänzen die Anlage als konstruktiv abgestimmten Wetterschutz.

Großzügiger Briefeinwurf

Briefkasten Manufaktur Lippe GmbH
Werler Straße 60
32105 Bad Salzuflen

www.briefkasten-manufaktur.de
info@briefkasten-manufaktur.de
Tel.: +49 5222 807110

Geschäftsführer Oliver Woineck
Ust.ID.Nr. DE303690847
Handelsregister Amtsgericht Lemgo, HRB 8618

Die Einwurföffnung misst 35 × 325 mm und ist für DIN C4 quer ausgelegt. Die Briefkastenausführung entspricht DIN EN 13724.

Leiser Einwurf und komfortable Entnahme

Die integrierte Klappendämpfung mit Gummidichtung reduziert Anschlaggeräusche beim Einwurf. Die Tür öffnet von links nach rechts. Der Posthaltebügel hält die Sendungen bei der Entnahme zurück.

Material und Oberfläche

Der Briefkasten besteht aus hochwertigem Edelstahl V2A, geschliffen.

Qualitätsfertigung und durchdachte Konstruktion

Die Anlage wird bei der Briefkasten Manufaktur in Deutschland gefertigt. Die Konstruktion ist für eine unkomplizierte Selbstmontage ausgelegt.

Ausstattung und Produktdetails

Briefkastenanlage

Anzahl Briefkästen 9 separat nutzbare Postfächer
Tiefe 150 mm
Material Briefkasten Edelstahl V2A
Oberfläche Briefkasten Geschliffen

Post und Bedienung

Einwurföffnung 35 × 325 mm, geeignet für DIN C4 quer
Norm DIN EN 13724
Einwurfklappe Geräuschgedämpft durch Gummidichtung
Postentnahme Frontseitig
Türöffnung Von links nach rechts
Schlüssel 2 Schlüssel mit Schlüsselnummer je Briefkasten
Namensschild Wechselnamensschild unterhalb der Einwurfklappe
Posthaltebügel Je Briefkasten integriert

Montage und Ausstattung

Montageart Aufputz
Regenablaufkante In die Konstruktion integriert
Regendach Aus Edelstahl V2A, geschliffen
Seitenverkleidung Aus Edelstahl V2A, geschliffen
Montagematerial Zur Wandmontage inkl. Montageschiene und Befestigungsmaterial (Schrauben + Dübel)
Fertigung Made in Germany by Briefkasten Manufaktur Lippe

Hinweis zum Wetterschutz

Das Postgut ist bei vollständigem Einwurf und geschlossener Einwurfklappe bestmöglich vor Feuchtigkeit und Verschmutzung geschützt. Herausragende Sendungen können das vollständige Schließen der Klappe verhindern.

Briefkasten Manufaktur Lippe GmbH
Werler Straße 60
32105 Bad Salzuflen

www.briefkasten-manufaktur.de
info@briefkasten-manufaktur.de
Tel.: +49 5222 807110

Geschäftsführer Oliver Woineck
Ust.ID.Nr. DE303690847
Handelsregister Amtsgericht Lemgo, HRB 8618

Hinweis zur Wandmontage

Vor der Montage sind Tragfähigkeit und Beschaffenheit der Wand zu prüfen. Die Befestigung muss auf Anlagengewicht und vorhandenen Wandaufbau abgestimmt werden.

Produkteigenschaften

Serie	BASIC
Anzahl der Kästen	mit 9 Briefkästen
Namensbeschriftung	Namensschild
Grundmaterial	Edelstahl V2A 1.4301
Postentnahme	Frontseitig
Oberfläche/Farbe	Geschliffen
Einzelkasten nach Volumen	Groß > 16 Liter
Montageart	Aufputz

Maße

Höhe Einzelkasten in mm	330,0
Breite Einzelkasten in mm	355,0
Volumen in Liter	12,0 | 17,0
Höhe Briefeinwurfschlitz in mm	35,0
Breite Briefeinwurfschlitz in mm	325,0
Höhe Briefkastenanlage in mm	990,0
Breite Briefkastenanlage in mm	1065,0
Tiefe in mm	100,0 | 150,0
Gewicht in kg	39
Lieferzustand	Lieferung erfolgt vormontiert/teilzerlegt

Briefkasten Manufaktur Lippe GmbH
Werler Straße 60
32105 Bad Salzuflen

www.briefkasten-manufaktur.de
info@briefkasten-manufaktur.de
Tel.: +49 5222 807110

Geschäftsführer Oliver Woineck
Ust.ID.Nr. DE303690847
Handelsregister Amtsgericht Lemgo, HRB 8618

Weitere Bilder





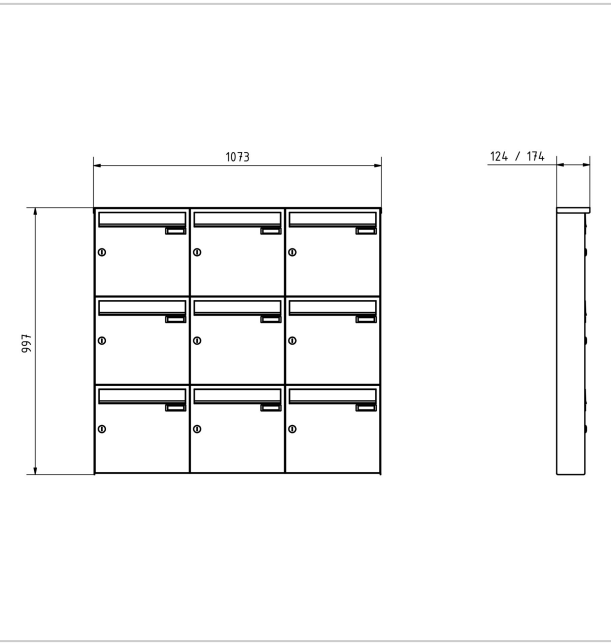



Briefkasten Manufaktur Lippe GmbH
Werler Straße 60
32105 Bad Salzuflen

www.briefkasten-manufaktur.de
info@briefkasten-manufaktur.de
Tel.: +49 5222 807110

Geschäftsführer Oliver Woineck
Ust.ID.Nr. DE303690847
Handelsregister Amtsgericht Lemgo, HRB 8618







Briefkasten Manufaktur Lippe GmbH
Werler Straße 60
32105 Bad Salzuflen

www.briefkasten-manufaktur.de
info@briefkasten-manufaktur.de
Tel.: +49 5222 807110

Geschäftsführer Oliver Woineck
Ust.ID.Nr. DE303690847
Handelsregister Amtsgericht Lemgo, HRB 8618