19er Briefkastenanlage freistehend Design BASIC 385-VA ST-R - Edelstahl V2A, geschliffen | 300x110x385 mm (BxHxT) - ?? Normal 12 Liter | Edelstahl, geschliffen | mit 19 Briefkästen



Artikelnummer 385-VA-19

Produktbeschreibung

Freistehende 19er Briefkastenanlage BASIC 385 für 19 Parteien – Edelstahl V2A geschliffen

Die freistehende BASIC 385 Briefkastenanlage für 19 Parteien verbindet eine robuste Konstruktion mit einer klaren, funktionalen Gestaltung. Sie eignet sich für größere Mehrfamilienhäuser, Wohnanlagen und anspruchsvolle Gewerbeobjekte und kann unabhängig von der Hausfassade am Grundstückseingang, an einer Zufahrt oder entlang des Zugangswegs positioniert werden.

Die Anlagenkonfiguration ist auf die jeweilige Parteienzahl abgestimmt und bildet mit Regendach und Seitenverkleidung eine geschlossene Einheit.

Die Briefkästen bestehen aus witterungsbeständigem Edelstahl V2A 1.4301 und sind hochwertig geschliffen. Eine enganliegende Seitenverkleidung mit Regendach fasst die einzelnen Briefkästen zu einer geschlossenen Gesamtanlage zusammen.

Jedes Postfach verfügt über einen Einwurf von 35 × 265 mm für DIN-C4-Sendungen im Hochformat. Eine geräuschdämpfende Gummilippe reduziert Anschlaggeräusche, während die frontseitigen Entnahmetüren von links nach rechts öffnen. Pro Briefkasten sind zwei Schlüssel mit Schlüsselnummer und ein Wechselnamensschild unterhalb der Einwurfklappe vorgesehen.

Die Vorteile der BASIC 385 auf einen Blick

Massive Edelstahl-Standelemente

Rundrohr-Standelemente mit ca. 60 mm Durchmesser aus geschliffenem Edelstahl V2A 1.4301 bilden eine stabile Basis für die freistehende Briefkastenanlage. Die robuste Konstruktion ist für den dauerhaften Einsatz am Grundstückseingang ausgelegt.

Briefkasten Manufaktur Lippe GmbH
Werler Straße 60
32105 Bad Salzuflen

www.briefkasten-manufaktur.de
info@briefkasten-manufaktur.de
Tel.: +49 5222 807110

Geschäftsführer Oliver Woineck
Ust.ID.Nr. DE303690847
Handelsregister Amtsgericht Lemgo, HRB 8618

Postlösung für mehrere Nutzungseinheiten

Die Anlage stellt 19 separat nutzbare Postfächer bereit und kann unabhängig von einer Hauswand an einer gut erreichbaren Stelle auf dem Grundstück aufgestellt werden.

Großer Einwurf nach DIN EN 13724

Die Einwurföffnung mit 35 × 265 mm ist für DIN-C4-Sendungen im Hochformat ausgelegt. Auch größere Briefumschläge können ungeknickt eingeworfen werden.

Leiser Einwurf und komfortable Entnahme

Eine geräuschdämpfende Gummilippe reduziert das Anschlagen der Einwurfklappen. Die Postentnahme erfolgt frontseitig über Türen, die von links nach rechts öffnen.

Bewährte BASIC Qualität Made in Germany

Die Kombination aus solider Materialauswahl, DIN-EN-13724-konformen Postfächern und einer montagefreundlichen Konstruktion macht die BASIC 385 zu einer langlebigen Lösung für den täglichen Einsatz.

Ausstattung der BASIC 385 Briefkastenanlage

Briefkastenanlage

Bauform Artikelspezifische Anlagenkonfiguration
Anzahl Briefkästen 19 separat nutzbare Postfächer
Material Briefkästen Edelstahl V2A 1.4301
Oberfläche Edelstahl V2A 1.4301, geschliffen
Regendach / Seitenverkleidung Edelstahl V2A 1.4301, geschliffen
Fertigung Made in Germany by Briefkasten Manufaktur Lippe

Post und Bedienung

Einwurföffnung 35 × 265 mm, geeignet für DIN C4 hoch
Einwurfklappen Mit geräuschdämpfender Gummilippe
Postentnahme Frontseitig
Türöffnung Von links nach rechts
Schlüssel 2 Schlüssel mit Schlüsselnummer je Briefkasten
Namensschild Wechselnamensschild unterhalb der Einwurfklappe
Norm Briefkästen entsprechend DIN EN 13724

Standelemente und Ausstattung

Standelemente Rundrohr ca. 60 mm aus Edelstahl V2A 1.4301, geschliffen
Montagearten Wahlweise zur Schraubmontage oder zum Einbetonieren
Befestigung Bolzenanker bei Schraubmontage nicht enthalten; passend zum Fundament separat auswählen

Briefkastengröße und Volumen

Briefkasten Manufaktur Lippe GmbH
Werler Straße 60
32105 Bad Salzuflen

www.briefkasten-manufaktur.de
info@briefkasten-manufaktur.de
Tel.: +49 5222 807110

Geschäftsführer Oliver Woineck
Ust.ID.Nr. DE303690847
Handelsregister Amtsgericht Lemgo, HRB 8618

Die BASIC 385 ist je nach Produktkonfiguration mit unterschiedlichen Briefkastengrößen erhältlich. Die Standardausführung 300 × 110 × 385 mm bietet ca. 12 Liter Volumen; je nach Variante steht auch 300 × 220 × 385 mm mit ca. 25 Litern Volumen zur Verfügung.

Montage durch Einbetonieren

Für die freistehende Anlage empfehlen wir ein ausreichend dimensioniertes Betonfundament. Beim Einbetonieren müssen die Edelstahl-Standelemente lotrecht ausgerichtet und dauerhaft im Fundament verankert werden. Fundamentgröße und Einbindetiefe sind auf Bodenbeschaffenheit, Anlagengewicht und örtliche Bedingungen abzustimmen.

Schraubmontage auf einem Fundament

Für die Schraubmontage ist ein ebenes und tragfähiges Betonfundament erforderlich. Geeignete Bolzenanker beziehungsweise Befestigungsmittel sind passend zum Untergrund und zur Anlagenbelastung auszuwählen. Bei den BASIC-385-ST-R-Ausführungen sind Bolzenanker nicht Bestandteil des Grundlieferumfangs.

Hinweis zum Wetterschutz

Das Postgut ist nur bei vollständigem Einwurf und geschlossener Einwurfklappe bestmöglich vor Feuchtigkeit und Verschmutzung geschützt. Herausragende Sendungen können das vollständige Schließen der Klappe verhindern. Bei extremen Witterungsbedingungen kann trotz normgerechter Ausführung Feuchtigkeit in den Briefkasten gelangen.

Produkteigenschaften

Serie	BASIC
Einzelkasten nach Volumen	Normal > 10 Liter
Namensbeschriftung	Namensschild
Montageart	Freistehend
Grundmaterial	Edelstahl V2A 1.4301
Anzahl der Kästen	mit 19 Briefkästen
Postentnahme	Frontseitig
Oberfläche/Farbe	Geschliffen

Briefkasten Manufaktur Lippe GmbH
Werler Straße 60
32105 Bad Salzuflen

www.briefkasten-manufaktur.de
info@briefkasten-manufaktur.de
Tel.: +49 5222 807110

Geschäftsführer Oliver Woineck
Ust.ID.Nr. DE303690847
Handelsregister Amtsgericht Lemgo, HRB 8618

Maße

Höhe Einzelkasten in mm	110,0
Breite Einzelkasten in mm	300,0
Volumen in Liter	12
Höhe Briefeinwurfschlitz in mm	35,0
Breite Briefeinwurfschlitz in mm	265,0
Höhe Briefkastenanlage in mm	770,0
Breite Briefkastenanlage in mm	900,0
Bauhöhe in mm	1200,0 | 1500,0 | 1700,0
Gesamtbreite in mm	1060,0
Tiefe in mm	435,0
Gewicht in kg	81
Lieferzustand	Lieferung erfolgt in Blöcken, Standelemente / Briefkasten geteilt

Maßskizze

Briefkasten Manufaktur Lippe GmbH
Werler Straße 60
32105 Bad Salzuflen

www.briefkasten-manufaktur.de
info@briefkasten-manufaktur.de
Tel.: +49 5222 807110

Geschäftsführer Oliver Woineck
Ust.ID.Nr. DE303690847
Handelsregister Amtsgericht Lemgo, HRB 8618

Montagebohrungen

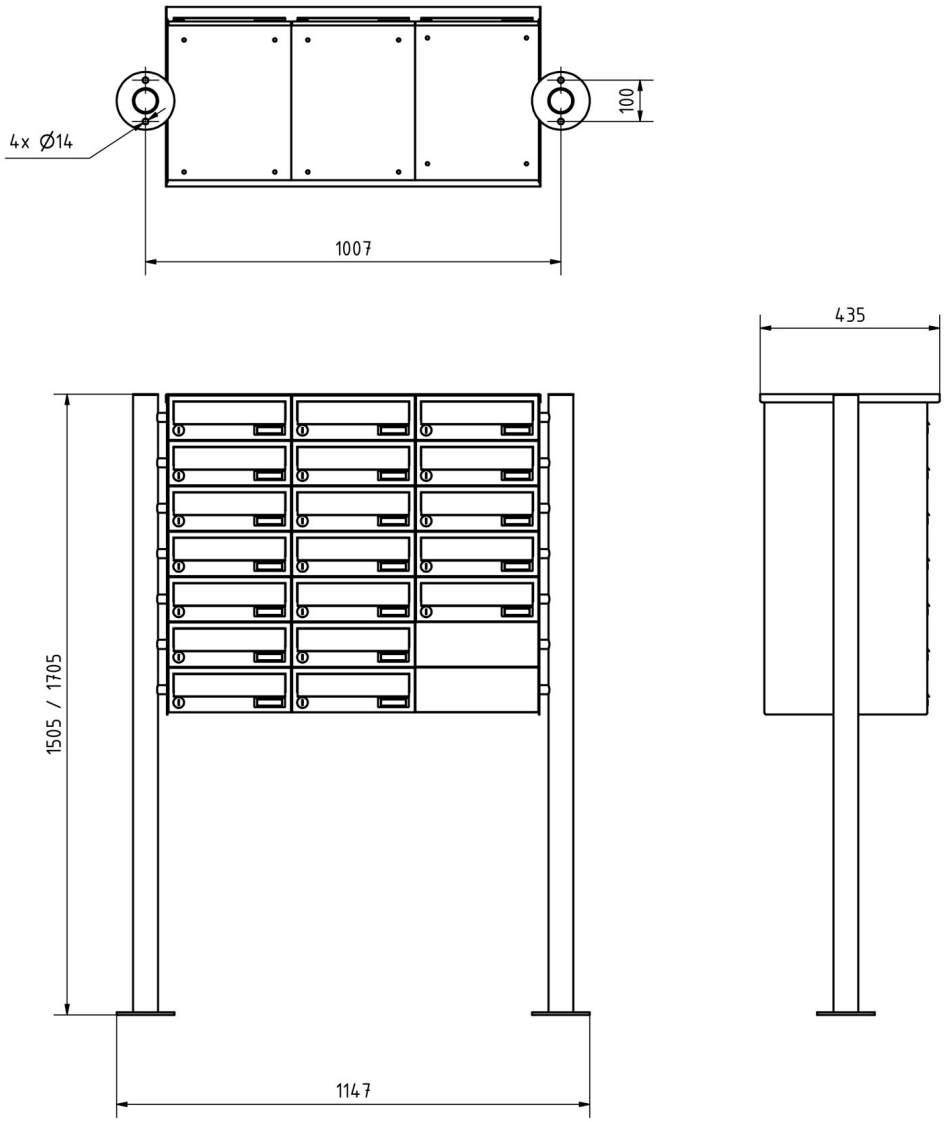

Briefkasten Manufaktur Lippe GmbH
Werler Straße 60
32105 Bad Salzuflen

www.briefkasten-manufaktur.de
info@briefkasten-manufaktur.de
Tel.: +49 5222 807110

Geschäftsführer Oliver Woineck
Ust.ID.Nr. DE303690847
Handelsregister Amtsgericht Lemgo, HRB 8618

Weitere Bilder



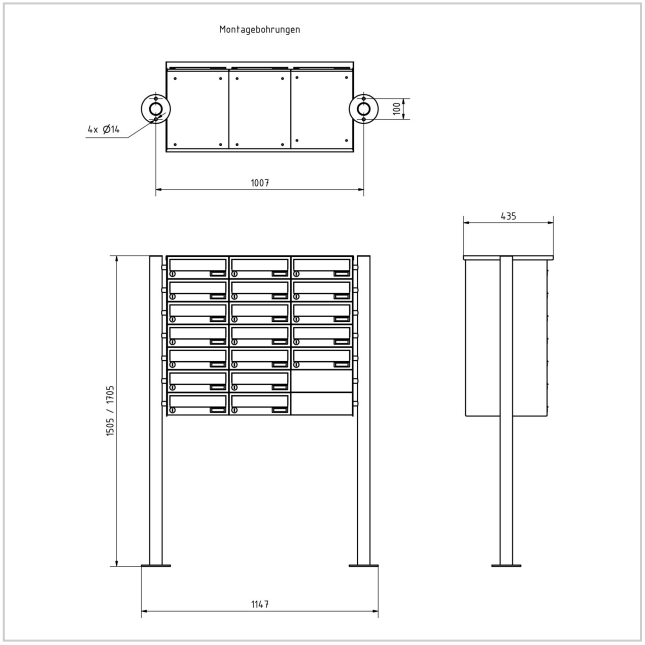





Briefkasten Manufaktur Lippe GmbH
Werler Straße 60
32105 Bad Salzuflen

www.briefkasten-manufaktur.de
info@briefkasten-manufaktur.de
Tel.: +49 5222 807110

Geschäftsführer Oliver Woineck
Ust.ID.Nr. DE303690847
Handelsregister Amtsgericht Lemgo, HRB 8618