# 4er Briefkastenanlage BASIC mit 4 Paketfächern und LED-Beleuchtung – RAL nach Wahl

**Artikelnummer** BML3D-WHXMEMDZQ9




## Produktbeschreibung

## Freistehende Edelstahl-Briefkastenanlage für vier Parteien mit Paketfächern in Ihrer RAL-Wunschfarbe

Die BASIC Horizontal der Briefkasten Manufaktur verbindet vier Briefkästen mit vier separat verschließbaren Paketfächern und einem Funktionskasten. Die freistehende Stele bündelt damit Brief- und Paketempfang in einer Anlage.

Die Ausführung aus Edelstahl V2A 1.4301 erhält eine Pulverbeschichtung in RAL nach Wahl. Eine enganliegende Verkleidung, ein flaches Regendach und eine Rückwand vervollständigen den Aufbau.

### Merkmale dieser Briefkastenanlage

Briefkasten Manufaktur Lippe GmbH
Werler Straße 60
32105 Bad Salzuflen

www.briefkasten-manufaktur.de
info@briefkasten-manufaktur.de
Tel.: +49 5222 807110

Geschäftsführer Oliver Woineck
Ust.ID.Nr. DE303690847
Handelsregister Amtsgericht Lemgo, HRB 8618

- Gesamtaußenmaße der Anlage: 754 × 1252 × 430 mm (B × H × T).
- 4 horizontale Briefkästen mit jeweils 370 × 110 × 385 mm Kastenaußenmaß (B × H × T); Postentnahme von vorn.
- 4 Zubehörkästen als Paketfächer mit jeweils 370 × 440 × 385 mm Kastenaußenmaß (B × H × T), jeweils mit Tür und Paketschloss Serie BASIC mit T-Griff.
- 1 Funktionskasten mit 740 × 110 × 385 mm Kastenaußenmaß (B × H × T) und einer mit Verschlussschrauben fixierten Blende.
- Freistehende Montage als Stele mit Sockelrahmen und innenliegender Fußplatte; Befestigung durch Schraubmontage.
- Grundmaterial: Edelstahl V2A 1.4301; pulverbeschichtete Oberfläche in RAL nach Wahl.
- Enganliegende Verkleidung aus 1,5 mm Edelstahl mit zwei Seitenverkleidungen, flachem Regendach und 1 mm starker Rückwand.
- Briefkästen mit Regenablaufkante, durchgehender Gummilippe am Einwurf und Hebelschloss mit Edelstahl-Schutzklappe.
- 4 Kunststoff-Namensschilder BASIC Typ 2 und ausgelaserte, weiß hinterbeleuchtete Beschriftung.

## Besonderheiten dieser Briefkastenanlage

### Vier Paketfächer mit mechanischer Freigabe

Jedes der vier Paketfächer ist mit einem Paketschloss Serie BASIC mit T-Griff ausgestattet. Mit Ihrem Schlüssel geben Sie das jeweilige Fach für ein einmaliges Öffnen frei. Der Zusteller kann das freigegebene Fach ohne Schlüssel öffnen, die Sendung einlegen und das Schloss nach dem Schließen durch Hineindrücken verriegeln.

Zur Entnahme öffnen Sie das Fach mit Ihrem Schlüssel. Für eine weitere schlüssellose Zustellung ist eine erneute Freigabe erforderlich. Pro Paketschloss sind zwei Schlüssel enthalten; jedes Schloss besitzt eine individuelle Schlüsselnummer.

Die angegebenen Kastenmaße sind Außenmaße und keine maximalen Paketmaße. Für die passende Sendungsgröße sind die lichte Türöffnung und die nutzbaren Innenmaße des jeweiligen Fachs maßgeblich.

### Briefkästen mit geschütztem Hebelschloss

Die vier Briefkästen verfügen jeweils über ein Hebelschloss mit Edelstahl-Schutzklappe und zwei Schlüsseln. Die Schutzklappe schützt den Schließzylinder vor eindringenden Flüssigkeiten und Schmutzpartikeln.

Die durchgehende Gummilippe dämpft den Einwurf. Der Einwurf ist für DIN-C4-Umschläge ausgelegt; Einwurfhöhe und verjüngter Schacht erschweren den ungewollten Zugriff auf die Post.

### Namensschilder und hinterbeleuchtete Beschriftung

Die vier Namensschilder BASIC Typ 2 bestehen aus glasklarem Polycarbonat. Ihre Einlagen können Sie von vorn wechseln.

Zur gewählten Ausstattung gehören außerdem vier Lasergravur-Beschriftungen sowie zwölf ausgelaserte, weiß hinterbeleuchtete Beschriftungen.

### Funktionskasten mit verschraubter Blende

Der Funktionskasten aus Edelstahl V2A 1.4301 besitzt eine integrierte Regenablaufkante. Seine Blende wird mit Verschlussschrauben fixiert. Klingeltaster, Kamera und Sprechanlage sind in dieser Zusammenstellung nicht enthalten.

## Individuell konfigurierbar

Briefkasten Manufaktur Lippe GmbH
Werler Straße 60
32105 Bad Salzuflen

www.briefkasten-manufaktur.de
info@briefkasten-manufaktur.de
Tel.: +49 5222 807110

Geschäftsführer Oliver Woineck
Ust.ID.Nr. DE303690847
Handelsregister Amtsgericht Lemgo, HRB 8618

Gestalten Sie Ihre Briefkastenanlage passend zu Ihrem Zuhause: Über „Jetzt konfigurieren“ stimmen Sie diesen Aufbau auf Ihre Wünsche ab.

- Standelemente in passender Länge: Wählen Sie die für Ihre Einbausituation angebotene Pfostenlänge. Die abgebildete Länge können Sie dabei anpassen.
- Oberfläche der Kästen: Passen Sie die Farbe im 3D-Konfigurator mit den für diese Ausführung angebotenen Farben an.
- Individuelle Beschriftung: Gestalten Sie die dafür vorgesehenen Flächen mit eigenen Namen, Hausnummern oder Wunschtexten. Abgebildete Beschriftungen sind Beispiele und können ersetzt werden.
- Schriftgestaltung: Wählen Sie aus den zur Beschriftung angebotenen Schriftarten und passen Sie die Darstellung im Konfigurator an.
- Hinterbeleuchtete Beschriftung ist auf den dafür vorgesehenen Flächen dieser Anlage konfigurierbar.
- Ausstattung: Ergänzen oder ändern Sie die zur Anlage passenden Komponenten aus der jeweils verfügbaren Auswahl.

Bei individuellen Änderungen werden Maße und Preis im 3D-Konfigurator passend zu Ihrer Auswahl neu berechnet.

**Wichtige Informationen**

Wasserschutz: Ein geschützter Standort, möglichst unter einem Vordach, unterstützt den Schutz Ihrer Post. Postsendungen sollten vollständig eingesteckt und die Einwurfklappe geschlossen sein.

Montage: Für die gewählte Anlage ist ein geeigneter tragfähiger Untergrund erforderlich. Berücksichtigen Sie die Montageanleitung und die konfigurierte Befestigungsart.

## Produkteigenschaften

| | |
|---|---|
| **Serie** | BASIC |
| **Funktionen** | Paketfach |
| **Anzahl der Kästen** | mit 4 Paketkästen, mit 4 Briefkästen |
| **Namensbeschriftung** | Namensschild |
| **Montageart** | Freistehend |
| **Grundmaterial** | Edelstahl V2A 1.4301 |
| **Postentnahme** | Frontseitig |
| **Oberfläche/Farbe** | RAL nach Wahl (lt. Farbtabelle) |

Briefkasten Manufaktur Lippe GmbH
Werler Straße 60
32105 Bad Salzuflen

www.briefkasten-manufaktur.de
info@briefkasten-manufaktur.de
Tel.: +49 5222 807110

Geschäftsführer Oliver Woineck
Ust.ID.Nr. DE303690847
Handelsregister Amtsgericht Lemgo, HRB 8618

## Maße

| | |
|---|---|
| **Höhe Einzelkasten in mm** | 110 |
| **Breite Einzelkasten in mm** | 370 |
| **Bauhöhe in mm** | 1252 |
| **Gesamtbreite in mm** | 754 |
| **Tiefe in mm** | 430 |

### Maßskizze

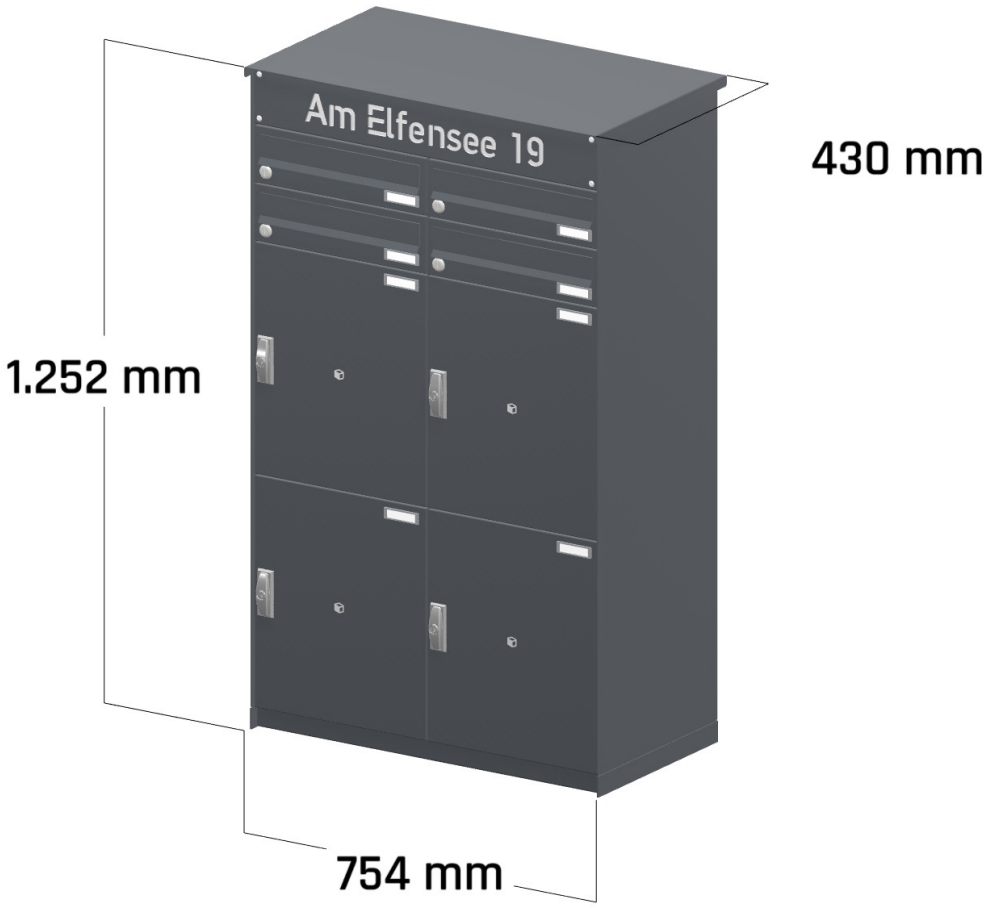


Briefkasten Manufaktur Lippe GmbH
Werler Straße 60
32105 Bad Salzuflen

www.briefkasten-manufaktur.de
info@briefkasten-manufaktur.de
Tel.: +49 5222 807110

Geschäftsführer Oliver Woineck
Ust.ID.Nr. DE303690847
Handelsregister Amtsgericht Lemgo, HRB 8618

# Weitere Bilder

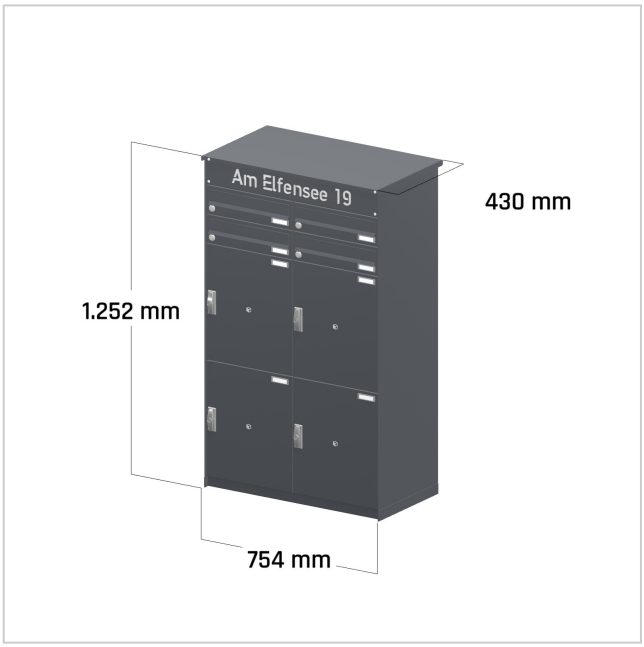


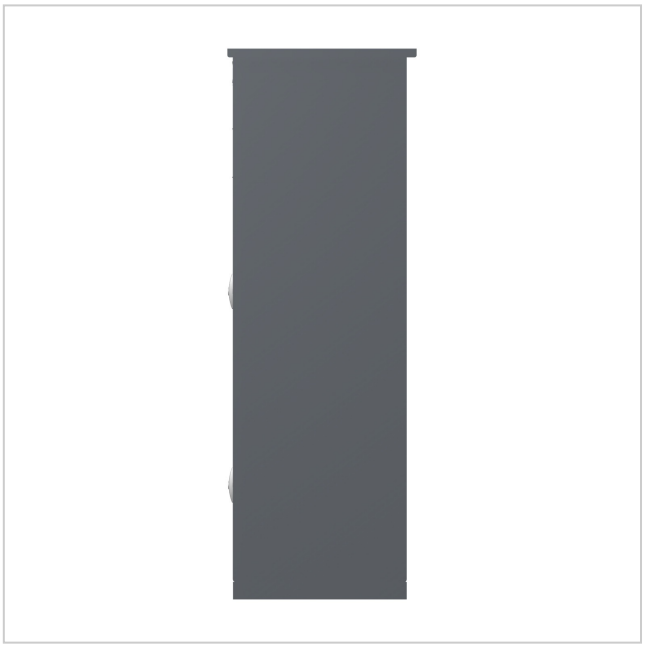






Briefkasten Manufaktur Lippe GmbH
Werler Straße 60
32105 Bad Salzuflen

www.briefkasten-manufaktur.de
info@briefkasten-manufaktur.de
Tel.: +49 5222 807110

Geschäftsführer Oliver Woineck
Ust.ID.Nr. DE303690847
Handelsregister Amtsgericht Lemgo, HRB 8618