# 2er Standbriefkasten Design BASIC 385 ST-R mit Klingelkasten - RAL 7016 anthrazitgrau | RAL 7016 anthrazitgrau feinstruktur matt | Oben | mit 2 Briefkästen



**Artikelnummer** 385-7016-2-SP

## Produktbeschreibung

## Freistehende 2er Briefkastenanlage BASIC 385 für 2 Parteien mit Klingel-/Sprechteil – RAL 7016 Anthrazitgrau

Für Zweifamilienhäuser, Häuser mit Einliegerwohnung und kleinere Gewerbeobjekte bietet die freistehende BASIC 385 als Anlage für 2 Parteien eine langlebige und übersichtliche Eingangslösung. Durch die unabhängige Standmontage lässt sich die Briefkastenanlage passend zur Grundstücks- und Zugangssituation aufstellen.

Die Anlagenkonfiguration ist auf die jeweilige Parteienzahl abgestimmt und bildet mit Regendach und Seitenverkleidung eine geschlossene Einheit.

Die Briefkästen bestehen aus verzinktem Stahl und sind in RAL 7016 Anthrazitgrau Feinstruktur matt pulverbeschichtet. Eine enganliegende Seitenverkleidung mit Regendach fasst die einzelnen Briefkästen zu einer geschlossenen Gesamtanlage zusammen.

Jedes Postfach verfügt über einen Einwurf von 35 × 265 mm für DIN-C4-Sendungen im Hochformat. Eine geräuschdämpfende Gummilippe reduziert Anschlaggeräusche, während die frontseitigen Entnahmetüren von links nach rechts öffnen. Pro Briefkasten sind zwei Schlüssel mit Schlüsselnummer und ein Wechselnamensschild unterhalb der Einwurfklappe vorgesehen.

Das integrierte Klingel-/Sprechteil bündelt Klingelfunktion und Vorbereitung für eine Sprechanlage direkt in der Briefkastenanlage.

## Die Vorteile der BASIC 385 auf einen Blick

### Massive Edelstahl-Standelemente

Briefkasten Manufaktur Lippe GmbH
Werler Straße 60
32105 Bad Salzuflen

www.briefkasten-manufaktur.de
info@briefkasten-manufaktur.de
Tel.: +49 5222 807110

Geschäftsführer Oliver Woineck
Ust.ID.Nr. DE303690847
Handelsregister Amtsgericht Lemgo, HRB 8618

Rundrohr-Standelemente mit ca. 60 mm Durchmesser aus geschliffenem Edelstahl V2A 1.4301 bilden eine stabile Basis für die freistehende Briefkastenanlage. Die robuste Konstruktion ist für den dauerhaften Einsatz am Grundstückseingang ausgelegt.

### Großer Einwurf nach DIN EN 13724

Die Einwurföffnung mit 35 × 265 mm ist für DIN-C4-Sendungen im Hochformat ausgelegt. Auch größere Briefumschläge können ungeknickt eingeworfen werden.

### Leiser Einwurf und komfortable Entnahme

Eine geräuschdämpfende Gummilippe reduziert das Anschlagen der Einwurfklappen. Die Postentnahme erfolgt frontseitig über Türen, die von links nach rechts öffnen.

### Robuste Oberfläche in RAL 7016

Die matte Feinstruktur-Oberfläche in Anthrazitgrau verbindet eine moderne Optik mit einer widerstandsfähigen Beschichtung des verzinkten Stahls.

### Klingel-/Sprechteil direkt integriert

Das Klingel-/Sprechfeld wird direkt in die Briefkastenanlage integriert.

## Ausstattung der BASIC 385 Briefkastenanlage

### Briefkastenanlage

**Bauform** Artikelspezifische Anlagenkonfiguration
**Anzahl Briefkästen** 2 separat nutzbare Postfächer
**Material Briefkästen** Verzinkter Stahl
**Oberfläche** RAL 7016 Anthrazitgrau Feinstruktur matt
**Regendach / Seitenverkleidung** Verzinkter Stahl, pulverbeschichtet in RAL 7016 Anthrazitgrau Feinstruktur matt
**Fertigung** Made in Germany by Briefkasten Manufaktur Lippe

### Post und Bedienung

**Einwurföffnung** 35 × 265 mm, geeignet für DIN C4 hoch
**Einwurfklappen** Mit geräuschdämpfender Gummilippe
**Postentnahme** Frontseitig
**Türöffnung** Von links nach rechts
**Schlüssel** 2 Schlüssel mit Schlüsselnummer je Briefkasten
**Namensschild** Wechselnamensschild unterhalb der Einwurfklappe
**Norm** Briefkästen entsprechend DIN EN 13724

### Standelemente und Ausstattung

**Standelemente** Rundrohr ca. 60 mm aus Edelstahl V2A 1.4301, geschliffen
**Montagearten** Wahlweise zur Schraubmontage oder zum Einbetonieren
**Befestigung** Bolzenanker bei Schraubmontage nicht enthalten; passend zum Fundament separat auswählen
**Klingel-/Sprechteil** Integriertes Funktionsfeld
**Sprechvorbereitung** Sprechlochung mit Universaladapter für handelsübliche Einbaulautsprecher

Briefkasten Manufaktur Lippe GmbH
Werler Straße 60
32105 Bad Salzuflen

www.briefkasten-manufaktur.de
info@briefkasten-manufaktur.de
Tel.: +49 5222 807110

Geschäftsführer Oliver Woineck
Ust.ID.Nr. DE303690847
Handelsregister Amtsgericht Lemgo, HRB 8618

**Klingeltaster** Runde Edelstahl-Klingeltaster passend zur Artikelausführung

#### Briefkastengröße und Volumen

Die BASIC 385 ist je nach Produktkonfiguration mit unterschiedlichen Briefkastengrößen erhältlich. Die Standardausführung 300 × 110 × 385 mm bietet ca. 12 Liter Volumen; je nach Variante steht auch 300 × 220 × 385 mm mit ca. 25 Litern Volumen zur Verfügung.

#### Montage durch Einbetonieren

Für die freistehende Anlage empfehlen wir ein ausreichend dimensioniertes Betonfundament. Beim Einbetonieren müssen die Edelstahl-Standelemente lotrecht ausgerichtet und dauerhaft im Fundament verankert werden. Fundamentgröße und Einbindetiefe sind auf Bodenbeschaffenheit, Anlagengewicht und örtliche Bedingungen abzustimmen.

#### Schraubmontage auf einem Fundament

Für die Schraubmontage ist ein ebenes und tragfähiges Betonfundament erforderlich. Geeignete Bolzenanker beziehungsweise Befestigungsmittel sind passend zum Untergrund und zur Anlagenbelastung auszuwählen. Bei den BASIC-385-ST-R-Ausführungen sind Bolzenanker nicht Bestandteil des Grundlieferumfangs.

#### Hinweis zum Wetterschutz

Das Postgut ist nur bei vollständigem Einwurf und geschlossener Einwurfklappe bestmöglich vor Feuchtigkeit und Verschmutzung geschützt. Herausragende Sendungen können das vollständige Schließen der Klappe verhindern. Bei extremen Witterungsbedingungen kann trotz normgerechter Ausführung Feuchtigkeit in den Briefkasten gelangen.

#### Hinweis zur Klingel- und Sprechtechnik

Das Klingel-/Sprechteil ist mit Sprechlochung und Universaladapter für gängige Einbaulautsprecher vorbereitet. Wechselsprechanlage beziehungsweise Einbaulautsprecher sind nicht Bestandteil der Grundausstattung. Planung, Anschluss und Inbetriebnahme elektrischer Komponenten sollten durch eine Elektrofachkraft erfolgen.

Briefkasten Manufaktur Lippe GmbH
Werler Straße 60
32105 Bad Salzuflen

www.briefkasten-manufaktur.de
info@briefkasten-manufaktur.de
Tel.: +49 5222 807110

Geschäftsführer Oliver Woineck
Ust.ID.Nr. DE303690847
Handelsregister Amtsgericht Lemgo, HRB 8618

# Produkteigenschaften

| | |
|---|---|
| **Grundmaterial** | Stahl, verzinkt, Edelstahl V2A 1.4301 |
| **Serie** | BASIC |
| **Anzahl der Klingeltaster** | 2 Taster |
| **Funktionen** | Lichttaster, Sprechstelle |
| **Funktionskasten vorbereitet für Hersteller** | GIRA, Busch Jaeger, Siedle, STR Elektronik, ELCOM, TCS, Ritto, ALGO, Telegärtner, Auerswald, Legrand Bticino, Comelit |
| **Einzelkasten nach Volumen** | Normal > 10 Liter |
| **Namensbeschriftung** | Namensschild |
| **Montageart** | Freistehend |
| **Oberfläche/Farbe** | RAL 7016 anthrazitgrau |
| **Anzahl der Kästen** | mit 2 Briefkästen |
| **Postentnahme** | Frontseitig |

Briefkasten Manufaktur Lippe GmbH
Werler Straße 60
32105 Bad Salzuflen

www.briefkasten-manufaktur.de
info@briefkasten-manufaktur.de
Tel.: +49 5222 807110

Geschäftsführer Oliver Woineck
Ust.ID.Nr. DE303690847
Handelsregister Amtsgericht Lemgo, HRB 8618

## Maße

| | |
|---|---|
| **Höhe Einzelkasten in mm** | 110,0 |
| **Breite Einzelkasten in mm** | 300,0 |
| **Volumen in Liter** | 12 |
| **Höhe Briefeinwurfschlitz in mm** | 35,0 |
| **Breite Briefeinwurfschlitz in mm** | 265,0 |
| **Höhe Briefkastenanlage in mm** | 330,0 |
| **Breite Briefkastenanlage in mm** | 300,0 |
| **Bauhöhe in mm** | 1200,0 \| 1500,0 \| 1700,0 |
| **Gesamtbreite in mm** | 465,0 |
| **Tiefe in mm** | 435,0 |
| **Gewicht in kg** | 21 |
| **Lieferzustand** | Lieferung erfolgt in Blöcken, Standelemente / Briefkasten geteilt |

Briefkasten Manufaktur Lippe GmbH
Werler Straße 60
32105 Bad Salzuflen

www.briefkasten-manufaktur.de
info@briefkasten-manufaktur.de
Tel.: +49 5222 807110

Geschäftsführer Oliver Woineck
Ust.ID.Nr. DE303690847
Handelsregister Amtsgericht Lemgo, HRB 8618

## Maßskizze

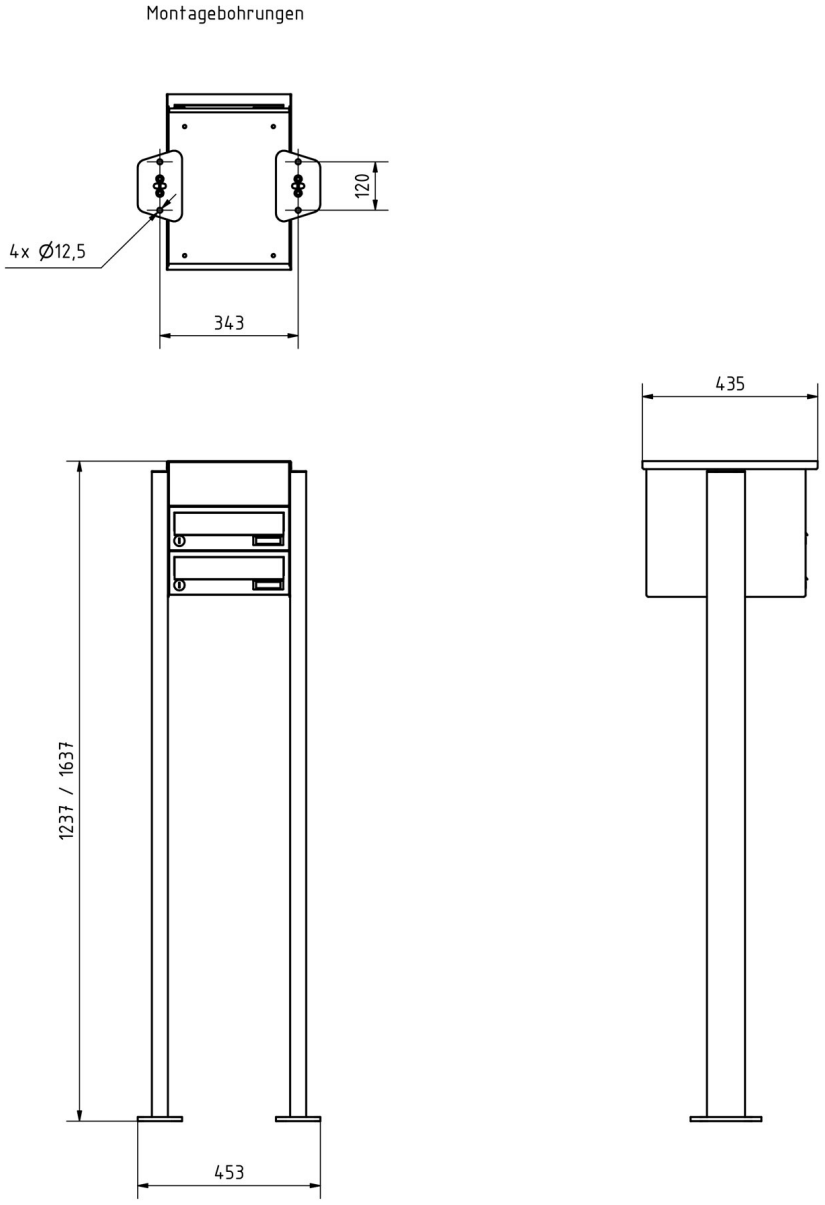


Briefkasten Manufaktur Lippe GmbH
Werler Straße 60
32105 Bad Salzuflen

www.briefkasten-manufaktur.de
info@briefkasten-manufaktur.de
Tel.: +49 5222 807110

Geschäftsführer Oliver Woineck
Ust.ID.Nr. DE303690847
Handelsregister Amtsgericht Lemgo, HRB 8618

# Weitere Bilder







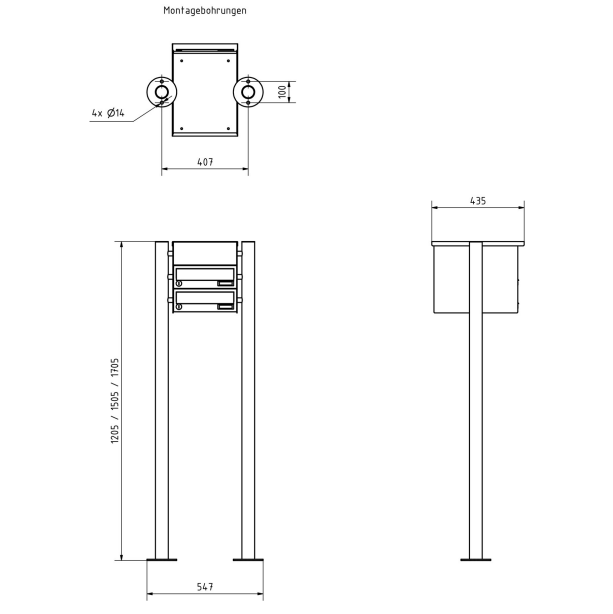


Briefkasten Manufaktur Lippe GmbH
Werler Straße 60
32105 Bad Salzuflen

www.briefkasten-manufaktur.de
info@briefkasten-manufaktur.de
Tel.: +49 5222 807110

Geschäftsführer Oliver Woineck
Ust.ID.Nr. DE303690847
Handelsregister Amtsgericht Lemgo, HRB 8618










Briefkasten Manufaktur Lippe GmbH
Werler Straße 60
32105 Bad Salzuflen

www.briefkasten-manufaktur.de
info@briefkasten-manufaktur.de
Tel.: +49 5222 807110

Geschäftsführer Oliver Woineck
Ust.ID.Nr. DE303690847
Handelsregister Amtsgericht Lemgo, HRB 8618