# 4er Briefkastenanlage GOETHE mit 4 Zeitungs- und Ablagefächern – Unterputzmontage – RAL nach Wahl



**Artikelnummer** BML3D-C59VH4HDY2

## Produktbeschreibung

## GOETHE für vier Parteien mit Zeitungs- und Ablagefächern nach Schweizer Postnorm

Diese Briefkastenanlage der Serie GOETHE kombiniert vier Briefkästen mit vier separaten Zeitungs- und Ablagefächern nach Schweizer Postnorm. Die Ausführung zur Unterputzmontage besitzt einen Putzabdeckrahmen als Abschluss zur Wandoberfläche.

Die Edelstahl-Anlage erhalten Sie mit einer Pulverbeschichtung in RAL nach Wahl. Sie entnehmen Ihre Post von vorn und bedienen die vier Briefkästen über mechanische Push-Key-Schlösser. Je Briefkasten stehen Ihnen zwei Namensschilder zur Verfügung.

### Merkmale dieser Briefkastenanlage

- Gesamtaußenmaße der Anlage (B × H × T): 854 × 854 × 411 mm.
- Bestückung: 4 Briefkästen und 4 Zubehörkästen als Zeitungs- und Ablagefächer nach Schweizer Postnorm.
- Außenmaße je Briefkasten und Zeitungs- und Ablagefach (B × H × T): 400 × 200 × 400 mm; keine Angabe der nutzbaren Innenmaße.
- Montage: Unterputzmontage mit Putzabdeckrahmen aus 1,5 mm starkem Edelstahl V2A 1.4301.
- Material: Korpus aus Edelstahl 1.4016; Blenden und Rahmen aus Edelstahl V2A 1.4301.
- Oberfläche: Pulverbeschichtung in RAL nach Wahl.
- Briefkastenausstattung: 4 verschiedenschließende Push-Key-Schlösser und insgesamt 8 Namensschilder BASIC Typ 2.

### Besonderheiten dieser Briefkastenanlage

Push-Key-Schlösser: öffnen ohne Schlüsseldrehung

Briefkasten Manufaktur Lippe GmbH
Werler Straße 60
32105 Bad Salzuflen

www.briefkasten-manufaktur.de
info@briefkasten-manufaktur.de
Tel.: +49 5222 807110

Geschäftsführer Oliver Woineck
Ust.ID.Nr. DE303690847
Handelsregister Amtsgericht Lemgo, HRB 8618

Jeder der vier Briefkästen ist mit einem rein mechanischen Push-Key-Schloss ausgestattet. Zum Öffnen stecken Sie den Schlüssel ein; eine Drehbewegung ist nicht erforderlich. Zum Schließen schieben Sie die Entnahmeklappe zu.

Die Schlösser sind verschiedenschließend und besitzen jeweils eine individuelle Schlüsselnummer. Pro Schloss werden zwei Schlüssel mitgeliefert.

### Vier separate Zeitungs- und Ablagefächer

Zusätzlich zu den Briefkästen stehen Ihnen vier Zeitungs- und Ablagefächer aus Edelstahl zur Verfügung. Die Fächer sind von vorn zugänglich und lassen sich von unten nach oben öffnen.

Für diese Fächer ist keine Schlossausstattung ausgewählt. Die Push-Key-Schlösser gehören ausschließlich zu den vier Briefkästen.

### Zwei Namensschilder je Briefkasten

Jeder Briefkasten besitzt zwei Namensschilder BASIC Typ 2 aus glasklarem Polycarbonat. Die Einlagen können Sie von vorn wechseln.

Zur gewählten Namensschildausstattung gehört die Einlage „Werbung Nein Danke“. Damit können Sie neben Ihrem Namen auch einen Hinweis gegen unerwünschte Werbezustellung anbringen.

### Gedämpfter Einwurf und frontseitige Postentnahme

Die Briefkästen verfügen über eine gedämpfte Einwurfklappe, eine durchgehende Gummilippe und eine Regenablaufkante. Der Einwurf ist auch für DIN-C4-Umschläge ausgelegt.

Die Anordnung von Schloss und Entnahmetür wirkt dem Herausfallen der Post beim Öffnen entgegen. Die Einwurfhöhe und der verjüngte Einwurfschacht erschweren eine ungewollte Entnahme durch den Einwurf.

### Putzabdeckrahmen für den Wandabschluss

Der Putzabdeckrahmen überdeckt den Übergang zwischen Einbauöffnung und Wandoberfläche. Er bildet den Abschluss der Unterputzanlage und ist kein Regendach.

## Individuell konfigurierbar

Gestalten Sie Ihre Briefkastenanlage passend zu Ihrem Zuhause: Über „Jetzt konfigurieren“ stimmen Sie diesen Aufbau auf Ihre Wünsche ab.

- Oberfläche der Kästen: Passen Sie die Farbe im 3D-Konfigurator mit den für diese Ausführung angebotenen Farben an.
- Individuelle Beschriftung: Gestalten Sie die dafür vorgesehenen Flächen mit eigenen Namen, Hausnummern oder Wunschtexten. Abgebildete Beschriftungen sind Beispiele und können ersetzt werden.
- Schriftgestaltung: Wählen Sie aus den zur Beschriftung angebotenen Schriftarten und passen Sie die Darstellung im Konfigurator an.
- Ausstattung: Ergänzen oder ändern Sie die zur Anlage passenden Komponenten aus der jeweils verfügbaren Auswahl.

Bei individuellen Änderungen werden Maße und Preis im 3D-Konfigurator passend zu Ihrer Auswahl neu berechnet.

**Wichtige Informationen**

Wasserschutz: Ein geschützter Standort, möglichst unter einem Vordach, unterstützt den Schutz Ihrer Post. Postsendungen sollten vollständig eingesteckt und die Einwurfklappe geschlossen sein.

Briefkasten Manufaktur Lippe GmbH
Werler Straße 60
32105 Bad Salzuflen

www.briefkasten-manufaktur.de
info@briefkasten-manufaktur.de
Tel.: +49 5222 807110

Geschäftsführer Oliver Woineck
Ust.ID.Nr. DE303690847
Handelsregister Amtsgericht Lemgo, HRB 8618

Montage: Prüfen Sie den Untergrund und die Einbausituation anhand der Gesamtmaße und der Montageanleitung.

## Produkteigenschaften

| | |
|---|---|
| **Serie** | GOETHE |
| **Zugangsschutz** | Push-Key-Schloss |
| **Anzahl der Kästen** | mit 4 Briefkästen |
| **Namensbeschriftung** | Namensschild |
| **Grundmaterial** | Edelstahl V2A 1.4301, Edelstahl 1.4016 (nichtrostender magnetischer Edelstahl) |
| **Postentnahme** | Frontseitig |
| **Oberfläche/Farbe** | RAL nach Wahl (lt. Farbtabelle) |
| **Montageart** | Unterputz |

Briefkasten Manufaktur Lippe GmbH
Werler Straße 60
32105 Bad Salzuflen

www.briefkasten-manufaktur.de
info@briefkasten-manufaktur.de
Tel.: +49 5222 807110

Geschäftsführer Oliver Woineck
Ust.ID.Nr. DE303690847
Handelsregister Amtsgericht Lemgo, HRB 8618

## Maße

| | |
|---|---|
| **Höhe Einzelkasten in mm** | 200 |
| **Breite Einzelkasten in mm** | 400 |
| **Bauhöhe in mm** | 854 |
| **Gesamtbreite in mm** | 854 |
| **Tiefe in mm** | 411 |

### Maßskizze

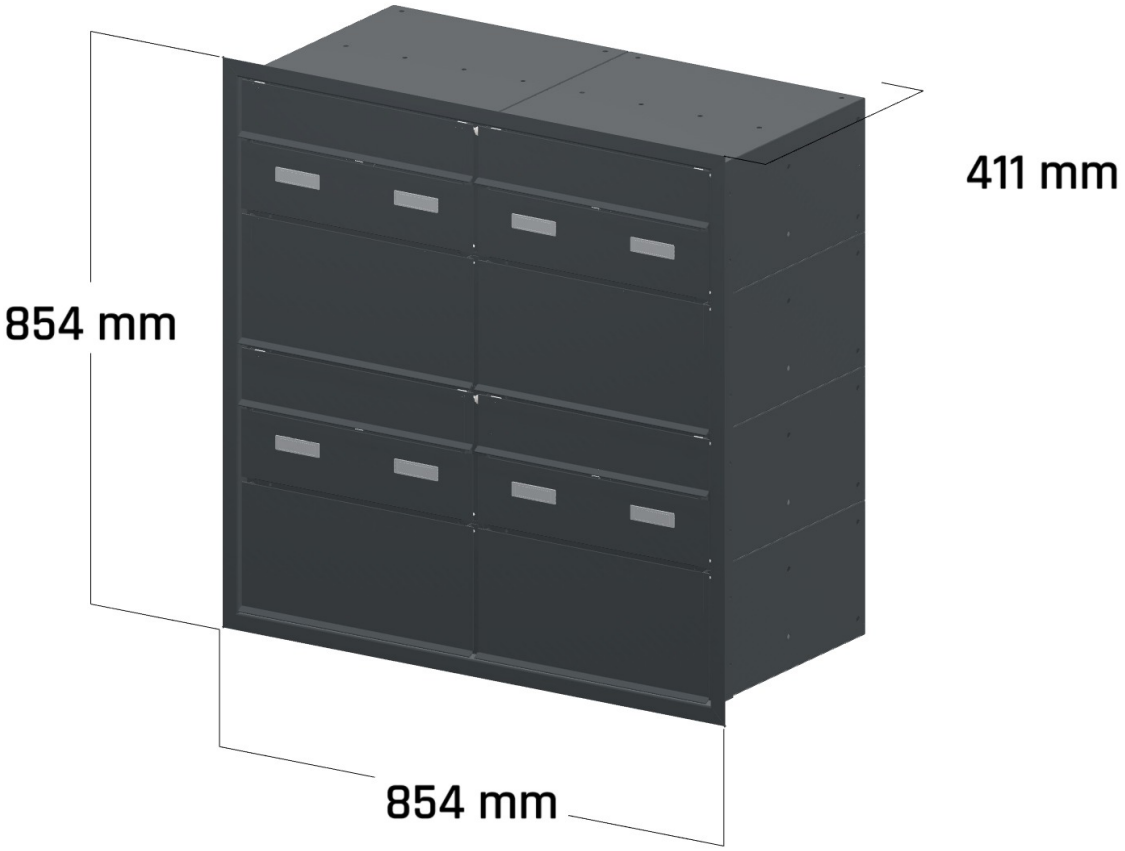


Briefkasten Manufaktur Lippe GmbH
Werler Straße 60
32105 Bad Salzuflen

www.briefkasten-manufaktur.de
info@briefkasten-manufaktur.de
Tel.: +49 5222 807110

Geschäftsführer Oliver Woineck
Ust.ID.Nr. DE303690847
Handelsregister Amtsgericht Lemgo, HRB 8618

# Weitere Bilder





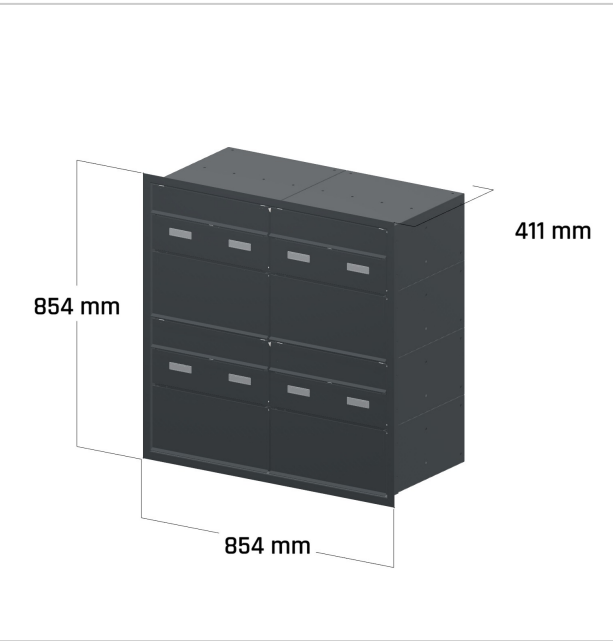


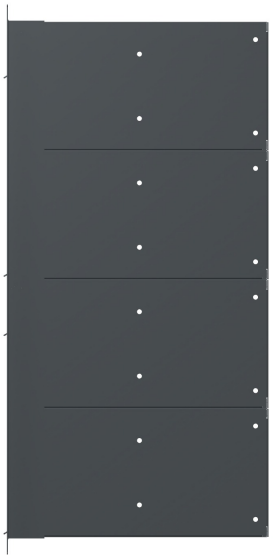

Briefkasten Manufaktur Lippe GmbH
Werler Straße 60
32105 Bad Salzuflen

www.briefkasten-manufaktur.de
info@briefkasten-manufaktur.de
Tel.: +49 5222 807110

Geschäftsführer Oliver Woineck
Ust.ID.Nr. DE303690847
Handelsregister Amtsgericht Lemgo, HRB 8618