Fahrradständer ACHIM - Edelstahl pulverbeschichtet in RAL Farbe - Einseitige Radeinstellung | ? Farbe nach Wahl | 5-fach | Einseitige Radeinstellung



Artikelnummer 670-VAR-5FACH

Produktbeschreibung

Fahrradständer ACHIM aus Edelstahl – langlebig, formschön und funktional

Der **Fahrradständer ACHIM** überzeugt durch seine klare Formensprache, präzise Verarbeitung und langlebige Materialqualität. Die sanft gebogenen Haltebügel verleihen dem Ständer ein harmonisches, organisches Erscheinungsbild, das sich dezent in moderne Außenbereiche, Hauseinfahrten und Unternehmensgelände einfügt. Damit eignet sich der Fahrradständer sowohl für private als auch für gewerbliche und öffentliche Anwendungen.

Gefertigt wird der Fahrradständer ACHIM komplett aus **Edelstahl V2A 1.4301** – wahlweise **geschliffen 240er Korn** oder **pulverbeschichtet** in verschiedenen RAL-Farbtönen. Das Material ist korrosionsbeständig, pflegeleicht und dauerhaft wetterfest. Durch die sorgfältige Verarbeitung in unserer **deutschen Manufaktur** entsteht ein Produkt, das Robustheit, Stabilität und gestalterische Qualität auf ideale Weise verbindet.

Alle Bauteile des Fahrradständers sind **vollständig verschweißt** und bieten dadurch eine hohe **Diebstahlsicherheit** sowie außergewöhnliche Langlebigkeit – auch bei intensiver Nutzung oder hoher mechanischer Beanspruchung. Der **Einstellwinkel von 90°** und der **Radabstand von 430 mm** sorgen für eine komfortable und platzsparende Radeinstellung. Mit einer **Reifenbreite bis 60 mm** ist der Fahrradständer für viele Fahrradtypen geeignet – vom Citybike bis zum E-Bike. Auf Wunsch kann die Radeinstellung individuell angepasst werden.

Der **Fahrradständer ACHIM** ist eine hochwertige Fahrradabstellanlage für anspruchsvolle Umgebungen. Seine Kombination aus Edelstahlverarbeitung, klarer Formgebung und stabiler Konstruktion macht ihn zur idealen Wahl für Hotels, Gewerbeobjekte, Wohnanlagen und öffentliche Bereiche. Mit **Qualität „Made in Germany“** steht der Fahrradständer ACHIM für Langlebigkeit, Sicherheit und zeitloses Design – gefertigt in echter Manufakturqualität.

Technische Merkmale

Briefkasten Manufaktur Lippe GmbH
Werler Straße 60
32105 Bad Salzuflen

www.briefkasten-manufaktur.de
info@briefkasten-manufaktur.de
Tel.: +49 5222 807110

Geschäftsführer Oliver Woineck
Ust.ID.Nr. DE303690847
Handelsregister Amtsgericht Lemgo, HRB 8618

- **Material:** Edelstahl V2A (1.4301), 240er Korn geschliffen oder pulverbeschichtet
- **Ausführung:** Mehrfachständer für einseitige oder doppelseitige Radeinstellung
- **Radabstand:** 430 mm
- **Reifenbreite:** bis 60 mm (auf Wunsch anpassbar)
- **Einstellwinkel:** 90°
- **Bügel:** Ø 15 mm Edelstahl-Rundstahl, geschliffen
- **Standsäulen & Traversen:** Ø 60,3 mm Edelstahl V2A, geschliffen
- **Montage:** wahlweise zur Schraubmontage oder zum Einbetonieren
- **Größen:** in 8 Varianten erhältlich
- **Fertigung:** Deutsche Qualitätsproduktion „Made in Germany“

Design & Funktionalität

Der Fahrradständer ACHIM ist nicht nur funktional, sondern auch gestalterisch durchdacht. Die runden Formen wirken leicht und modern, gleichzeitig betonen sie die Stabilität der Konstruktion. Das durchgängige Edelstahl-Design ermöglicht eine optisch einheitliche Lösung für Außenanlagen, die Wert auf Qualität und Ästhetik legen.

Dank der massiven Schweißkonstruktion bleibt der Fahrradständer auch bei starker Beanspruchung formstabil und bietet zuverlässigen Halt. Durch die präzise Verarbeitung der Oberflächen ist der Edelstahl leicht zu reinigen und behält auch nach Jahren seine hochwertige Optik.

Nachhaltigkeit und Langlebigkeit

Der Einsatz von Edelstahl V2A steht für **nachhaltige Wertbeständigkeit**. Das Material ist zu 100 % recycelbar und durch seine Langlebigkeit besonders ressourcenschonend. Mit dem Fahrradständer ACHIM investieren Sie in eine dauerhafte Lösung, die Funktionalität, Design und Umweltbewusstsein vereint – ganz im Sinne unserer Unternehmensphilosophie.

Produkteigenschaften

Oberfläche/Farbe	RAL 9005 tiefschwarz, RAL 3004 purpurrot, DB 703 eisenglimmer, RAL 7016 anthrazitgrau, RAL nach Wahl (lt. Farbtabelle), RAL 9007 graualuminium, RAL 9016 verkehrsweiß
Montageart	Freistehend
Grundmaterial	Edelstahl V2A 1.4301

Briefkasten Manufaktur Lippe GmbH
Werler Straße 60
32105 Bad Salzuflen

www.briefkasten-manufaktur.de
info@briefkasten-manufaktur.de
Tel.: +49 5222 807110

Geschäftsführer Oliver Woineck
Ust.ID.Nr. DE303690847
Handelsregister Amtsgericht Lemgo, HRB 8618

Maße

Bauhöhe in mm	605,0
Gesamtbreite in mm	970,0 | 1400,0 | 1830,0 | 2260,0 (ohne Fussplatte)
Tiefe in mm	300,0 (ohne Fussplatte)
Gewicht in kg	25,0 - 75,0
Lieferzustand	Lieferung erfolgt montiert

Maßskizze

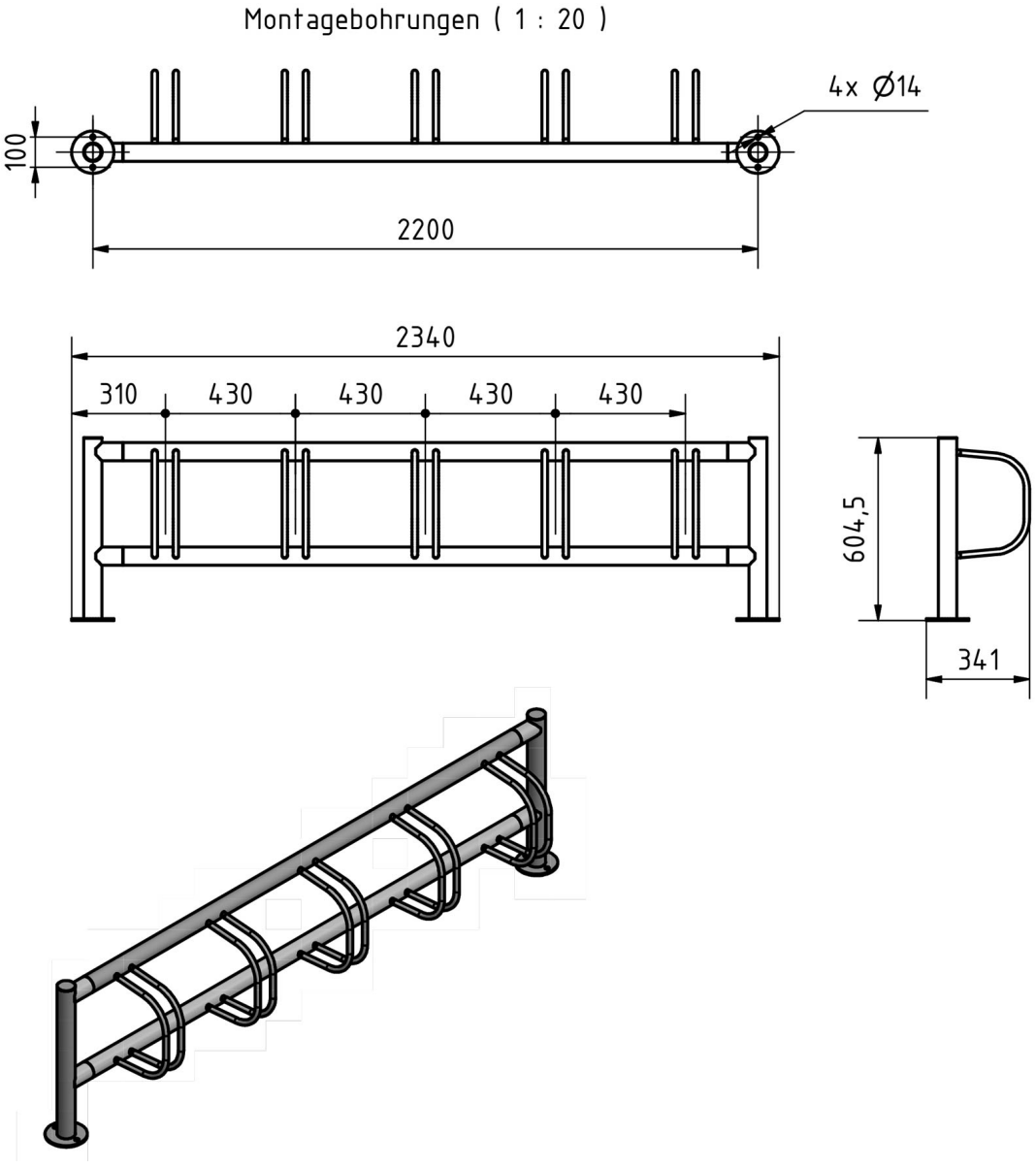

Briefkasten Manufaktur Lippe GmbH
Werler Straße 60
32105 Bad Salzuflen

www.briefkasten-manufaktur.de
info@briefkasten-manufaktur.de
Tel.: +49 5222 807110

Geschäftsführer Oliver Woineck
Ust.ID.Nr. DE303690847
Handelsregister Amtsgericht Lemgo, HRB 8618

Weitere Bilder

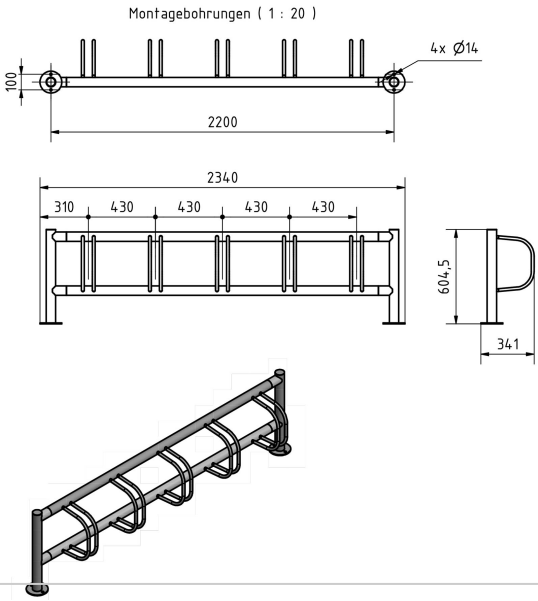



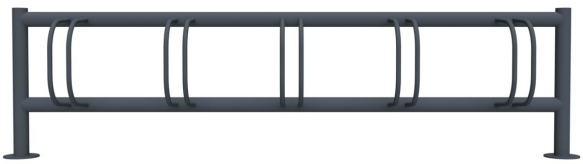

Briefkasten Manufaktur Lippe GmbH
Werler Straße 60
32105 Bad Salzuflen

www.briefkasten-manufaktur.de
info@briefkasten-manufaktur.de
Tel.: +49 5222 807110

Geschäftsführer Oliver Woineck
Ust.ID.Nr. DE303690847
Handelsregister Amtsgericht Lemgo, HRB 8618