Design Wandleuchte FISCHER MEDIUM 280x80 - 2-seitig - Edelstahl pulverbeschichtet - RAL nach Wahl | 280mm x 80mm | ? Farbe nach Wahl



Artikelnummer 631R

Produktbeschreibung

Design Wandleuchte FISCHER MEDIUM 280x80 - 2-seitig - Edelstahl pulverbeschichtet - RAL nach Wahl

Hochwertig gefertigte Wandleuchte für den Außen- und Innenbereich aus Edelstahl, pulverbeschichtet. Diese Leuchte mit warmweißer Lichtfarbe hat sowohl an der Ober- als auch an der Unterseite einen Lichtaustritt.

- Die Wandleuchte besteht aus Aluminiumguß, Edelstahl und Opalglas.
- Integriertes LED Modul 2 x 7,8 W incl. Konverter, Direktanschluss 230 V, 50 Hz, Lichtfarbe warmweiß, 3000° K .
- Schutzleiteranschluß.
- Schutzart IP 44 - Spritzwassergeschützt.
- Mit Montageplatte aus Aluminiumguß zur Befestigung.
- 2 Befestigungslöcher Ø 6x10 im Wandschild, Abstand horizontal 210mm, Leitungseinführung mit Kabeldurchgangstülle für Anschlußleitung max. 3 x 1,5mm² Anschlußklemme 2 x 2,5mm.
- CE - Konformitätszeichen.
- Fabrikat Gebrüder Albert GmbH & Co. KG Leuchtenfabrik - Hergestellt durch die Briefkasten Manufaktur Lippe - 100% Qualität Made in Germany.

Montage:

Für die Installation und für den Betrieb dieser Leuchte sind die nationalen und internationalen elektronischen Sicherheitsvorschriften zu beachten. Wandschild mit Hilfe der vier Innensechskant - Gewindestifte aus Leuchtenarmatur lösen, Netzanschlußleitung durch die vorhandene Kabeldurchgangstülle ziehen und Wandschild auf Montagegrund anschrauben. Schutzleiterverbindung und elektrischen Anschluß an Klemme herstellen. Leuchtenarmatur über dem Wandschild fixieren und mit Hilfe der vier Innensechskant – Gewindestifte gegen dieses verspannen.

Briefkasten Manufaktur Lippe GmbH
Werler Straße 60
32105 Bad Salzuflen

www.briefkasten-manufaktur.de
info@briefkasten-manufaktur.de
Tel.: +49 5222 807110

Geschäftsführer Oliver Woineck
Ust.ID.Nr. DE303690847
Handelsregister Amtsgericht Lemgo, HRB 8618

Produkteigenschaften

Oberfläche/Farbe	RAL 9005 tiefschwarz, DB 703 eisenglimmer, RAL 7016 anthrazitgrau, RAL nach Wahl (lt. Farbtabelle), RAL 9007 graualuminium, RAL 9016 verkehrsweiß
Schutzart	IP44
Leuchtmittel	2x LED, 7,8 Watt
Grundmaterial	Aluminium AlMg3 W19, Edelstahl V2A 1.4301
Schutzklasse	I

Briefkasten Manufaktur Lippe GmbH
Werler Straße 60
32105 Bad Salzuflen

www.briefkasten-manufaktur.de
info@briefkasten-manufaktur.de
Tel.: +49 5222 807110

Geschäftsführer Oliver Woineck
Ust.ID.Nr. DE303690847
Handelsregister Amtsgericht Lemgo, HRB 8618

Maße

Breite in mm	205
Höhe in mm	105
Gesamtbreite in mm	205
Tiefe in mm	90,0
Lieferzustand	Lieferung erfolgt komplett montiert

Maßskizze

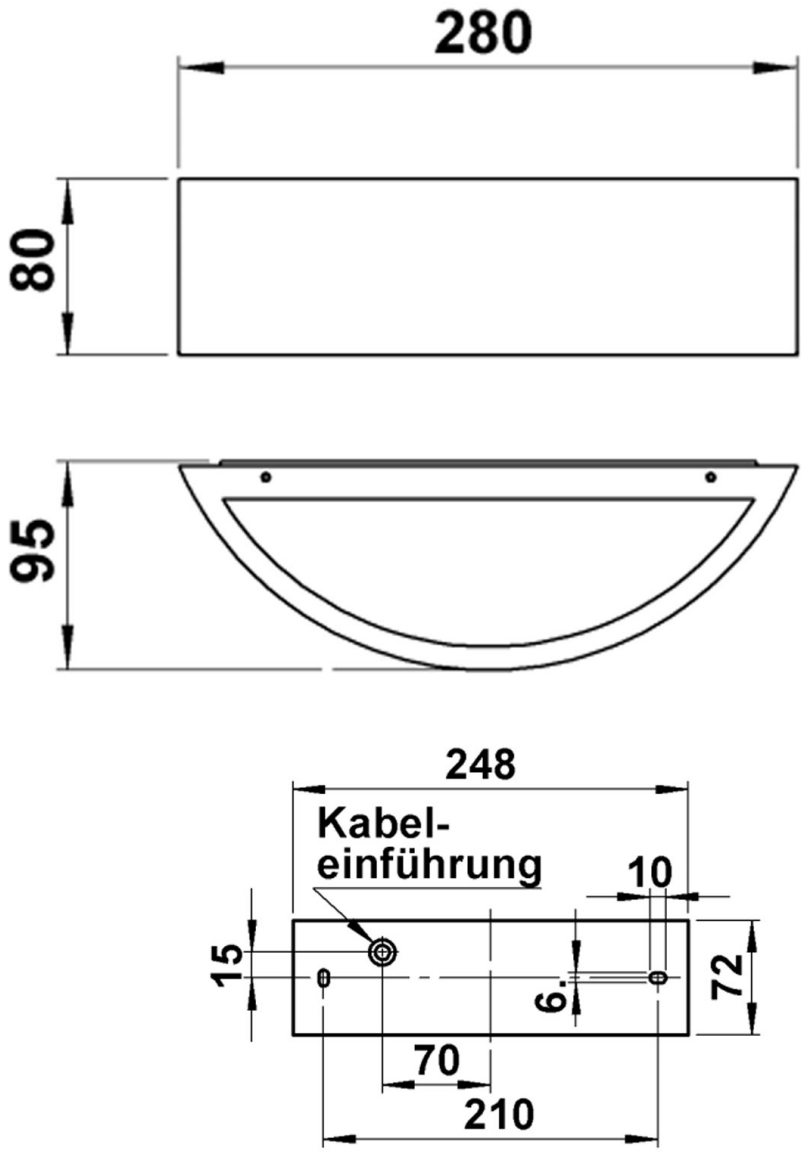

Briefkasten Manufaktur Lippe GmbH
Werler Straße 60
32105 Bad Salzuflen

www.briefkasten-manufaktur.de
info@briefkasten-manufaktur.de
Tel.: +49 5222 807110

Geschäftsführer Oliver Woineck
Ust.ID.Nr. DE303690847
Handelsregister Amtsgericht Lemgo, HRB 8618

Weitere Bilder



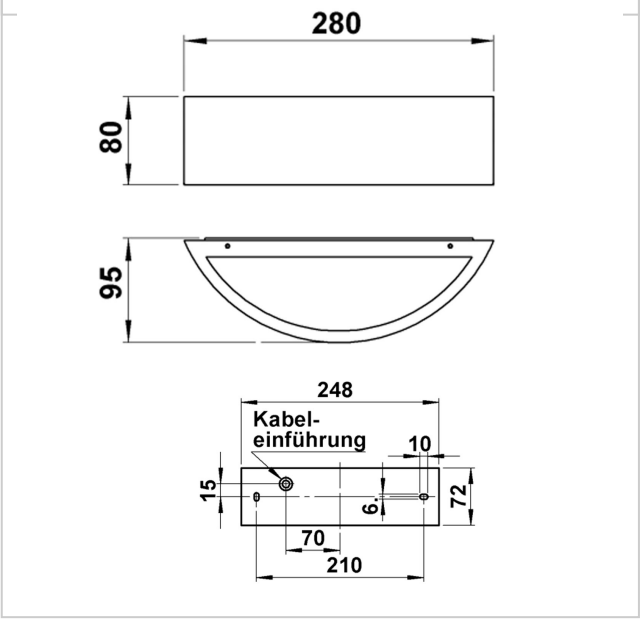

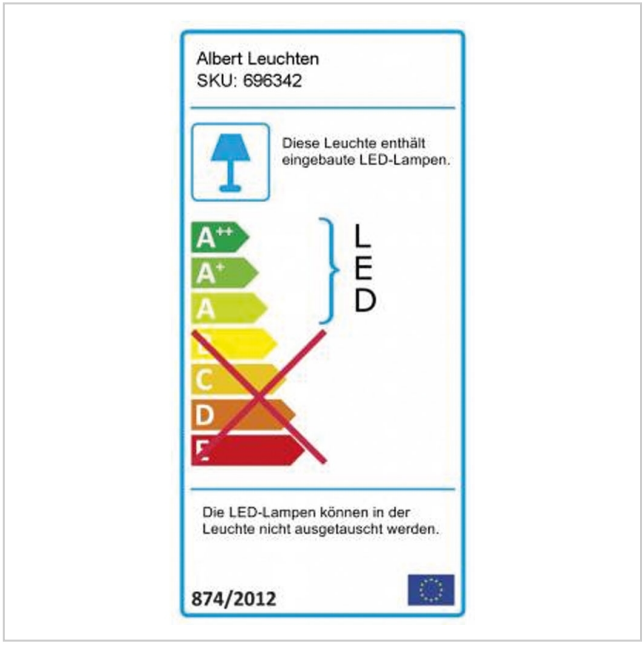

Briefkasten Manufaktur Lippe GmbH
Werler Straße 60
32105 Bad Salzuflen

www.briefkasten-manufaktur.de
info@briefkasten-manufaktur.de
Tel.: +49 5222 807110

Geschäftsführer Oliver Woineck
Ust.ID.Nr. DE303690847
Handelsregister Amtsgericht Lemgo, HRB 8618