Design Unterputz Briefkasten GRIMM - Edelstahl geschliffen - GIRA System 106 - 3-fach vorbereitet links | Links | Gira System 106 vorbereitet | Edelstahl, geschliffen | Unterputz

Artikelnummer 562-UP-SPL-1-VA-GI106V



Produktbeschreibung

Design Briefkasten GRIMM® – Ein Meisterwerk der Briefkasten Manufaktur

Der Design Unterputz Briefkasten GRIMM vereint modernes Design mit erstklassiger Verarbeitung – ideal für anspruchsvolle Bauherren und Architekten, die eine elegante Lösung für die Integration des Gira Systems 106 suchen. Gefertigt aus hochwertigem Edelstahl und vollständig „Made in Germany“ von der Briefkasten Manufaktur Lippe, steht dieses Modell für Langlebigkeit, Funktionalität und stilvolle Optik. Die geschliffene Frontblende aus 2 mm Edelstahl V2A (1.4301) überzeugt durch ein zeitloses Erscheinungsbild und hohe Korrosionsbeständigkeit. Das flächenbündige Design ermöglicht eine nahtlose Integration von bis zu drei GIRA 106 Systemmodulen (nicht im Lieferumfang enthalten) über ein durchdachtes Haltesystem. Für die Montage der Gira-Komponenten wird das optionale Aufputzgehäuse (5503910) benötigt.

Der Briefkasten GRIMM® ist nicht nur ein optisches Highlight, sondern auch im Bereich Funktionalität und Qualität ganz vorne. Dank des innovativen Push-Key-Schlosses lässt sich der Briefkasten einfach und komfortabel mit einer Hand bedienen. Öffnen Sie die Tür mit einem Drücken und schließen Sie die Tür ohne den Einsatz eines Schlüssels. Dabei ist das Schloss optimal vor Witterungseinflüssen geschützt. Zusätzlich bietet der Briefkasten ein intelligentes Entnahmesystem: Die Tür öffnet sich von oben nach unten, wodurch die Post sicher im Kasten bleibt und Ihne nicht entgegen fallen kann. Auch der Einwurf erfolgt komfortabel von vorne, wobei hochwertige Achsdämpfer für ein sanftes Schließen der Einwurfklappe sorgen. Besonder einzigartig ist der GRIMM durch das Doppelkasten-System: Der Einbaukasten kann bereits während der Rohbauphase installiert werden, während die Frontblende erst nach Abschluss der Bauarbeiten montiert wird – für maximale Flexibilität in der Zukunft und Schutz vor Schmutz und Staub während der Bauphase. Der Einputzkasten besteht aus Edelstahl 1.4016 und verfügt über vorgestanzte Kabeleinlässe an allen Seiten, um eine einfache Elektroinstallation zu ermöglichen.

Briefkasten Manufaktur Lippe GmbH
Werler Straße 60
32105 Bad Salzuflen

www.briefkasten-manufaktur.de
info@briefkasten-manufaktur.de
Tel.: +49 5222 807110

Geschäftsführer Oliver Woineck
Ust.ID.Nr. DE303690847
Handelsregister Amtsgericht Lemgo, HRB 8618

Dank der DIN/EN 13724 Norm ist der GRIMM ideal für große Briefe im C4-Format geeignet, die ohne Knicke eingelegt werden können. Der Briefkasten GRIMM® überzeugt durch seine langlebige Qualität, zeitloses Design und durchdachte Funktionalität.

- Hochwertiger Briefkasten komplett aus Edelstahl zur Unterputzmontage.
- Frontblende aus 2 mm Edelstahl V2A 1.4301, geschliffen.
- Qualitätsfertigung – Made in Germany by Briefkasten Manufaktur Lippe.
- Das Gira System 106 lässt sich nahtlos im flächenbündigen Design einsetzen. Die Vorbereitung ist vorgesehen für 3 Stück GIRA 106 Systemmodule. Die Module können durch das einfache Haltesystem flächenbündig eingesetzt werden (Aufputzgehäuse 5503910 benötigt!). OHNE GIRA Systemkomponenten!
- Innovatives Push-Key-Schloss inklusive 2 Schlüssel mit Schlüsselnummer, angenehmes Verschließen ohne Schlüssel, optimal vor Witterung geschützt.
- Die Entnahmetür mit Öffnungsbegrenzer öffnet von oben nach unten, um zu verhindern, dass Ihnen die Post entgegenfällt.
- Frontseitiger Einwurf mit hochwertigen Achsdämpfern für sehr leisen Einwurf der Post.
- DIN/EN 13724 konformer Briefkasten, Einwurfgröße (3,5 cm x 32,5 cm) für C4 quer – auch große Briefe bleiben unversehrt. Zusätzlicher Entnahmeschutz aus Edelstahl integriert.
- Optimaler Witterungsschutz durch abgesetzte Blende.
- Doppelkasten-System: Ideal für die Unterputzmontage. Die Blende kann nach Abschluss der Bauarbeiten bequem installiert werden.
- Einputzkasten aus Edelstahl 1.4016 (nichtrostender, magnetischer Edelstahl) mit vorgestanzten Kabeleinlässen an allen Seiten.

Wichtige Information:

Um einen optimalen Wasserschutz Ihrer Post zu erreichen, sollte sich nach Möglichkeit der Briefkasten bzw. die Briefkastenanlage unter einem Vordach befinden.

Das Postgut ist nur dann vor Wasser geschützt, wenn es komplett im Kasten abgelegt und die Einwurfklappe geschlossen ist. Nicht vollständig eingesteckte Post ermöglicht das Eindringen von Feuchtigkeit und Schmutz in den Briefkasten. Diese Anlage ist gegen Eindringen von Wasser nach DIN EN 13724 geschützt. Wassereintritt ist kein Reklamationsgrund.

Produkteigenschaften

Serie	GRIMM
Funktionen	Kamera, Sprechstelle, Fingerprint, Codetastatur
Funktionskasten vorbereitet für Hersteller	GIRA
Grundmaterial	Edelstahl V2A 1.4301, Edelstahl 1.4016 (nichtrostender magnetischer Edelstahl)
Postentnahme	Frontseitig
Anzahl der Kästen	mit 1 Briefkasten
Oberfläche/Farbe	Geschliffen
Einzelkasten nach Volumen	Groß > 16 Liter
Montageart	Unterputz

Briefkasten Manufaktur Lippe GmbH
Werler Straße 60
32105 Bad Salzuflen

www.briefkasten-manufaktur.de
info@briefkasten-manufaktur.de
Tel.: +49 5222 807110

Geschäftsführer Oliver Woineck
Ust.ID.Nr. DE303690847
Handelsregister Amtsgericht Lemgo, HRB 8618

Maße

Höhe Einzelkasten in mm	460,0
Breite Einzelkasten in mm	560,0
Volumen in Liter	26,0
Höhe Briefeinwurfschlitz in mm	35,0
Breite Briefeinwurfschlitz in mm	325,0
Höhe Briefkastenanlage in mm	Außenmaß 500,0 | Einbaumaß 460,0
Breite Briefkastenanlage in mm	Außenmaß 600,0 | Einbaumaß 560,0
Tiefe in mm	150,0
Gewicht in kg	19
Lieferzustand	Lieferung erfolgt montiert

Maßskizze

Briefkasten Manufaktur Lippe GmbH
Werler Straße 60
32105 Bad Salzuflen

www.briefkasten-manufaktur.de
info@briefkasten-manufaktur.de
Tel.: +49 5222 807110

Geschäftsführer Oliver Woineck
Ust.ID.Nr. DE303690847
Handelsregister Amtsgericht Lemgo, HRB 8618

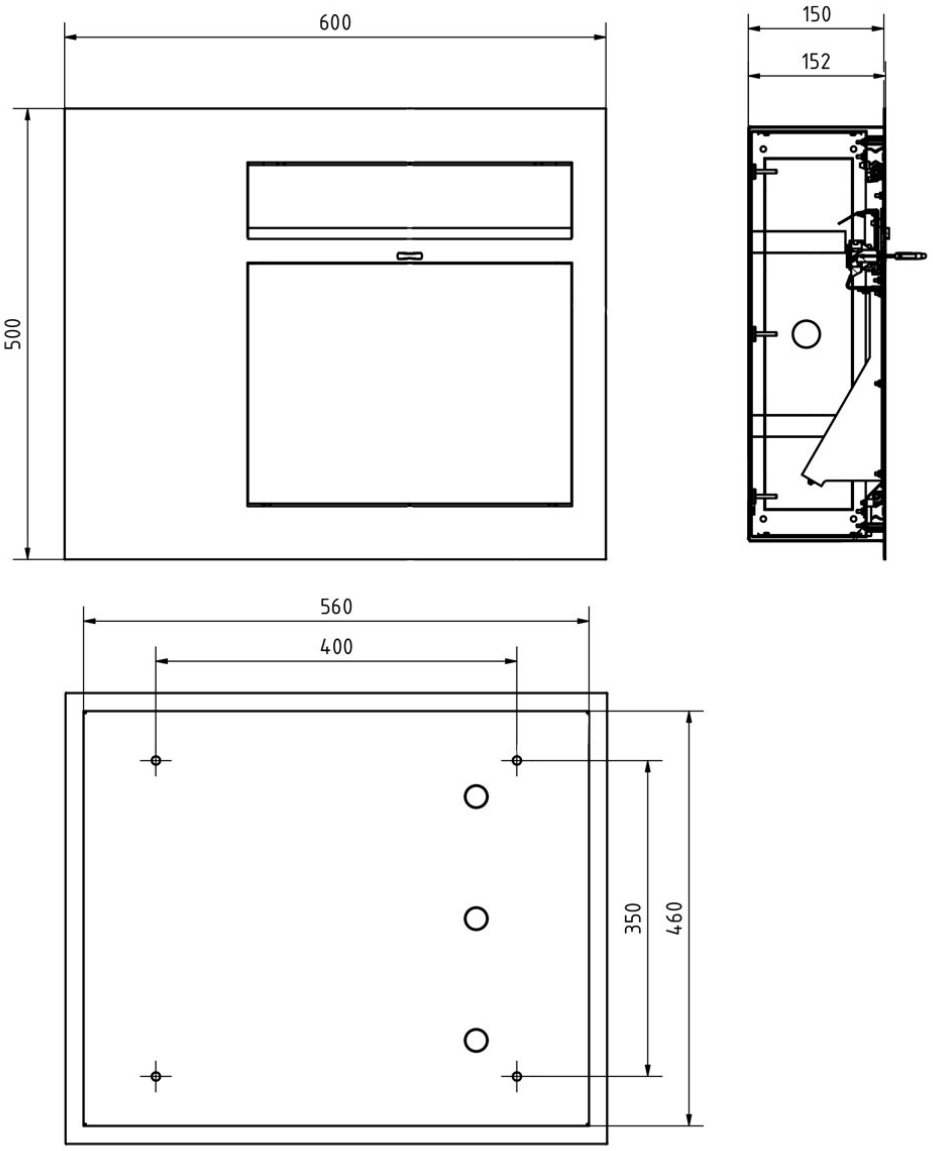

Briefkasten Manufaktur Lippe GmbH
Werler Straße 60
32105 Bad Salzuflen

www.briefkasten-manufaktur.de
info@briefkasten-manufaktur.de
Tel.: +49 5222 807110

Geschäftsführer Oliver Woineck
Ust.ID.Nr. DE303690847
Handelsregister Amtsgericht Lemgo, HRB 8618

Weitere Bilder





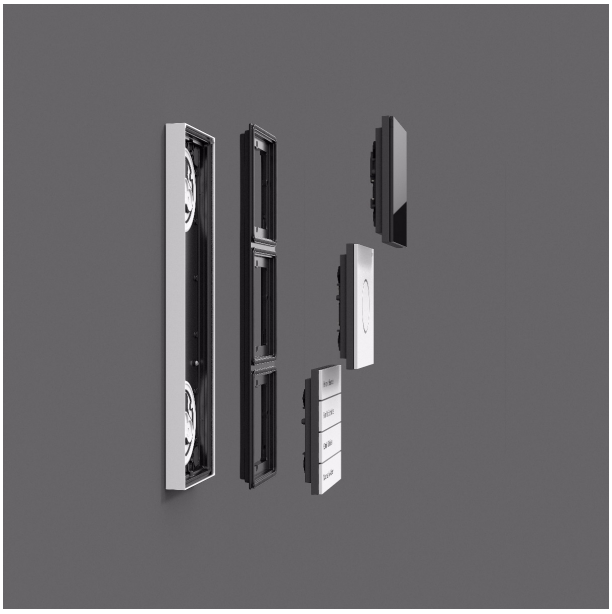



Briefkasten Manufaktur Lippe GmbH
Werler Straße 60
32105 Bad Salzuflen

www.briefkasten-manufaktur.de
info@briefkasten-manufaktur.de
Tel.: +49 5222 807110

Geschäftsführer Oliver Woineck
Ust.ID.Nr. DE303690847
Handelsregister Amtsgericht Lemgo, HRB 8618

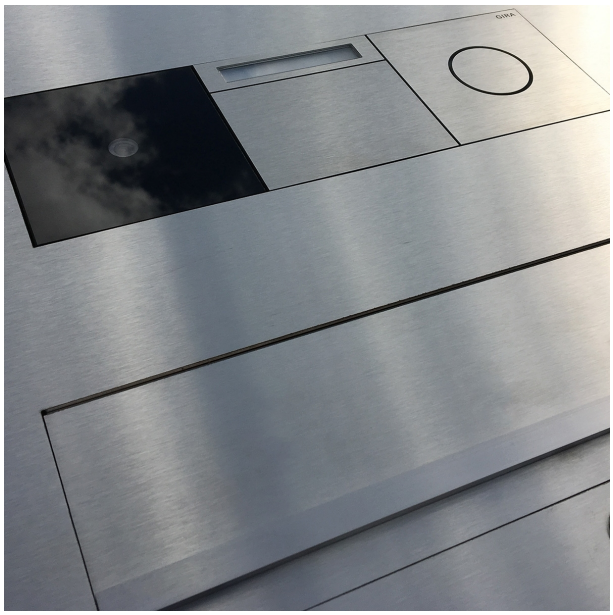



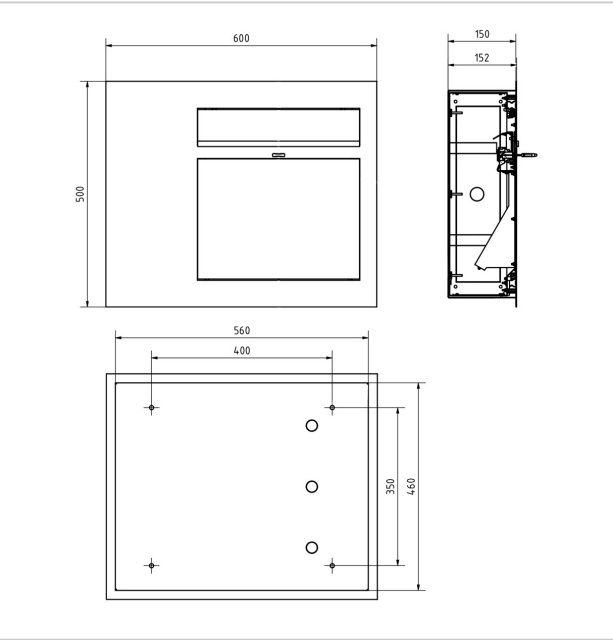

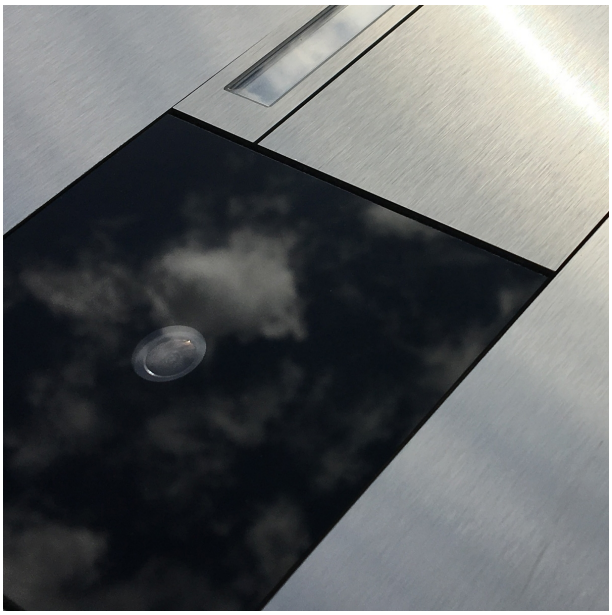

Briefkasten Manufaktur Lippe GmbH
Werler Straße 60
32105 Bad Salzuflen

www.briefkasten-manufaktur.de
info@briefkasten-manufaktur.de
Tel.: +49 5222 807110

Geschäftsführer Oliver Woineck
Ust.ID.Nr. DE303690847
Handelsregister Amtsgericht Lemgo, HRB 8618



Briefkasten Manufaktur Lippe GmbH
Werler Straße 60
32105 Bad Salzuflen

www.briefkasten-manufaktur.de
info@briefkasten-manufaktur.de
Tel.: +49 5222 807110

Geschäftsführer Oliver Woineck
Ust.ID.Nr. DE303690847
Handelsregister Amtsgericht Lemgo, HRB 8618