Wallbox Grimm BASIC Charge 1 - 11kW/16A mit Typ 2 Ladekabel | ? RAL nach Wahl | Unterputz | Türanschlag links * Schloß rechts

Artikelnummer 90010-BC1P-UP-SR-RAL



Produktbeschreibung

Wallbox GRIMM BASIC Charge 1 – 11 kW / 16 A – Unterputz, Türanschlag links / Schloss rechts, RAL nach Wahl

Die Wallbox GRIMM BASIC Charge 1 ist mit Typ 2 Ladekabel, 7,5 m innenliegend ausgestattet und eignet sich als hochwertige Ladelösung für private Stellplätze, Wohnanlagen und anspruchsvolle Gewerbeobjekte. Sie verbindet klare Gestaltung mit robuster Materialqualität und einer durchdachten Bedienung für den täglichen Einsatz.

Die Oberfläche in RAL/DB Farbe nach Wahl ermöglicht eine abgestimmte Gestaltung passend zu Fassade, Stellplatz oder Objektarchitektur. Die Unterputzvariante integriert die Ladetechnik flach in die Wand und sorgt für eine besonders reduzierte Einbauoptik.

Das integrierte AC-Ladesystem basiert auf Phoenix Contact CHARX-Technik, ist anschlussfertig vorinstalliert und verfügt über IP54 sowie eine integrierte AC/DC-Fehlerstromerfassung.

Die Vorteile auf einen Blick

Leistungsstarkes AC-Ladesystem

Mit 11 kW / 16 A und Typ 2 Ladekabel, 7,5 m innenliegend eignet sich die Ladelösung für komfortables Laden im privaten und gewerblichen Umfeld.

Innenliegendes Ladekabel geschützt gelagert

Das Ladekabel wird im Gehäuse geführt und dadurch vor Witterung, Diebstahl und Vandalismus geschützt. Die frontseitige Tür ermöglicht einen sauberen Zugriff.

Briefkasten Manufaktur Lippe GmbH
Werler Straße 60
32105 Bad Salzuflen

www.briefkasten-manufaktur.de
info@briefkasten-manufaktur.de
Tel.: +49 5222 807110

Geschäftsführer Oliver Woineck
Ust.ID.Nr. DE303690847
Handelsregister Amtsgericht Lemgo, HRB 8618

Robustes Edelstahlgehäuse

Das Gehäuse aus Edelstahl V2A 1.4301 ist langlebig, pflegeleicht und für anspruchsvolle Außenbereiche ausgelegt.

Kontrollierter Zugang

Die Bedienung ist über Türanschlag links / Schloss rechts ausgeführt. So lässt sich die Nutzung der Ladelösung im privaten oder halböffentlichen Bereich zuverlässig steuern.

Anschlussfertig vorinstalliert

Die Ladelösung wird anschlussfertig vorbereitet. Der Elektrofachbetrieb verdrahtet die Zuleitung, ergänzt die Unterverteilung und nimmt die Anlage fachgerecht in Betrieb.

Ausstattung und technische Merkmale

Ladesystem

Ladeleistung 11 kW / 16 A
Anschluss Typ 2 Ladekabel, 7,5 m innenliegend
Ladesystem Phoenix Contact CHARX
Schutzart IP54
Fehlerstromerfassung Integrierte AC/DC-Fehlerstromerfassung

Gehäuse und Bedienung

Material Edelstahl V2A 1.4301
Oberfläche RAL nach Wahl
Konstruktion Edelstahlgehäuse mit frontseitiger Entnahmetür und gedämpften Edelstahlscharnieren
Schloss / Türanschlag Türanschlag links / Schloss rechts
Zugangsschutz Türanschlag links / Schloss rechts

Montage und Lieferumfang

Montageart Unterputz
Abmessungen / Gewicht Frontplatte 750 × 450 × 2 mm, Unterputzkasten 710 × 410 × 150 mm, ca. 22 kg
Lieferdokumente Montageanleitung, Betriebsanleitung und Konformitätserklärung
Fertigung Made in Germany – BMLsystems

Installation durch Elektrofachbetrieb

Für den Einsatz der enthaltenen Ladetechnik ist eine fachgerechte Installation durch einen Elektrofachbetrieb erforderlich. Zuleitung, Absicherung und Unterverteilung sind auf die gewählte Ladeleistung und die örtlichen Anforderungen abzustimmen.

Geschützte Kabelführung

Das innenliegende Ladekabel bleibt im Gehäuse geschützt und wird über die frontseitige Tür zugänglich gemacht. Das unterstützt eine aufgeräumte und sichere Ladeumgebung.

Hinweis zur Wandmontage

Vor der Montage müssen Wandaufbau, Befestigungspunkte und Leitungsführung geprüft werden. Die Befestigung ist passend zu Untergrund und Anlagengewicht auszuführen.

Produkteigenschaften

Schutzeinrichtung	AC/DC-Fehlerstrom 30mA/6mA, Typ A (installationsseitig vorzusehen)
Oberfläche/Farbe	RAL 9005 tiefschwarz, RAL 3004 purpurrot, DB 703 eisenglimmer, RAL 7016 anthrazitgrau, RAL nach Wahl (lt. Farbtabelle), RAL 9007 graualuminium, RAL 9016 verkehrsweiß
Serie	GRIMM
Energiezähler	ohne
Lastschalter	Installationsschütz, 4-polig, 25 A
Nennfrequenz	50 / 60 Hz
Grundmaterial	Edelstahl V2A 1.4301
Überspannungskategorie	III
Zugangsschutz	RFID, App (Bluetooth), Hebelschloss, Knebelschloss
Umgebungstemperatur Lagerung	-35 °C bis +70 °C
Phasen	3
Lademodus	Mode 3
Schutzart	IP54
Anschlusstyp	Typ 2 Ladekabel
Umgebungstemperatur Betrieb	-25 °C bis +40 °C
Schnittstellen	RS-485 (Energiezähler, RFID-Leser)
Nennspannung	220 ... 240 V / 380 ... 415 V
Betriebsart	Stand-Alone
max. Ladeleistung	11kW
Ladecontroller	AC-Ladesteuerung CHARX by Phoenix Contact
Schutzklasse	I
Nennstrom	16A
Montageart	Unterputz
Kabellänge	7,5m
Ladestandard	IEC 61851-1

Briefkasten Manufaktur Lippe GmbH
Werler Straße 60
32105 Bad Salzuflen

www.briefkasten-manufaktur.de
info@briefkasten-manufaktur.de
Tel.: +49 5222 807110

Geschäftsführer Oliver Woineck
Ust.ID.Nr. DE303690847
Handelsregister Amtsgericht Lemgo, HRB 8618

Maße

Höhe Einzelkasten in mm	UP 710,0 | 750,0 | AP 760,0
Breite Einzelkasten in mm	UP 410,0 | 450,0 | AP 460,0
Tiefe in mm	150,0
Gewicht in kg	22,0 - 30,0
Lieferzustand	Lieferung erfolgt komplett montiert

Maßskizze

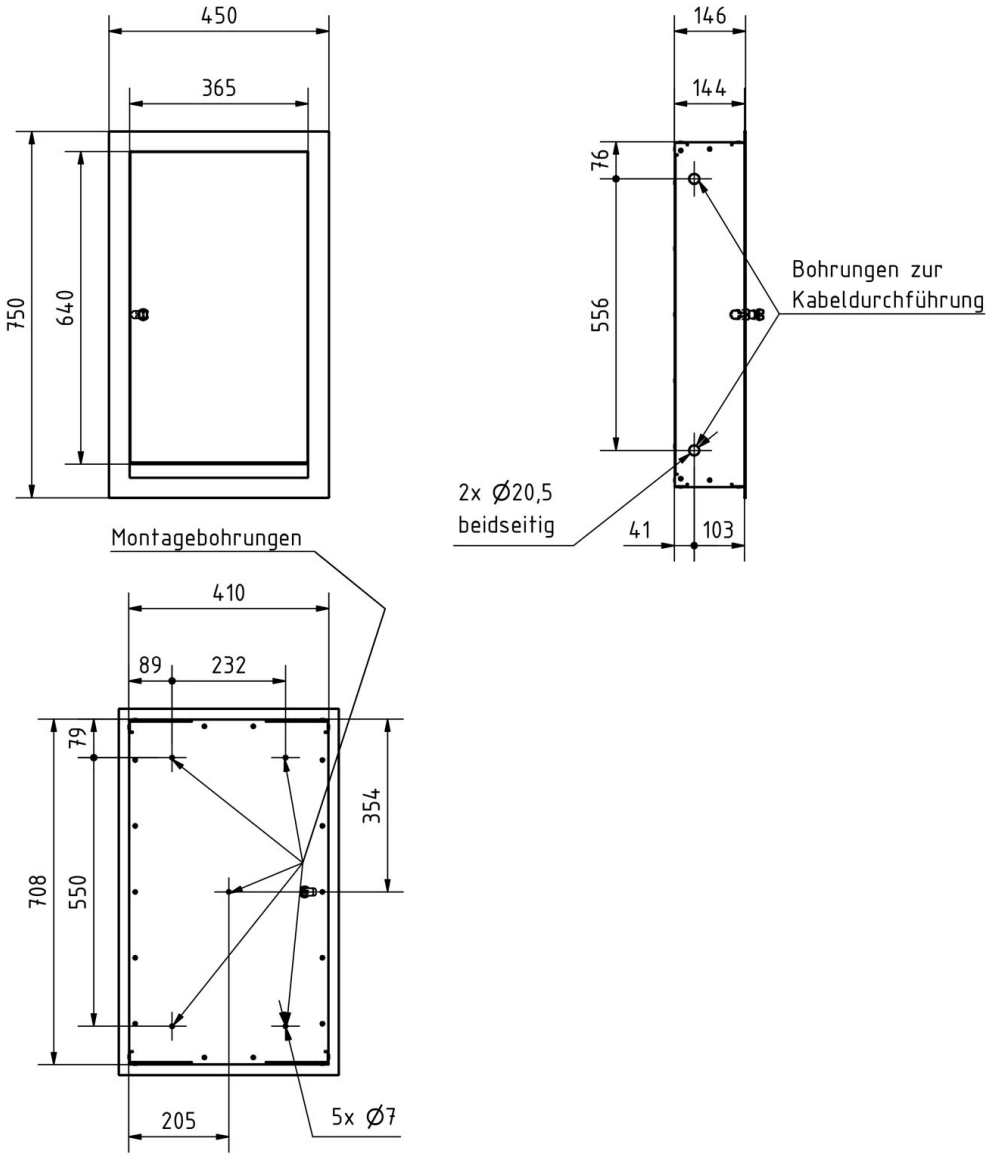

Weitere Bilder







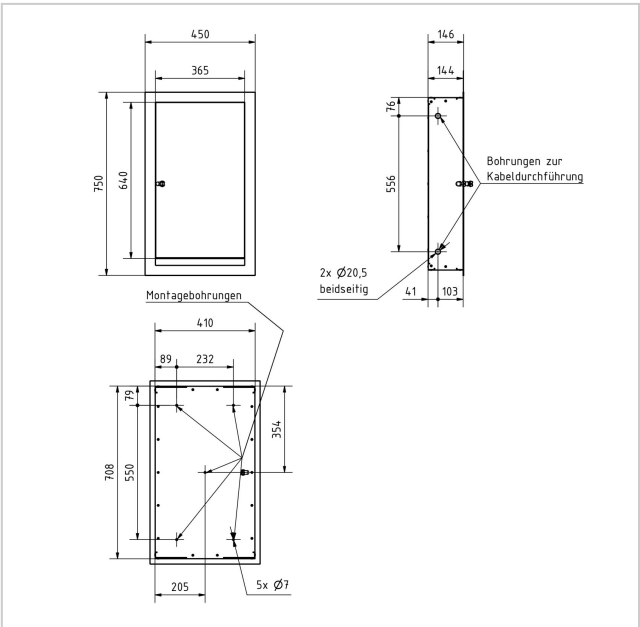

Briefkasten Manufaktur Lippe GmbH
Werler Straße 60
32105 Bad Salzuflen

www.briefkasten-manufaktur.de
info@briefkasten-manufaktur.de
Tel.: +49 5222 807110

Geschäftsführer Oliver Woineck
Ust.ID.Nr. DE303690847
Handelsregister Amtsgericht Lemgo, HRB 8618



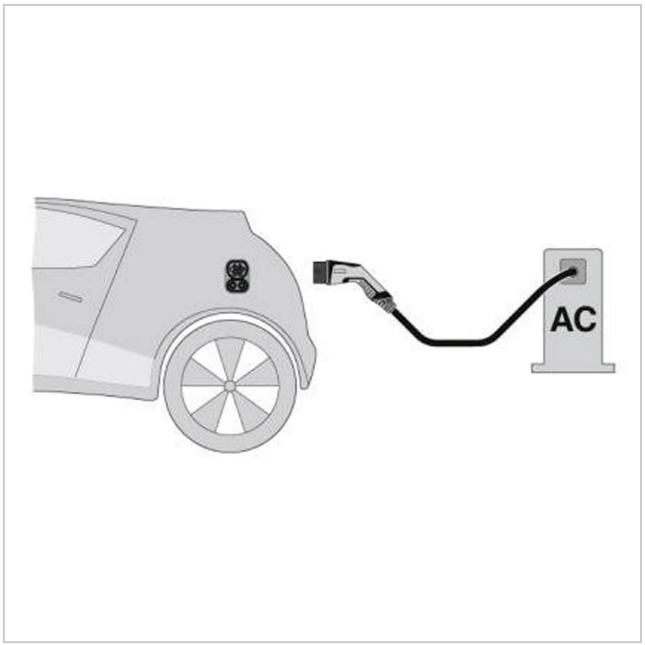





Briefkasten Manufaktur Lippe GmbH
Werler Straße 60
32105 Bad Salzuflen

www.briefkasten-manufaktur.de
info@briefkasten-manufaktur.de
Tel.: +49 5222 807110

Geschäftsführer Oliver Woineck
Ust.ID.Nr. DE303690847
Handelsregister Amtsgericht Lemgo, HRB 8618







Briefkasten Manufaktur Lippe GmbH
Werler Straße 60
32105 Bad Salzuflen

www.briefkasten-manufaktur.de
info@briefkasten-manufaktur.de
Tel.: +49 5222 807110

Geschäftsführer Oliver Woineck
Ust.ID.Nr. DE303690847
Handelsregister Amtsgericht Lemgo, HRB 8618