Briefkasten GOETHE mit Zeitungs- und Ablagefach nach Schweizer Postnorm – Aufputzmontage – RAL nach Wahl



Artikelnummer BML3D-T5HKG3ENXC

Produktbeschreibung

GOETHE Wandbriefkasten nach Schweizer Postnorm PTT mit Milchkasten in Ihrer Wunschfarbe

Diese GOETHE-Briefkastenanlage der Briefkasten Manufaktur verbindet einen Briefkasten mit einem separaten Milchkasten als Zeitungs- und Ablagefach. Der Briefkasten erfüllt die Schweizer Postnorm PTT. Ihre Post entnehmen Sie an der Vorderseite.

Die Anlage zur Aufputzmontage erhalten Sie mit einer Pulverbeschichtung in RAL nach Wahl. Eine enganliegende Aluminiumverkleidung mit flachem Regendach ergänzt den Aufbau.

Merkmale dieser Briefkastenanlage

- Gesamtaußenmaße: 408 × 408 × 425 mm (B × H × T).
- 1 Briefkasten und 1 Zubehörkasten als Milchkasten beziehungsweise Zeitungs- und Ablagefach; Kastenaußenmaße jeweils 400 × 200 × 400 mm (B × H × T).
- Aufputzmontage an der Wand; inklusive 2 Befestigungsschienen mit jeweils 340 mm Länge.
- Korpus aus Edelstahl 1.4016, Blenden aus Edelstahl V2A 1.4301.
- Enganliegende Verkleidung aus 3 mm Aluminium AlMg3 W19 mit 2 Seitenverkleidungen und flachem Regendach.
- Oberfläche: Pulverbeschichtung in RAL nach Wahl.
- Briefkasten mit frontseitiger Postentnahme und verschiedenschließendem Push-Key-Schloss.

Besonderheiten dieser Briefkastenanlage

Briefkasten nach Schweizer Postnorm PTT

Der Briefkasten hält die Schweizer Postnorm PTT ein. Zur Anlage gehört außerdem ein separater sogenannter Milchkasten, der als Zeitungs- und Ablagefach ausgeführt ist.

Briefkasten Manufaktur Lippe GmbH
Werler Straße 60
32105 Bad Salzuflen

www.briefkasten-manufaktur.de
info@briefkasten-manufaktur.de
Tel.: +49 5222 807110

Geschäftsführer Oliver Woineck
Ust.ID.Nr. DE303690847
Handelsregister Amtsgericht Lemgo, HRB 8618

Gedämpfte Einwurfklappe und durchdachte Postentnahme

Der Briefkasten verfügt über eine Regenablaufkante, eine durchgehende Gummilippe und eine gedämpfte Einwurfklappe für einen leisen Einwurf. Der Einwurf ist für DIN-C4-Umschläge ausgelegt.

Die Gestaltung der Entnahmetür wirkt dem Herausfallen der Post beim Öffnen entgegen. Die Einwurfhöhe und die Verjüngung des Einwurfschachts erschweren eine ungewollte Entnahme durch den Einwurf.

Separater Milchkasten als Ablagefach

Das zusätzliche Fach aus Edelstahl bietet Platz für Zeitungen und Zeitschriften und lässt sich von unten nach oben öffnen. Seine Außenmaße betragen 400 × 200 × 400 mm (B × H × T); sie beschreiben nicht den nutzbaren Innenraum.

Das Ablagefach ist keine gesicherte Paketbox.

Zwei Namensschilder mit Werbehinweis

Der Briefkasten ist mit zwei Namensschildern BASIC Typ 2 aus glasklarem Polycarbonat ausgestattet. Die Einlagen können Sie von vorn wechseln.

Eine Einlage mit dem Hinweis „Werbung Nein Danke“ ist enthalten.

Individuell konfigurierbar

Gestalten Sie Ihre Briefkastenanlage passend zu Ihrem Zuhause: Über „Jetzt konfigurieren“ stimmen Sie diesen Aufbau auf Ihre Wünsche ab.

- Oberfläche der Kästen: Passen Sie die Farbe im 3D-Konfigurator mit den für diese Ausführung angebotenen Farben an.
- Individuelle Beschriftung: Gestalten Sie die dafür vorgesehenen Flächen mit eigenen Namen, Hausnummern oder Wunschtexten. Abgebildete Beschriftungen sind Beispiele und können ersetzt werden.
- Schriftgestaltung: Wählen Sie aus den zur Beschriftung angebotenen Schriftarten und passen Sie die Darstellung im Konfigurator an.
- Ausstattung: Ergänzen oder ändern Sie die zur Anlage passenden Komponenten aus der jeweils verfügbaren Auswahl.

Bei individuellen Änderungen werden Maße und Preis im 3D-Konfigurator passend zu Ihrer Auswahl neu berechnet.

Wichtige Informationen

Wasserschutz: Ein geschützter Standort, möglichst unter einem Vordach, unterstützt den Schutz Ihrer Post. Postsendungen sollten vollständig eingesteckt und die Einwurfklappe geschlossen sein.

Montage: Prüfen Sie den Untergrund und die Einbausituation anhand der Gesamtmaße und der Montageanleitung.

Briefkasten Manufaktur Lippe GmbH
Werler Straße 60
32105 Bad Salzuflen

www.briefkasten-manufaktur.de
info@briefkasten-manufaktur.de
Tel.: +49 5222 807110

Geschäftsführer Oliver Woineck
Ust.ID.Nr. DE303690847
Handelsregister Amtsgericht Lemgo, HRB 8618

Produkteigenschaften

Serie	GOETHE
Zugangsschutz	Push-Key-Schloss
Namensbeschriftung	Namensschild
Grundmaterial	Aluminium AlMg3 W19, Edelstahl V2A 1.4301, Edelstahl 1.4016 (nichtrostender magnetischer Edelstahl)
Postentnahme	Frontseitig
Oberfläche/Farbe	RAL nach Wahl (lt. Farbtabelle)
Anzahl der Kästen	mit 1 Briefkasten
Montageart	Aufputz

Briefkasten Manufaktur Lippe GmbH
Werler Straße 60
32105 Bad Salzuflen

www.briefkasten-manufaktur.de
info@briefkasten-manufaktur.de
Tel.: +49 5222 807110

Geschäftsführer Oliver Woineck
Ust.ID.Nr. DE303690847
Handelsregister Amtsgericht Lemgo, HRB 8618

Maße

Höhe Einzelkasten in mm	200
Breite Einzelkasten in mm	400
Bauhöhe in mm	408
Gesamtbreite in mm	408
Tiefe in mm	425

Maßskizze

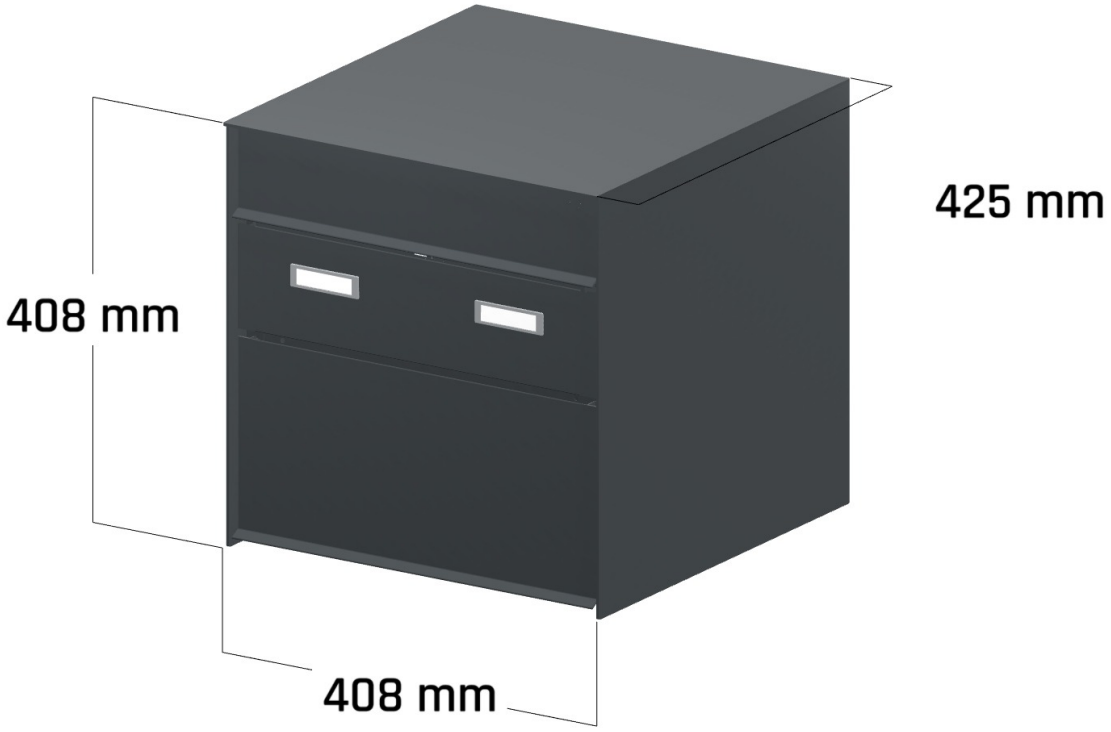

Briefkasten Manufaktur Lippe GmbH
Werler Straße 60
32105 Bad Salzuflen

www.briefkasten-manufaktur.de
info@briefkasten-manufaktur.de
Tel.: +49 5222 807110

Geschäftsführer Oliver Woineck
Ust.ID.Nr. DE303690847
Handelsregister Amtsgericht Lemgo, HRB 8618

Weitere Bilder





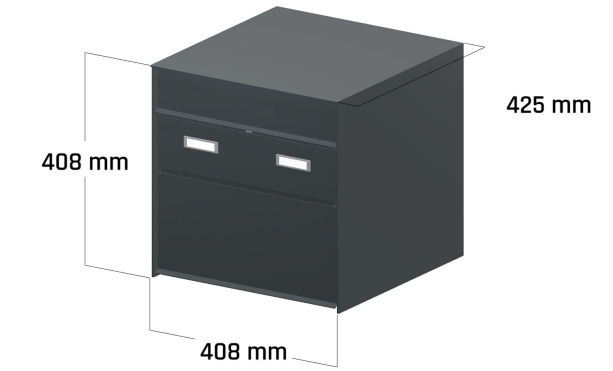



Briefkasten Manufaktur Lippe GmbH
Werler Straße 60
32105 Bad Salzuflen

www.briefkasten-manufaktur.de
info@briefkasten-manufaktur.de
Tel.: +49 5222 807110

Geschäftsführer Oliver Woineck
Ust.ID.Nr. DE303690847
Handelsregister Amtsgericht Lemgo, HRB 8618