6er Zaunbriefkasten Design BASIC Plus 380XZ ST-T mit Klingelkasten - RAL nach Wahl | mit 6 Briefkästen (2x3)



Artikelnummer 380XZ-P-6-SP

Produktbeschreibung

6er Zaunbriefkasten Design BASIC Plus 380XZ ST-T mit Klingelkasten - RAL nach Wahl

Hochwertiger Zaunbriefkasten für 6 Parteien made in Germany by Briefkasten Manufaktur. Die Briefkästen bestehen aus Edelstahl V2A, pulverbeschichtet in RAL Farbe, die Standelemente aus Aluminium, pulverbeschichtet in RAL Farbe. Die sehr hochwertige Verarbeitung und das durchdachte Konzept machen diese Briefkastenanlage zu unserem Topseller. Eine Regenablaufkante zum optimalen Wasserschutz, eine durchgehende Gummilippe für leisen Einwurf, das solide Wechselnamensschild, ein praktischer Posthaltebügel und das sehr robuste Schloss zeichnen diesen Standbriefkasten aus.

Dieser Briefkasten ist pflegeleicht und unempfindlich. Die Briefkastenanlagen der Kollektion BASIC Plus zeichnen sich durch die konsequente Verwendung von Edelstahl V2A und Aluminium aus. Das Resultat ist eine sehr hohe Langlebigkeit und Nachhaltigkeit. Die Konstruktion ist durch unsere eigenen Ingenieure mit Hinblick auf hohe Flexibilität bzw. Modularität, einfache Ersatzteilmontage und unkomplizierte Selbstmontage entwickelt worden.

Für alle BASIC Plus Anlagen sind Ersatzteile direkt verfügbar. 6er Standbriefkasten als Zaunbriefkasten mit Briefkästen aus Edelstahl V2A, pulverbeschichtet in RAL Farbe.

Die Vorteile auf einen Blick

Edelstahl-Seitenverkleidung mit Regendach

Seitenverkleidung und Regendach bestehen aus Edelstahl V2A, pulverbeschichtet in RAL-Farbe nach Wahl und ergänzen die Anlage als konstruktiv abgestimmten Wetterschutz.

Standelemente aus Aluminium

Briefkasten Manufaktur Lippe GmbH
Werler Straße 60
32105 Bad Salzuflen

www.briefkasten-manufaktur.de
info@briefkasten-manufaktur.de
Tel.: +49 5222 807110

Geschäftsführer Oliver Woineck
Ust.ID.Nr. DE303690847
Handelsregister Amtsgericht Lemgo, HRB 8618

Standelemente aus Aluminium-Profil, pulverbeschichtet in RAL-Farbe, zur Schraubmontage oder zum Einbetonieren.

Großzügiger Briefeinwurf

Die Einwurföffnung misst 35 × 325 mm und ist für DIN C4 quer ausgelegt. Die Briefkastenausführung entspricht DIN EN 13724.

Leiser Einwurf und komfortable Entnahme

Die integrierte Klappendämpfung mit Gummidichtung reduziert Anschlaggeräusche beim Einwurf. Die Tür öffnet von links nach rechts. Der Posthaltebügel hält die Sendungen bei der Entnahme zurück.

Integrierter Klingel- und Sprechbereich

Klingelkasten aus Edelstahl V2A, pulverbeschichtet in RAL-Farbe. Als Klingeltaster kommt der Edelstahl-Klingeltaster Typ 4 zum Einsatz. Wahlweise mit Sprechsieb vorbereitet für den Einbau von handelsüblichen Wechselsprechanlagen bzw. Einbaulautsprechern. (Wechselsprechanlage/Einbaulautsprecher nicht im Lieferumfang enthalten). Optional ist auch eine Ausführung mit Comelit Ultra Video-Komplettset erhältlich.

Ideal für Mehrfamilienhäuser

Mit 6 separat nutzbaren Briefkästen ist die Anlage eine kompakte und wirtschaftliche Briefkastenlösung für das Mehrfamilienhaus. Mehrere Parteien werden platzsparend in einer gemeinsamen Anlage mit klarer Postfachzuordnung und integriertem Klingel-/Sprechbereich zusammengeführt. Das sorgt für ein gutes Preis-Leistungs-Verhältnis pro Partei. Austauschbare Komponenten wie Namensschilder, Schlösser und Einwurfklappen erleichtern Wartung und Ersatzteilversorgung.

Qualitätsfertigung und durchdachte Konstruktion

Die Anlage wird bei der Briefkasten Manufaktur in Deutschland gefertigt. Die Konstruktion ist für eine unkomplizierte Selbstmontage ausgelegt.

Ausstattung und Produktdetails

Briefkastenanlage

Anzahl Briefkästen 6 separat nutzbare Postfächer
Anordnung 2 × 3
Material Briefkasten Edelstahl V2A
Oberfläche Briefkasten Pulverbeschichtet in RAL-Farbe nach Wahl
Klingel-/Sprechteil Klingelkasten aus Edelstahl V2A, pulverbeschichtet in RAL-Farbe

Post und Bedienung

Einwurföffnung 35 × 325 mm, geeignet für DIN C4 quer
Norm DIN EN 13724
Einwurfklappe Geräuschgedämpft durch Gummidichtung
Türöffnung Von links nach rechts
Schlüssel 2 Schlüssel mit Schlüsselnummer je Briefkasten
Namensschild Wechselnamensschild unterhalb der Einwurfklappe

Briefkasten Manufaktur Lippe GmbH
Werler Straße 60
32105 Bad Salzuflen

www.briefkasten-manufaktur.de
info@briefkasten-manufaktur.de
Tel.: +49 5222 807110

Geschäftsführer Oliver Woineck
Ust.ID.Nr. DE303690847
Handelsregister Amtsgericht Lemgo, HRB 8618

Posthaltebügel Je Briefkasten integriert

Montage und Ausstattung

Montageart Freistehend
Standelemente Standelemente aus Aluminium-Profil, pulverbeschichtet in RAL-Farbe, zur Schraubmontage oder zum Einbetonieren.
Zaunmontage Für die Montage in beziehungsweise an einer Zaunanlage vorgesehen
Regenablaufkante In die Konstruktion integriert
Regendach Aus Edelstahl V2A, pulverbeschichtet in RAL-Farbe nach Wahl
Seitenverkleidung Aus Edelstahl V2A, pulverbeschichtet in RAL-Farbe nach Wahl
Fertigung Made in Germany by Briefkasten Manufaktur Lippe

Hinweis zum Wetterschutz

Das Postgut ist bei vollständigem Einwurf und geschlossener Einwurfklappe bestmöglich vor Feuchtigkeit und Verschmutzung geschützt. Herausragende Sendungen können das vollständige Schließen der Klappe verhindern.

Hinweis zur Standmontage

Die Standelemente müssen auf einem für Anlagengewicht und örtliche Belastungen geeigneten Fundament lot- und fluchtgerecht montiert werden. Die konkrete Befestigung richtet sich nach der gewählten Montageausführung.

Produkteigenschaften

Oberfläche/Farbe	RAL 9005 tiefschwarz, RAL 3004 purpurrot, DB 703 eisenglimmer, RAL 7016 anthrazitgrau, RAL nach Wahl (lt. Farbtabelle), RAL 9007 graualuminium, RAL 9016 verkehrsweiß
Serie	BASIC
Anzahl der Klingeltaster	6 Taster
Funktionen	Lichttaster, Sprechstelle
Funktionskasten vorbereitet für Hersteller	GIRA, Busch Jaeger, Siedle, STR Elektronik, ELCOM, TCS, Ritto, ALGO, Telegärtner, Auerswald, Legrand Bticino, Comelit
Anzahl der Kästen	mit 6 Briefkästen
Einzelkasten nach Volumen	Normal > 10 Liter
Namensbeschriftung	Namensschild
Grundmaterial	Aluminium AlMg3 W19, Edelstahl V2A 1.4301
Montageart	Freistehend
Postentnahme	Rückseitig

Briefkasten Manufaktur Lippe GmbH
Werler Straße 60
32105 Bad Salzuflen

www.briefkasten-manufaktur.de
info@briefkasten-manufaktur.de
Tel.: +49 5222 807110

Geschäftsführer Oliver Woineck
Ust.ID.Nr. DE303690847
Handelsregister Amtsgericht Lemgo, HRB 8618

Maße

Höhe Einzelkasten in mm	330,0
Breite Einzelkasten in mm	355,0
Volumen in Liter	12
Höhe Briefeinwurfschlitz in mm	35,0
Breite Briefeinwurfschlitz in mm	325,0
Höhe Briefkastenanlage in mm	1090,0
Breite Briefkastenanlage in mm	710,0
Bauhöhe in mm	1200,0 | 1600,0
Gesamtbreite in mm	535,0
Tiefe in mm	100,0
Gewicht in kg	36
Lieferzustand	Lieferung erfolgt in Blöcken, Standelemente / Briefkasten geteilt

Maßskizze

Briefkasten Manufaktur Lippe GmbH
Werler Straße 60
32105 Bad Salzuflen

www.briefkasten-manufaktur.de
info@briefkasten-manufaktur.de
Tel.: +49 5222 807110

Geschäftsführer Oliver Woineck
Ust.ID.Nr. DE303690847
Handelsregister Amtsgericht Lemgo, HRB 8618

Montagebohrungen

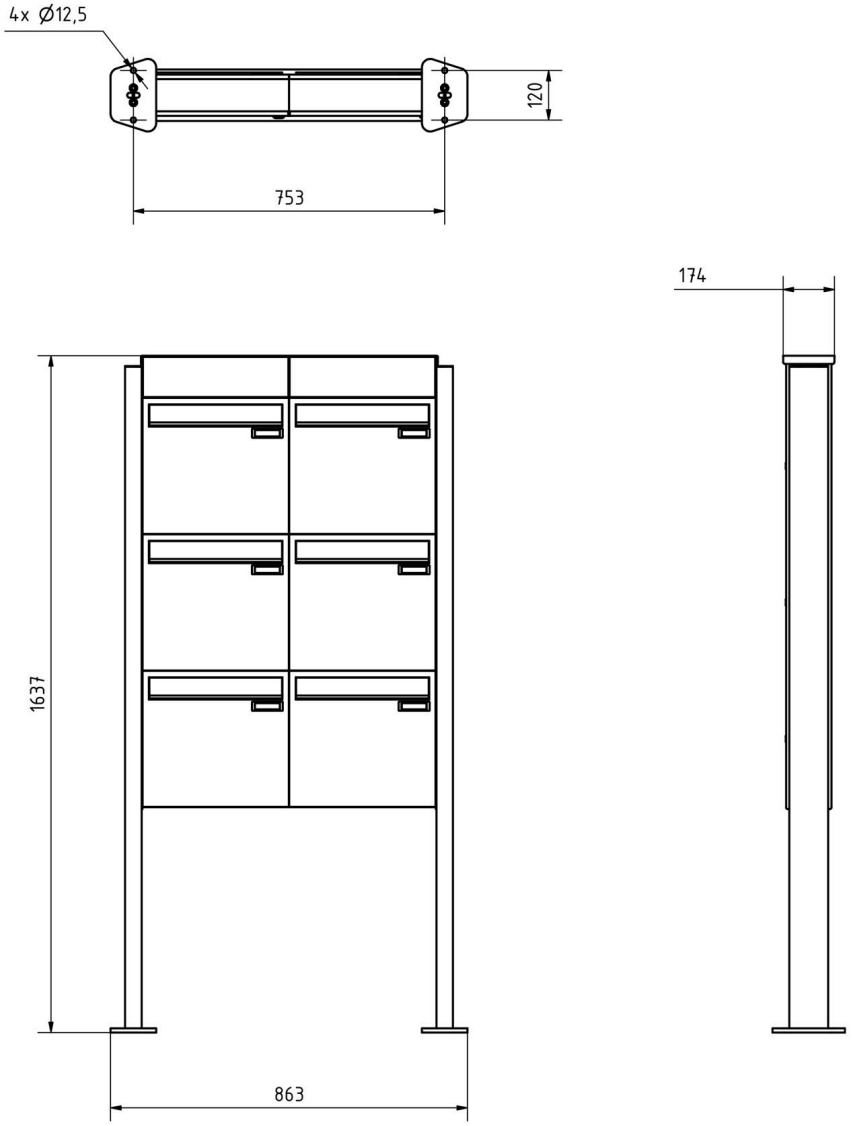

Briefkasten Manufaktur Lippe GmbH
Werler Straße 60
32105 Bad Salzuflen

www.briefkasten-manufaktur.de
info@briefkasten-manufaktur.de
Tel.: +49 5222 807110

Geschäftsführer Oliver Woineck
Ust.ID.Nr. DE303690847
Handelsregister Amtsgericht Lemgo, HRB 8618

Weitere Bilder









Briefkasten Manufaktur Lippe GmbH
Werler Straße 60
32105 Bad Salzuflen

www.briefkasten-manufaktur.de
info@briefkasten-manufaktur.de
Tel.: +49 5222 807110

Geschäftsführer Oliver Woineck
Ust.ID.Nr. DE303690847
Handelsregister Amtsgericht Lemgo, HRB 8618







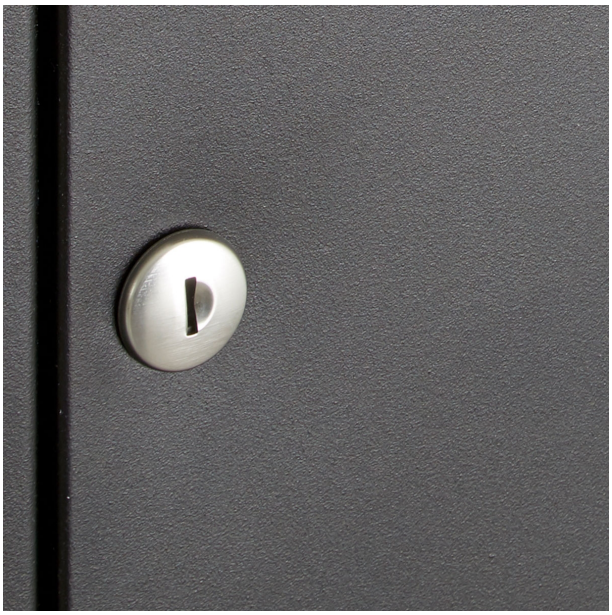

Briefkasten Manufaktur Lippe GmbH
Werler Straße 60
32105 Bad Salzuflen

www.briefkasten-manufaktur.de
info@briefkasten-manufaktur.de
Tel.: +49 5222 807110

Geschäftsführer Oliver Woineck
Ust.ID.Nr. DE303690847
Handelsregister Amtsgericht Lemgo, HRB 8618

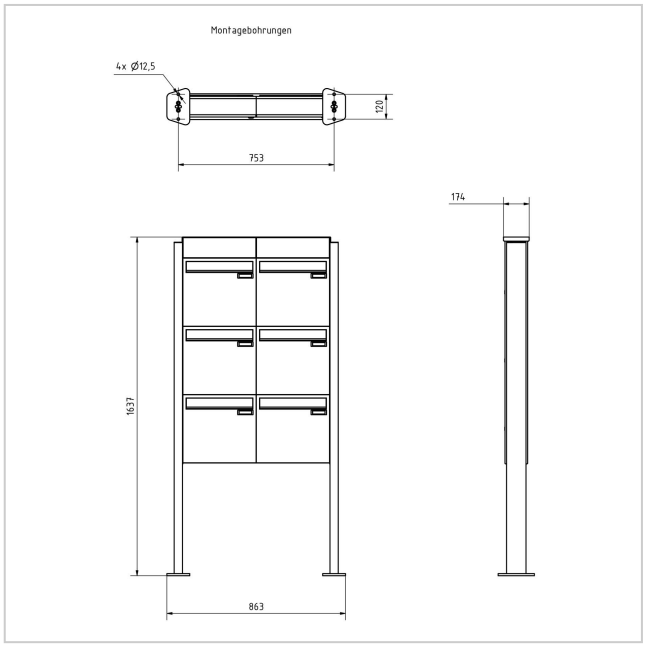



Briefkasten Manufaktur Lippe GmbH
Werler Straße 60
32105 Bad Salzuflen

www.briefkasten-manufaktur.de
info@briefkasten-manufaktur.de
Tel.: +49 5222 807110

Geschäftsführer Oliver Woineck
Ust.ID.Nr. DE303690847
Handelsregister Amtsgericht Lemgo, HRB 8618