2er Edelstahl Standbriefkasten Design BASIC Plus 385X ST-R - 220mm - RAL nach Wahl | ? Farbe nach Wahl | 300x220x385 mm (BxHxT) - ???? Groß 25 Liter | mit 2 Briefkästen (1x2)



Artikelnummer 385XR220-2

Produktbeschreibung

Großraum-Standbriefkastenanlage BASIC Plus 385X ST-R für 2 Parteien – 25 Liter, Farbe nach Wahl

Als Briefkastenanlage für ein Zweifamilienhaus oder ein kleines Mehrfamilienhaus nutzt diese freistehende Briefkastenanlage BASIC Plus den verfügbaren Platz besonders effizient. Zwei separat nutzbare Postfächer bleiben eindeutig zugeordnet und komfortabel erreichbar, während die gemeinsame Konstruktion eine kompakte, ruhige Gesamtoptik schafft. Das ergibt eine alltagstaugliche Lösung mit gutem Preis-Leistungs-Verhältnis pro Partei.

Die Briefkästen bestehen aus Edelstahl V2A mit Pulverbeschichtung in RAL-Farbe nach Wahl. Die freistehende Konstruktion führt den Edelstahlcharakter konsequent bis in die Standbasis fort. Die tragende Standkonstruktion ist davon klar getrennt und besteht aus Ø 60 mm starken Standelementen aus geschliffenem Edelstahl V2A 1.4301. Damit ist auf einen Blick verständlich, welche Bauteile den Postbereich bilden und welche die Anlage dauerhaft tragen.

Im täglichen Gebrauch punktet die Anlage mit 25 Litern Postvolumen je Fach und einem 35 × 265 mm großen Einwurf für DIN-C4-Sendungen im Hochformat. Auch größere Umschläge lassen sich damit bequem einwerfen. Eine geräuschdämpfende Gummilippe reduziert Anschlaggeräusche; das Wechselnamensschild erleichtert spätere Namensänderungen und die eindeutige Zuordnung. 2 Schlüssel mit Schlüsselnummer je Briefkasten gehören zur jeweiligen Briefkastenausstattung.

Die wichtigsten Vorteile auf einen Blick

Kompakte Briefkastenanlage fürs Zweifamilienhaus

Zwei klar zugeordnete Postfächer machen die Anlage zur passenden Lösung für ein Zweifamilienhaus und kleine Mehrfamilienhäuser. Die gemeinsame Konstruktion benötigt weniger Fläche als zwei getrennte Einzellösungen und schafft eine ruhige Gesamtansicht. Das ist praktisch im Alltag und wirtschaftlich pro Partei.

Mehr Postreserve dank 25-Liter-Großraumfächern

Mit rund 25 Litern Volumen je Briefkasten bietet die Großraum-Ausführung deutlich mehr Reserve für Briefpost, Zeitschriften und größere Sendungsmengen. Der 35 × 265 mm große Einwurf ist für DIN C4 im Hochformat ausgelegt. Das ist besonders praktisch, wenn nicht täglich geleert wird oder regelmäßig mehr Post anfällt.

Massive Edelstahl-Standelemente für eine stabile Basis

Die freistehende Anlage wird von Ø 60 mm starken Standelementen aus geschliffenem Edelstahl V2A 1.4301 getragen. Die Standkonstruktion bleibt damit klar vom Briefkastenbereich getrennt und ist auf den dauerhaften Einsatz am Grundstückseingang ausgelegt. Die Montage ist wahlweise zur Schraubmontage oder zum Einbetonieren vorgesehen. Das schafft Stabilität und lässt die Anlage zugleich architektonisch sauber wirken.

Leiser Einwurf und klare Zuordnung im Alltag

Die geräuschdämpfende Gummilippe sorgt für einen angenehm leisen Posteinwurf. Jedes Postfach bleibt separat nutzbar und eindeutig zugeordnet; Wechselnamensschild und eigene Schlüssel machen Bewohnerwechsel und tägliche Bedienung unkompliziert. Gerade bei mehreren Parteien ist dieser einfache Ablauf ein spürbarer Komfortvorteil.

BASIC Plus – Edelstahl, Modularität und langfristiger Werterhalt

BASIC Plus setzt auf hochwertige Edelstahlkomponenten und eine modular aufgebaute Konstruktion. Das zahlt sich nicht nur bei der Erstmontage aus: Auch spätere Wartung und Ersatzteilwechsel lassen sich gezielt durchführen, ohne die komplette Anlage austauschen zu müssen. Für BASIC-Plus-Anlagen sind modellbezogene Ersatzteile direkt verfügbar – ein klarer Vorteil für langfristig genutzte Wohnobjekte.

Ausstattung der BASIC Plus 385X ST-R Briefkastenanlage

Briefkastenanlage

Anzahl Briefkästen 2 separat abschließbare Postfächer
Einzelkasten 300 × 220 × 385 mm (B × H × T)
Volumen Ca. 25 Liter je Briefkasten
Material Edelstahl V2A, pulverbeschichtet in RAL-Farbe nach Wahl
Einwurföffnung 35 × 265 mm, geeignet für DIN C4 hoch
Norm Briefkästen entsprechend DIN EN 13724

Post und Bedienung

Einwurfklappen Mit geräuschdämpfender Gummilippe
Postentnahme Frontseitig
Türöffnung Von links nach rechts
Schlüssel 2 Schlüssel mit Schlüsselnummer je Briefkasten
Namensschild Wechselnamensschild unterhalb der Einwurfklappe
Verkleidung Eng anliegende Seitenverkleidung und massives Regendach

Briefkasten Manufaktur Lippe GmbH
Werler Straße 60
32105 Bad Salzuflen

www.briefkasten-manufaktur.de
info@briefkasten-manufaktur.de
Tel.: +49 5222 807110

Geschäftsführer Oliver Woineck
Ust.ID.Nr. DE303690847
Handelsregister Amtsgericht Lemgo, HRB 8618

Standelemente und Montage

Standelemente Ø 60 mm Edelstahl V2A 1.4301, geschliffen
Montagearten Wahlweise zur Schraubmontage oder zum Einbetonieren
Bauhöhe Je nach gewählter Standelement-Ausführung
Grundmaterial Konsequente Verwendung von Edelstahl V2A
Konstruktion Modular und montagefreundlich aufgebaut
Fertigung Made in Germany by Briefkasten Manufaktur Lippe

Montage der freistehenden Anlage

Für die Schraubmontage ist ein ebenes, ausreichend tragfähiges Fundament erforderlich. Bei der Ausführung zum Einbetonieren müssen die Standelemente lotrecht und dauerhaft in einem passend dimensionierten Betonfundament verankert werden. Befestigung und Fundament sind auf Anlagengewicht, Bodenbeschaffenheit und örtliche Bedingungen abzustimmen.

Hinweis zum Wetterschutz

Die Post ist nur bei vollständig eingeworfenen Sendungen und geschlossenen Einwurfklappen bestmöglich vor Feuchtigkeit und Verschmutzung geschützt. Herausragende Briefe oder Zeitschriften können das vollständige Schließen der Klappen verhindern.

BASIC Plus Konstruktion und Ersatzteile

Die BASIC Plus Serie ist modular und montagefreundlich aufgebaut. Die konsequente Verwendung von Edelstahl V2A unterstützt eine lange Nutzungsdauer; für BASIC Plus Anlagen sind Ersatzteile direkt verfügbar.

Produkteigenschaften

Oberfläche/Farbe	RAL 9005 tiefschwarz, RAL 3004 purpurrot, DB 703 eisenglimmer, RAL 7016 anthrazitgrau, RAL nach Wahl (lt. Farbtabelle), Geschliffen, RAL 9007 graualuminium, RAL 9016 verkehrsweiß
Serie	BASIC
Namensbeschriftung	Namensschild
Montageart	Freistehend
Grundmaterial	Edelstahl V2A 1.4301
Anzahl der Kästen	mit 2 Briefkästen
Postentnahme	Frontseitig
Einzelkasten nach Volumen	Groß > 16 Liter

Briefkasten Manufaktur Lippe GmbH
Werler Straße 60
32105 Bad Salzuflen

www.briefkasten-manufaktur.de
info@briefkasten-manufaktur.de
Tel.: +49 5222 807110

Geschäftsführer Oliver Woineck
Ust.ID.Nr. DE303690847
Handelsregister Amtsgericht Lemgo, HRB 8618

Maße

Höhe Einzelkasten in mm	220,0
Breite Einzelkasten in mm	300,0
Volumen in Liter	25
Höhe Briefeinwurfschlitz in mm	35,0
Breite Briefeinwurfschlitz in mm	265,0
Höhe Briefkastenanlage in mm	440,0
Breite Briefkastenanlage in mm	300,0
Bauhöhe in mm	1200,0 | 1500,0 | 1700,0
Gesamtbreite in mm	465,0
Tiefe in mm	435,0
Gewicht in kg	22
Lieferzustand	Lieferung erfolgt in Blöcken, Standelemente / Briefkasten geteilt

Briefkasten Manufaktur Lippe GmbH
Werler Straße 60
32105 Bad Salzuflen

www.briefkasten-manufaktur.de
info@briefkasten-manufaktur.de
Tel.: +49 5222 807110

Geschäftsführer Oliver Woineck
Ust.ID.Nr. DE303690847
Handelsregister Amtsgericht Lemgo, HRB 8618

Weitere Bilder







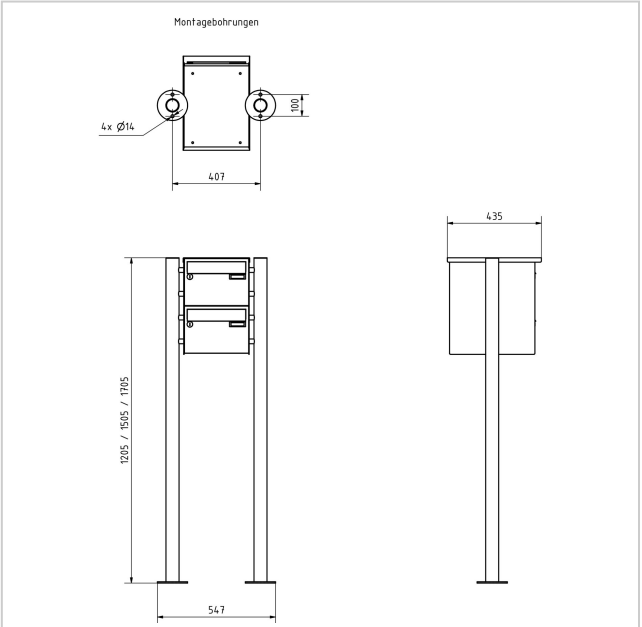

Briefkasten Manufaktur Lippe GmbH
Werler Straße 60
32105 Bad Salzuflen

www.briefkasten-manufaktur.de
info@briefkasten-manufaktur.de
Tel.: +49 5222 807110

Geschäftsführer Oliver Woineck
Ust.ID.Nr. DE303690847
Handelsregister Amtsgericht Lemgo, HRB 8618





Briefkasten Manufaktur Lippe GmbH
Werler Straße 60
32105 Bad Salzuflen

www.briefkasten-manufaktur.de
info@briefkasten-manufaktur.de
Tel.: +49 5222 807110

Geschäftsführer Oliver Woineck
Ust.ID.Nr. DE303690847
Handelsregister Amtsgericht Lemgo, HRB 8618