4er 2x2 Edelstahl Zaunbriefkasten BASIC Plus 382XZ - RAL nach Wahl - Entnahme rückseitig | ? Farbe nach Wahl | mit 4 Briefkästen (2x2)

Artikelnummer 382XAZ-4



Produktbeschreibung

4er 2x2 Edelstahl Zaunbriefkasten BASIC Plus 382XZ - RAL nach Wahl - Entnahme rückseitig

Hochwertig gefertigter Zaunbriefkasten für 4 Parteien von der Briefkasten Manufaktur. Der Einwurf erfolgt frontseitig, die Bewohner können die Post rückseitig entnehmen. Die Befestigung des Briefkastens kann über die optionale Stabmattenbefestigung in Ihrem Zaun erfolgen, sofern diese nicht gewählt wird, sollte der Briefkasten bauseits von Ihrem Zaunbauer eingepasst und gelocht werden. Der komplette Zaunbriefkasten besteht aus witterungsbeständigem Edelstahl V2A 1.4301, pulverbeschichtet in RAL nach Wahl.

Eine Regenablaufkante zum optimalen Wasserschutz, eine Einwurfklappe mit Gummipuffer, das solide Wechselnamensschild, ein praktischer Posthaltebügel und das sehr robuste Schloss zeichnen diesen Edelstahl Briefkasten aus. Die Briefkastenanlagen der Kollektion BASIC Plus zeichnen sich durch die konsequente Verwendung von Edelstahl V2A aus. Das Resultat ist eine sehr hohe Langlebigkeit und Nachhaltigkeit. Die Konstruktion ist durch unsere eigenen Ingenieure mit Hinblick auf hohe Flexibilität bzw. Modularität, einfache Ersatzteilmontage und unkomplizierte Selbstmontage entwickelt worden.

Für alle BASIC Plus Anlagen sind Ersatzteile direkt verfügbar. 4er Zaunbriefkasten aus Edelstahl V2A 1.4301, pulverbeschichtet in RAL Farbe.

Die Vorteile auf einen Blick

Edelstahl-Seitenverkleidung mit Regendach

Seitenverkleidung und Regendach bestehen aus Edelstahl V2A, pulverbeschichtet in RAL-Farbe nach Wahl und ergänzen die Anlage als konstruktiv abgestimmten Wetterschutz.

Briefkasten Manufaktur Lippe GmbH
Werler Straße 60
32105 Bad Salzuflen

www.briefkasten-manufaktur.de
info@briefkasten-manufaktur.de
Tel.: +49 5222 807110

Geschäftsführer Oliver Woineck
Ust.ID.Nr. DE303690847
Handelsregister Amtsgericht Lemgo, HRB 8618

Für die Zaunmontage

Die Ausführung ist für die Zaunmontage vorgesehen. Der Einwurf erfolgt frontseitig, die Entnahme rückseitig.

Großzügiger Briefeinwurf

Die Einwurföffnung misst 35 × 325 mm und ist für DIN C4 quer ausgelegt. Die Briefkastenausführung entspricht DIN EN 13724.

Leiser Einwurf und komfortable Entnahme

Die integrierte Klappendämpfung mit Gummidichtung / Gummipuffer reduziert Anschlaggeräusche beim Einwurf. Der Posthaltebügel hält die Sendungen bei der Entnahme zurück.

Material und Oberfläche

Der Briefkasten besteht aus hochwertigem Edelstahl V2A 1.4301 und ist pulverbeschichtet in RAL-Farbe nach Wahl.

Ideal für Mehrfamilienhäuser

Mit 4 separat nutzbaren Briefkästen ist die Anlage eine kompakte und wirtschaftliche Briefkastenlösung für das Mehrfamilienhaus. Mehrere Parteien werden platzsparend in einer gemeinsamen Anlage zusammengeführt, während jedes Postfach klar zugeordnet und komfortabel erreichbar bleibt. Das sorgt für ein gutes Preis-Leistungs-Verhältnis pro Partei. Austauschbare Komponenten wie Namensschilder, Schlösser und Einwurfklappen erleichtern Wartung und Ersatzteilversorgung.

Qualitätsfertigung und durchdachte Konstruktion

Die Anlage wird bei der Briefkasten Manufaktur in Deutschland gefertigt. Die Konstruktion ist für eine unkomplizierte Selbstmontage ausgelegt.

Ausstattung und Produktdetails

Briefkastenanlage

Anzahl Briefkästen 4 separat nutzbare Postfächer
Anordnung 2 × 2
Material Briefkasten Edelstahl V2A 1.4301
Oberfläche Briefkasten Pulverbeschichtet in RAL-Farbe nach Wahl

Post und Bedienung

Einwurföffnung 35 × 325 mm, geeignet für DIN C4 quer
Norm DIN EN 13724
Einwurfklappe Geräuschgedämpft durch Gummidichtung / Gummipuffer
Briefeinwurf Frontseitig
Postentnahme Rückseitig
Schlüssel 2 Schlüssel mit Schlüsselnummer je Briefkasten
Namensschild Wechselnamensschild unterhalb der Einwurfklappe
Posthaltebügel Je Briefkasten integriert

Briefkasten Manufaktur Lippe GmbH
Werler Straße 60
32105 Bad Salzuflen

www.briefkasten-manufaktur.de
info@briefkasten-manufaktur.de
Tel.: +49 5222 807110

Geschäftsführer Oliver Woineck
Ust.ID.Nr. DE303690847
Handelsregister Amtsgericht Lemgo, HRB 8618

Montage und Ausstattung

Montageart Zaunmontage
Zaunmontage Für die Montage in beziehungsweise an einer Zaunanlage vorgesehen
Regenablaufkante In die Konstruktion integriert
Regendach Aus Edelstahl V2A, pulverbeschichtet in RAL-Farbe nach Wahl
Seitenverkleidung Aus Edelstahl V2A, pulverbeschichtet in RAL-Farbe nach Wahl
Fertigung Made in Germany by Briefkasten Manufaktur Lippe

Hinweis zum Wetterschutz

Das Postgut ist bei vollständigem Einwurf und geschlossener Einwurfklappe bestmöglich vor Feuchtigkeit und Verschmutzung geschützt. Herausragende Sendungen können das vollständige Schließen der Klappe verhindern.

Hinweis zur Zaunmontage

Die Befestigung ist passend zur vorhandenen Zaunkonstruktion zu planen. Einwurf- und Entnahmeseite müssen entsprechend der ausgewiesenen Ausführung frei zugänglich bleiben.

Produkteigenschaften

Oberfläche/Farbe	RAL 9005 tiefschwarz, RAL 3004 purpurrot, DB 703 eisenglimmer, RAL 7016 anthrazitgrau, RAL nach Wahl (lt. Farbtabelle), RAL 9007 graualuminium, RAL 9016 verkehrsweiß
Serie	BASIC
Einzelkasten nach Volumen	Normal > 10 Liter
Anzahl der Kästen	mit 4 Briefkästen
Namensbeschriftung	Namensschild
Grundmaterial	Edelstahl V2A 1.4301
Montageart	Zaun
Postentnahme	Rückseitig

Briefkasten Manufaktur Lippe GmbH
Werler Straße 60
32105 Bad Salzuflen

www.briefkasten-manufaktur.de
info@briefkasten-manufaktur.de
Tel.: +49 5222 807110

Geschäftsführer Oliver Woineck
Ust.ID.Nr. DE303690847
Handelsregister Amtsgericht Lemgo, HRB 8618

Maße

Höhe Einzelkasten in mm	330,0
Breite Einzelkasten in mm	355,0
Volumen in Liter	12
Höhe Briefeinwurfschlitz in mm	35,0
Breite Briefeinwurfschlitz in mm	325,0
Höhe Briefkastenanlage in mm	660,0
Breite Briefkastenanlage in mm	710,0
Tiefe in mm	100,0 + 24,0 Regendach
Gewicht in kg	23
Lieferzustand	Anlage wird vormontiert/teilzerlegt geliefert

Maßskizze

Briefkasten Manufaktur Lippe GmbH
Werler Straße 60
32105 Bad Salzuflen

www.briefkasten-manufaktur.de
info@briefkasten-manufaktur.de
Tel.: +49 5222 807110

Geschäftsführer Oliver Woineck
Ust.ID.Nr. DE303690847
Handelsregister Amtsgericht Lemgo, HRB 8618

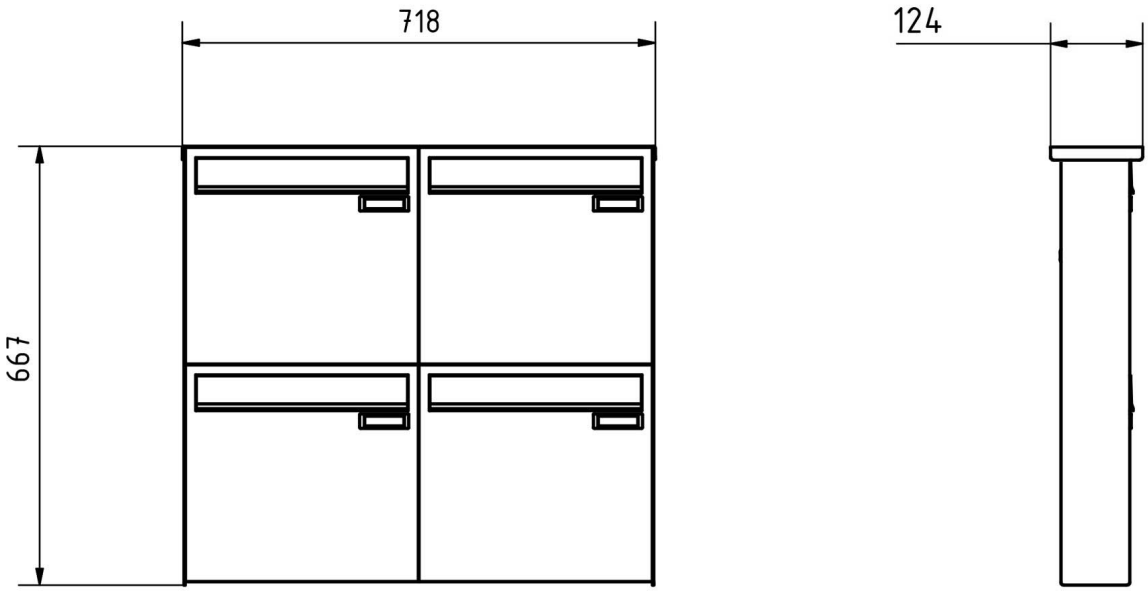

Briefkasten Manufaktur Lippe GmbH
Werler Straße 60
32105 Bad Salzuflen

www.briefkasten-manufaktur.de
info@briefkasten-manufaktur.de
Tel.: +49 5222 807110

Geschäftsführer Oliver Woineck
Ust.ID.Nr. DE303690847
Handelsregister Amtsgericht Lemgo, HRB 8618

Weitere Bilder









Briefkasten Manufaktur Lippe GmbH
Werler Straße 60
32105 Bad Salzuflen

www.briefkasten-manufaktur.de
info@briefkasten-manufaktur.de
Tel.: +49 5222 807110

Geschäftsführer Oliver Woineck
Ust.ID.Nr. DE303690847
Handelsregister Amtsgericht Lemgo, HRB 8618









Briefkasten Manufaktur Lippe GmbH
Werler Straße 60
32105 Bad Salzuflen

www.briefkasten-manufaktur.de
info@briefkasten-manufaktur.de
Tel.: +49 5222 807110

Geschäftsführer Oliver Woineck
Ust.ID.Nr. DE303690847
Handelsregister Amtsgericht Lemgo, HRB 8618



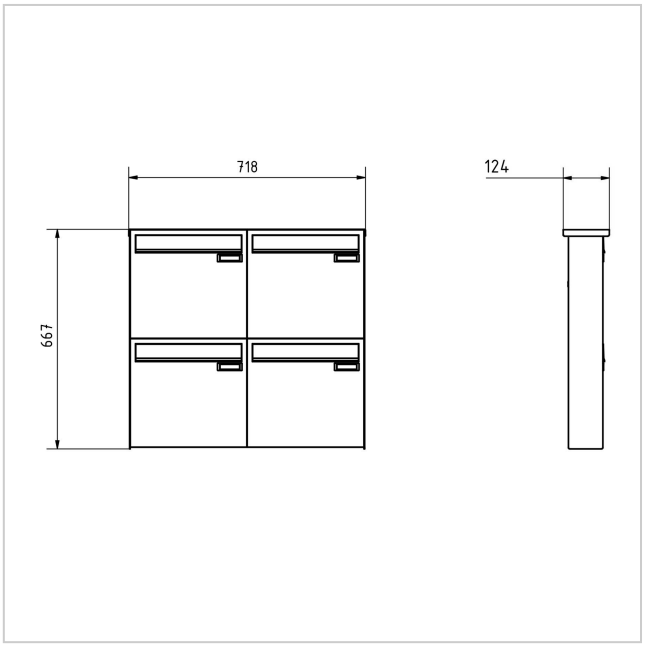

Briefkasten Manufaktur Lippe GmbH
Werler Straße 60
32105 Bad Salzuflen

www.briefkasten-manufaktur.de
info@briefkasten-manufaktur.de
Tel.: +49 5222 807110

Geschäftsführer Oliver Woineck
Ust.ID.Nr. DE303690847
Handelsregister Amtsgericht Lemgo, HRB 8618