Unterputz Verteilerkasten GRIMM BIG 515B-GS - SCHUKO - CEE - RAL nach Wahl | ? RAL nach Wahl

Artikelnummer 515B-GS-E-RAL



Produktbeschreibung

Unterputz Verteilerkasten GRIMM BIG 515B-GS - SCHUKO - CEE

Hochwertig gefertigter Verteilerkasten für die innere Aufnahme von Steckdosenleiste. Der Verteilerkasten wird komplett aus Edelstahl V2A 1.4301 gefertigt. Der Verteilerkasten wird ohne Ausstattungskomponenten geliefert. Bestückung mit anschlussfertigen Steckdosenleisten (SCHUKO,CEE 16A 5 p 400V, CEE 16A 3 p 230V) möglich. Individuelle Bestückung auf Anfrage möglich.

Dank des Verteilerkastens lassen sich die Ausstattungskomponenten geschützt vor Witterungseinflüssen im Inneren lagern. Das Kabel wird bei Nutzung aus der unteren Öfnnung heruasgeführt, so dass die Tür wieder verschlossen werden kann. So ist eine schlichte und moderne Optik garantiert und Ihre Ausstattungskomponenten sind perfekt geschützt.

Dank der Konstruktionsweise gestaltet sich die Selbstmontage unkompliziert.

- Unterputz Verteilerkasten aus 2mm Edelstahl V2A 1.4301 wahlweise geschliffen oder pulverbeschichtet in RAL Farbe nach Wahl.
- Qualitätsfertigung - Made in Germany - Briefkasten Manufaktur Lippe.
- Frontseitige Entnahmetür 365 mm x 637 mm, zu öffnen von links nach rechts.
- Die Entnahmetür ist mit gedämpften Edelstahlscharnieren für extrem lange Haltbarkeit ausgestattet.
- Wahlweise mit Hebelschloss, Knebelschloss oder RFID Schloss.
- Maße Unterputzkasten: H 710 mm x B 410 mm x T 150 mm. Unterputzkasten mit vorgestanzten Kabeleinlässen und Befestigungspunkten an allen Seiten.

Briefkasten Manufaktur Lippe GmbH
Werler Straße 60
32105 Bad Salzuflen

www.briefkasten-manufaktur.de
info@briefkasten-manufaktur.de
Tel.: +49 5222 807110

Geschäftsführer Oliver Woineck
Ust.ID.Nr. DE303690847
Handelsregister Amtsgericht Lemgo, HRB 8618

Produkteigenschaften

Serie	GRIMM
Anschlusstyp	CEE, SCHUKO
Montageart	Freistehend
Grundmaterial	Edelstahl V2A 1.4301
Oberfläche/Farbe	Geschliffen

Briefkasten Manufaktur Lippe GmbH
Werler Straße 60
32105 Bad Salzuflen

www.briefkasten-manufaktur.de
info@briefkasten-manufaktur.de
Tel.: +49 5222 807110

Geschäftsführer Oliver Woineck
Ust.ID.Nr. DE303690847
Handelsregister Amtsgericht Lemgo, HRB 8618

Maße

Höhe Einzelkasten in mm	710,0 | 750,0
Breite Einzelkasten in mm	410,0 | 450,0
Volumen in Liter	44
Tiefe in mm	150,0
Gewicht in kg	32
Lieferzustand	Lieferung erfolgt komplett montiert

Maßskizze

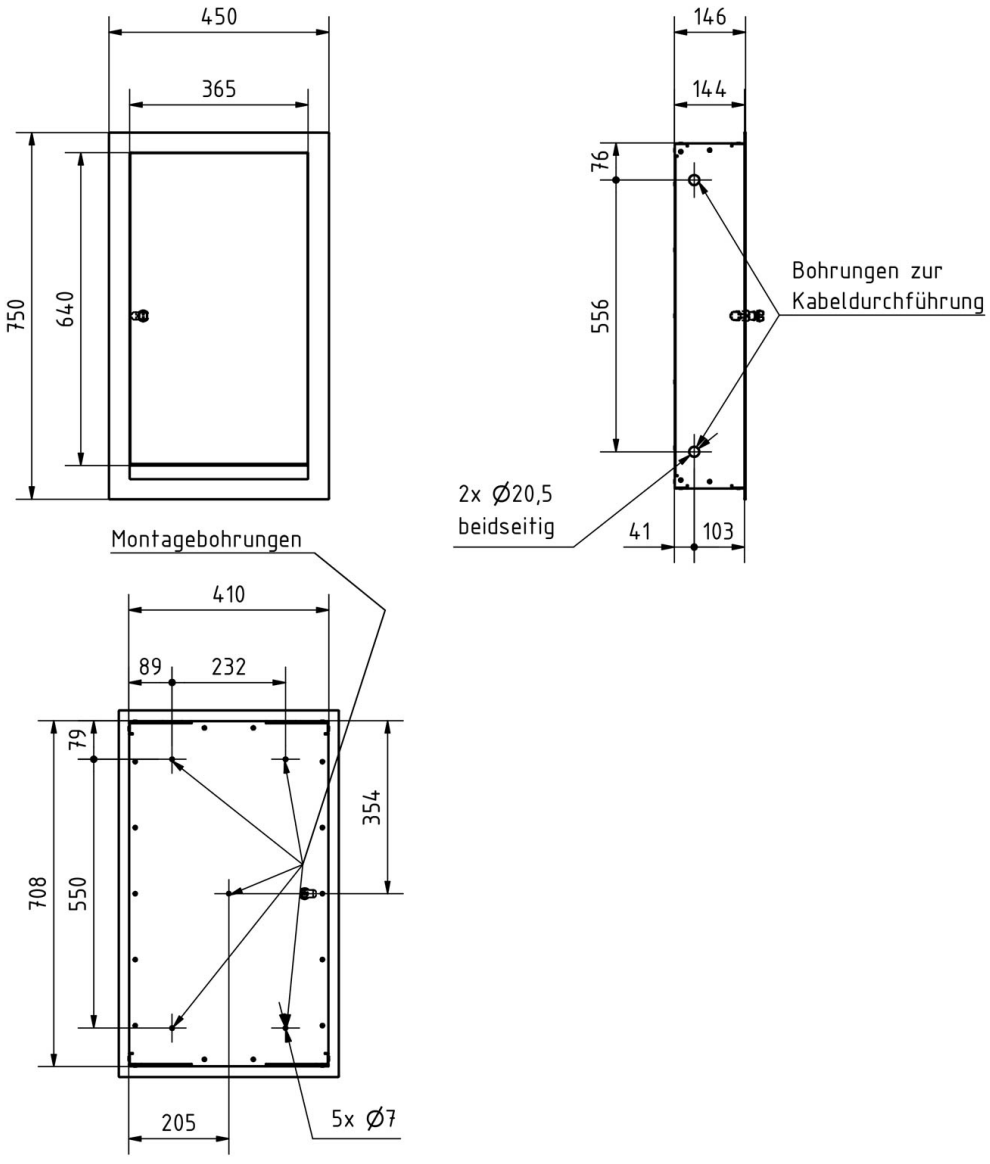

Weitere Bilder

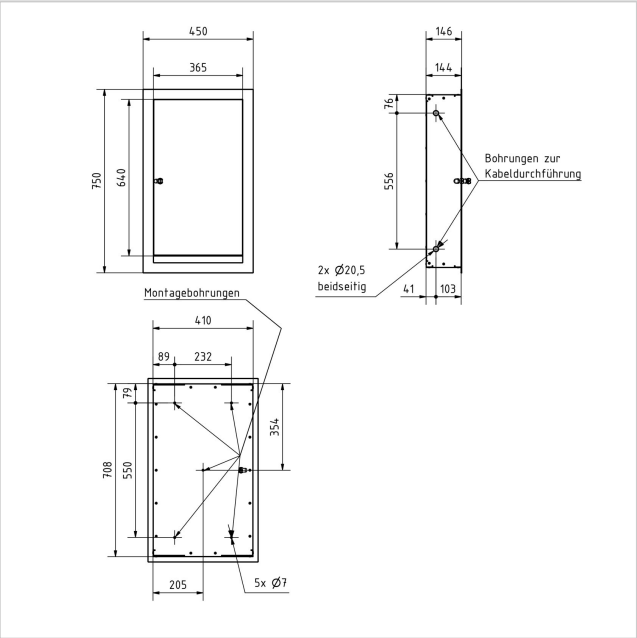







Briefkasten Manufaktur Lippe GmbH
Werler Straße 60
32105 Bad Salzuflen

www.briefkasten-manufaktur.de
info@briefkasten-manufaktur.de
Tel.: +49 5222 807110

Geschäftsführer Oliver Woineck
Ust.ID.Nr. DE303690847
Handelsregister Amtsgericht Lemgo, HRB 8618



Briefkasten Manufaktur Lippe GmbH
Werler Straße 60
32105 Bad Salzuflen

www.briefkasten-manufaktur.de
info@briefkasten-manufaktur.de
Tel.: +49 5222 807110

Geschäftsführer Oliver Woineck
Ust.ID.Nr. DE303690847
Handelsregister Amtsgericht Lemgo, HRB 8618