9er Edelstahl Standbriefkasten Design BASIC Plus 385XP ST-T - RAL nach Wahl | ? Farbe nach Wahl | 300x220x385 mm (BxHxT) - ???? Groß 25 Liter | mit 9 Briefkästen



Artikelnummer 385XP220-9

Produktbeschreibung

Freistehende Großraum-Briefkastenanlage BASIC Plus 385XP ST-T für 9 Parteien – 25 Liter

Als Briefkastenanlage für das Mehrfamilienhaus bringt diese freistehende Briefkastenanlage BASIC Plus 9 separat nutzbare Postfächer in eine übersichtliche, kompakte Ordnung. Bewohner finden ihr Fach schnell, Zusteller können die Anlage intuitiv bedienen und die gemeinsame Konstruktion nutzt Fläche und Material effizient. Gerade bei mehreren Parteien entsteht so ein stimmiges Verhältnis aus Platzbedarf, Komfort und Preis-Leistung pro Wohneinheit.

Die Briefkästen bestehen aus Edelstahl V2A mit Pulverbeschichtung in RAL-Farbe nach Wahl. Die enganliegende Seitenverkleidung und das Regendach ergänzen die geschlossene, hochwertige Gesamtoptik. Die tragende Standkonstruktion ist davon klar getrennt und besteht aus massiven Standelementen aus eloxiertem Aluminium-Profil, passend zur Briefkastenanlage pulverbeschichtet. Damit ist auf einen Blick verständlich, welche Bauteile den Postbereich bilden und welche die Anlage dauerhaft tragen.

Im täglichen Gebrauch punktet die Anlage mit 25 Litern Postvolumen je Fach und einem 35 × 265 mm großen Einwurf für DIN-C4-Sendungen im Hochformat. Auch größere Umschläge lassen sich damit bequem einwerfen. Eine geräuschdämpfende Gummilippe reduziert Anschlaggeräusche; das Wechselnamensschild erleichtert spätere Namensänderungen und die eindeutige Zuordnung. 2 Schlüssel mit Schlüsselnummer je Briefkasten gehören zur jeweiligen Briefkastenausstattung.

Die wichtigsten Vorteile auf einen Blick

Briefkastenanlage für Mehrfamilienhäuser

Briefkasten Manufaktur Lippe GmbH
Werler Straße 60
32105 Bad Salzuflen

www.briefkasten-manufaktur.de
info@briefkasten-manufaktur.de
Tel.: +49 5222 807110

Geschäftsführer Oliver Woineck
Ust.ID.Nr. DE303690847
Handelsregister Amtsgericht Lemgo, HRB 8618

Mit 9 separat nutzbaren Postfächern ist die Anlage auf typische Anforderungen im Mehrfamilienhaus ausgelegt: klare Zuordnung, schnelle Orientierung und eine kompakte gemeinsame Konstruktion statt vieler einzelner Kästen. Wechselnamensschilder und verfügbare Ersatzteile erleichtern Mieterwechsel und sichern ein gutes Preis-Leistungs-Verhältnis pro Partei.

Mehr Postreserve dank 25-Liter-Großraumfächern

Mit rund 25 Litern Volumen je Briefkasten bietet die Großraum-Ausführung deutlich mehr Reserve für Briefpost, Zeitschriften und größere Sendungsmengen. Der 35 × 265 mm große Einwurf ist für DIN C4 im Hochformat ausgelegt. Das ist besonders praktisch, wenn nicht täglich geleert wird oder regelmäßig mehr Post anfällt.

Massive Aluminium-Standelemente für eine stabile Basis

Die freistehende Anlage wird von massiven Standelementen aus eloxiertem Aluminium-Profil, passend zur Briefkastenanlage pulverbeschichtet getragen. Die Standkonstruktion bleibt damit klar vom Briefkastenbereich getrennt und ist auf den dauerhaften Einsatz am Grundstückseingang ausgelegt. Die Montage erfolgt freistehend auf einem geeigneten Fundament. Das schafft Stabilität und lässt die Anlage zugleich architektonisch sauber wirken.

Leiser Einwurf und klare Zuordnung im Alltag

Die geräuschdämpfende Gummilippe sorgt für einen angenehm leisen Posteinwurf. Jedes Postfach bleibt separat nutzbar und eindeutig zugeordnet; Wechselnamensschild und eigene Schlüssel machen Bewohnerwechsel und tägliche Bedienung unkompliziert. Gerade bei mehreren Parteien ist dieser einfache Ablauf ein spürbarer Komfortvorteil.

BASIC Plus – Edelstahl, Modularität und langfristiger Werterhalt

BASIC Plus setzt auf hochwertige Edelstahlkomponenten und eine modular aufgebaute Konstruktion. Das zahlt sich nicht nur bei der Erstmontage aus: Auch spätere Wartung und Ersatzteilwechsel lassen sich gezielt durchführen, ohne die komplette Anlage austauschen zu müssen. Für BASIC-Plus-Anlagen sind modellbezogene Ersatzteile direkt verfügbar – ein klarer Vorteil für langfristig genutzte Wohnobjekte.

Ausstattung der BASIC Plus 385XP ST-T Briefkastenanlage

Briefkastenanlage

Anzahl Briefkästen 9 separat abschließbare Postfächer
Einzelkasten 300 × 220 × 385 mm (B × H × T)
Postvolumen Ca. 25 Liter je Briefkasten
Briefkastenmaterial Edelstahl V2A, pulverbeschichtet in RAL-Farbe nach Wahl
Einwurföffnung 35 × 265 mm, geeignet für DIN C4 hoch
Fertigung Made in Germany by Briefkasten Manufaktur Lippe

Post und Zusatzfunktion

Einwurfklappen Mit geräuschdämpfender Gummilippe
Postentnahme Frontseitig
Schlüssel 2 Schlüssel mit Schlüsselnummer je Briefkasten
Namensschild Solides Wechselnamensschild
Regendach Eng anliegende, robuste Ausführung

Briefkasten Manufaktur Lippe GmbH
Werler Straße 60
32105 Bad Salzuflen

www.briefkasten-manufaktur.de
info@briefkasten-manufaktur.de
Tel.: +49 5222 807110

Geschäftsführer Oliver Woineck
Ust.ID.Nr. DE303690847
Handelsregister Amtsgericht Lemgo, HRB 8618

Regenablauf Integrierte Regenablaufrinnen für verbesserten Wasserschutz

Massive Aluminium-Standelemente

Standelemente Massives eloxiertes Aluminium-Profil, pulverbeschichtet
Konstruktion Besonders robust und belastbar ausgeführt
Oberfläche RAL-Farbe passend zur Briefkastenanlage
Montage Freistehende Montage auf geeignetem Fundament
Seitenverkleidung Eng anliegende Ausführung
BASIC Plus Modular, wartungsfreundlich und montagegerecht konstruiert

Fundament und sichere Aufstellung

Die massiven Aluminium-Standelemente benötigen einen ebenen und ausreichend tragfähigen Untergrund beziehungsweise ein passend dimensioniertes Betonfundament. Fundamentgröße, Befestigung und Ausrichtung sind auf Anlagengewicht, Größe, Bodenbeschaffenheit und örtliche Belastungen abzustimmen.

Hinweis zum Wetterschutz

Regendach, eng anliegende Seitenverkleidung und Regenablaufrinnen unterstützen den Wetterschutz. Briefsendungen müssen vollständig eingeworfen sein, damit die Einwurfklappen vollständig schließen können.

BASIC Plus – robust und modular

Die BASIC Plus Konstruktion setzt auf Edelstahl V2A und massive Aluminium-Profile. Der modulare Aufbau erleichtert die Montage sowie den späteren Austausch einzelner Komponenten und ist auf eine lange Nutzungsdauer ausgelegt.

Produkteigenschaften

Oberfläche/Farbe	RAL 9005 tiefschwarz, RAL 3004 purpurrot, DB 703 eisenglimmer, RAL 7016 anthrazitgrau, RAL nach Wahl (lt. Farbtabelle), RAL 9007 graualuminium, RAL 9016 verkehrsweiß
Serie	BASIC
Anzahl der Kästen	mit 9 Briefkästen
Namensbeschriftung	Namensschild
Grundmaterial	Aluminium AlMg3 W19, Edelstahl V2A 1.4301
Montageart	Freistehend
Postentnahme	Frontseitig
Einzelkasten nach Volumen	Groß > 16 Liter

Briefkasten Manufaktur Lippe GmbH
Werler Straße 60
32105 Bad Salzuflen

www.briefkasten-manufaktur.de
info@briefkasten-manufaktur.de
Tel.: +49 5222 807110

Geschäftsführer Oliver Woineck
Ust.ID.Nr. DE303690847
Handelsregister Amtsgericht Lemgo, HRB 8618

Maße

Höhe in mm	1
Höhe Einzelkasten in mm	220,0
Breite Einzelkasten in mm	300,0
Volumen in Liter	25
Höhe Briefeinwurfschlitz in mm	35,0
Breite Briefeinwurfschlitz in mm	265,0
Höhe Briefkastenanlage in mm	660,0
Breite Briefkastenanlage in mm	900,0
Bauhöhe in mm	1200,0 | 1600,0
Gesamtbreite in mm	1000,0
Tiefe in mm	435,0
Gewicht in kg	64
Lieferzustand	Lieferung erfolgt in Blöcken, Standelemente / Briefkasten geteilt

Maßskizze

Briefkasten Manufaktur Lippe GmbH
Werler Straße 60
32105 Bad Salzuflen

www.briefkasten-manufaktur.de
info@briefkasten-manufaktur.de
Tel.: +49 5222 807110

Geschäftsführer Oliver Woineck
Ust.ID.Nr. DE303690847
Handelsregister Amtsgericht Lemgo, HRB 8618

Montagebohrungen

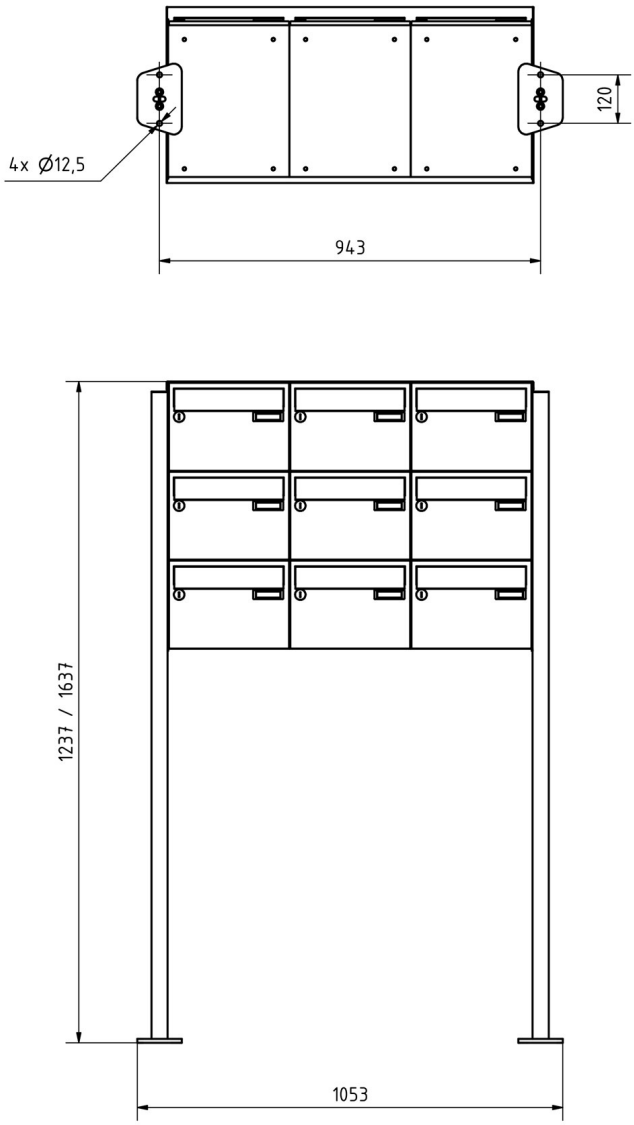

Briefkasten Manufaktur Lippe GmbH
Werler Straße 60
32105 Bad Salzuflen

www.briefkasten-manufaktur.de
info@briefkasten-manufaktur.de
Tel.: +49 5222 807110

Geschäftsführer Oliver Woineck
Ust.ID.Nr. DE303690847
Handelsregister Amtsgericht Lemgo, HRB 8618

Weitere Bilder









Briefkasten Manufaktur Lippe GmbH
Werler Straße 60
32105 Bad Salzuflen

www.briefkasten-manufaktur.de
info@briefkasten-manufaktur.de
Tel.: +49 5222 807110

Geschäftsführer Oliver Woineck
Ust.ID.Nr. DE303690847
Handelsregister Amtsgericht Lemgo, HRB 8618







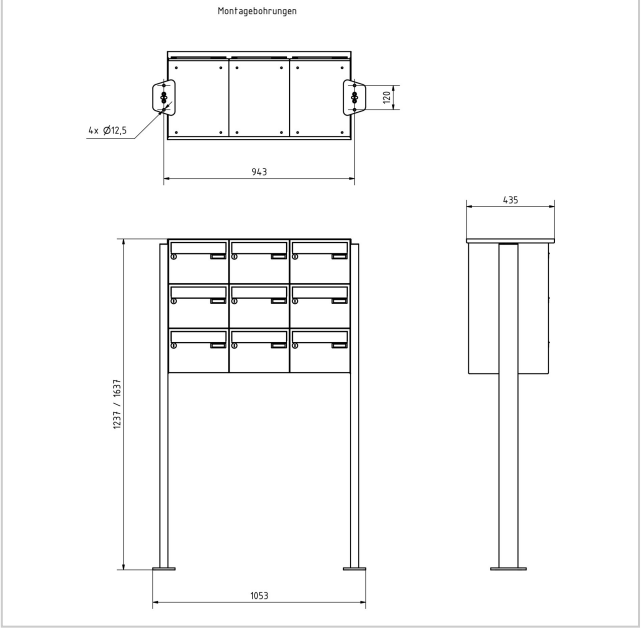

Briefkasten Manufaktur Lippe GmbH
Werler Straße 60
32105 Bad Salzuflen

www.briefkasten-manufaktur.de
info@briefkasten-manufaktur.de
Tel.: +49 5222 807110

Geschäftsführer Oliver Woineck
Ust.ID.Nr. DE303690847
Handelsregister Amtsgericht Lemgo, HRB 8618





Briefkasten Manufaktur Lippe GmbH
Werler Straße 60
32105 Bad Salzuflen

www.briefkasten-manufaktur.de
info@briefkasten-manufaktur.de
Tel.: +49 5222 807110

Geschäftsführer Oliver Woineck
Ust.ID.Nr. DE303690847
Handelsregister Amtsgericht Lemgo, HRB 8618