4er 4x1 Briefkastenanlage freistehend Design BASIC 385220 7016 ST-R - RAL 7016 anthrazitgrau | RAL 7016 anthrazitgrau feinstruktur matt | mit 4 Briefkästen (1x4) | 300x220x385 mm (BxHxT) - ???? Groß 25 Liter



Artikelnummer 385220-7016-4S

Produktbeschreibung

Freistehende Briefkastenanlage BASIC 385220 für 4 Parteien – schmale Ausführung – RAL 7016 Anthrazitgrau

Als Briefkastenanlage für das Mehrfamilienhaus bringt diese freistehende Briefkastenanlage BASIC 4 separat nutzbare Postfächer in eine übersichtliche, kompakte Ordnung. Bewohner finden ihr Fach schnell, Zusteller können die Anlage intuitiv bedienen und die gemeinsame Konstruktion nutzt Fläche und Material effizient. Gerade bei mehreren Parteien entsteht so ein stimmiges Verhältnis aus Platzbedarf, Komfort und Preis-Leistung pro Wohneinheit.

Die Briefkästen bestehen aus verzinktem Stahl. Regendach und Seitenverkleidung bestehen aus verzinktem Stahl und sind passend zur Anlage pulverbeschichtet. Die tragende Standkonstruktion ist davon klar getrennt und besteht aus ca. 60 mm starken Rundrohr-Standelementen aus geschliffenem Edelstahl V2A 1.4301. Damit ist auf einen Blick verständlich, welche Bauteile den Postbereich bilden und welche die Anlage dauerhaft tragen.

Im täglichen Gebrauch punktet die Anlage mit 25 Litern Postvolumen je Fach und einem 35 × 265 mm großen Einwurf für DIN-C4-Sendungen im Hochformat. Auch größere Umschläge lassen sich damit bequem einwerfen. Eine geräuschdämpfende Gummilippe reduziert Anschlaggeräusche; das Wechselnamensschild erleichtert spätere Namensänderungen und die eindeutige Zuordnung. 2 Schlüssel mit Schlüsselnummer je Briefkasten gehören zur jeweiligen Briefkastenausstattung.

Die wichtigsten Vorteile auf einen Blick

Briefkastenanlage für Mehrfamilienhäuser

Briefkasten Manufaktur Lippe GmbH
Werler Straße 60
32105 Bad Salzuflen

www.briefkasten-manufaktur.de
info@briefkasten-manufaktur.de
Tel.: +49 5222 807110

Geschäftsführer Oliver Woineck
Ust.ID.Nr. DE303690847
Handelsregister Amtsgericht Lemgo, HRB 8618

Mit 4 separat nutzbaren Postfächern ist die Anlage auf typische Anforderungen im Mehrfamilienhaus ausgelegt: klare Zuordnung, schnelle Orientierung und eine kompakte gemeinsame Konstruktion statt vieler einzelner Kästen. Wechselnamensschilder und verfügbare Ersatzteile erleichtern Mieterwechsel und sichern ein gutes Preis-Leistungs-Verhältnis pro Partei.

Mehr Postreserve dank 25-Liter-Großraumfächern

Mit rund 25 Litern Volumen je Briefkasten bietet die Großraum-Ausführung deutlich mehr Reserve für Briefpost, Zeitschriften und größere Sendungsmengen. Der 35 × 265 mm große Einwurf ist für DIN C4 im Hochformat ausgelegt. Das ist besonders praktisch, wenn nicht täglich geleert wird oder regelmäßig mehr Post anfällt.

Massive Edelstahl-Standelemente für eine stabile Basis

Die freistehende Anlage wird von ca. 60 mm starken Rundrohr-Standelementen aus geschliffenem Edelstahl V2A 1.4301 getragen. Die Standkonstruktion bleibt damit klar vom Briefkastenbereich getrennt und ist auf den dauerhaften Einsatz am Grundstückseingang ausgelegt. Die Montage ist wahlweise zur Schraubmontage oder zum Einbetonieren vorgesehen. Das schafft Stabilität und lässt die Anlage zugleich architektonisch sauber wirken.

Leiser Einwurf und klare Zuordnung im Alltag

Die geräuschdämpfende Gummilippe sorgt für einen angenehm leisen Posteinwurf. Jedes Postfach bleibt separat nutzbar und eindeutig zugeordnet; Wechselnamensschild und eigene Schlüssel machen Bewohnerwechsel und tägliche Bedienung unkompliziert. Gerade bei mehreren Parteien ist dieser einfache Ablauf ein spürbarer Komfortvorteil.

BASIC – langlebig, servicefreundlich und wirtschaftlich gedacht

Die BASIC-Serie ist auf zuverlässigen Alltag und langfristige Nutzung ausgelegt. Wechselnamensschilder vereinfachen Namensänderungen; modellbezogene Schlösser, Namensschilder und weitere Ersatzteile sind verfügbar. Dadurch lassen sich typische Verschleiß- oder Änderungsthemen gezielt lösen, statt die komplette Briefkastenanlage zu ersetzen – sinnvoll für Eigentümer, Hausverwaltungen und Bewohner.

Ausstattung der BASIC 385220 Briefkastenanlage

Briefkastenanlage

Artikelnummer 385220-7016-4S
Serie BASIC 385220 ST-R
Anzahl Briefkästen 4 separat nutzbare Postfächer
Bauform Schmale, vertikal ausgerichtete standanlage
Material Briefkästen Verzinkter Stahl
Oberfläche RAL 7016 Anthrazitgrau Feinstruktur matt
Briefkastengröße Ca. 300 × 220 × 385 mm je Postfach
Postvolumen Ca. 25 Liter je Briefkasten
Fertigung Made in Germany by Briefkasten Manufaktur Lippe

Post und Bedienung

Einwurföffnung 35 × 265 mm, geeignet für DIN C4 hoch
Einwurfklappen Mit geräuschdämpfender Gummilippe

Postentnahme Frontseitig
Türöffnung Von links nach rechts
Schlüssel 2 Schlüssel mit Schlüsselnummer je Briefkasten
Namensschild Wechselnamensschild unterhalb der Einwurfklappe
Norm Briefkästen entsprechend DIN EN 13724

Standelemente und Ausstattung

Standelemente Rundrohr ca. 60 mm aus Edelstahl V2A 1.4301, geschliffen
Montagearten Wahlweise zur Schraubmontage oder zum Einbetonieren
Bolzenanker Bei Schraubmontage nicht im Lieferumfang; passend zum Fundament separat auswählen
Regendach / Seitenverkleidung Verzinkter Stahl, pulverbeschichtet in RAL 7016 Anthrazitgrau Feinstruktur matt

25 Liter Postvolumen

Die BASIC 385220 verwendet die tiefe Briefkastenausführung mit ca. 300 × 220 × 385 mm und rund 25 Litern Volumen je Postfach. Das zusätzliche Volumen eignet sich besonders bei regelmäßigem Brief-, Zeitschriften- und Katalogaufkommen sowie bei längeren Leerungsintervallen.

Montage durch Einbetonieren

Für die freistehende Briefkastenanlage empfehlen wir ein ausreichend dimensioniertes Betonfundament. Die Edelstahl-Standelemente müssen lotrecht ausgerichtet und dauerhaft im Fundament verankert werden. Fundamentgröße und Einbindetiefe sind auf Bodenbeschaffenheit, Anlagengewicht und örtliche Bedingungen abzustimmen.

Schraubmontage auf einem Fundament

Für die Schraubmontage ist ein ebenes und tragfähiges Betonfundament erforderlich. Geeignete Bolzenanker beziehungsweise gleichwertige Befestigungsmittel sind passend zum Untergrund und zur Anlagenbelastung auszuwählen. Bolzenanker gehören nicht zum Grundlieferumfang.

Hinweis zum Wetterschutz

Das Postgut ist bei vollständig eingeworfenen Sendungen und geschlossener Einwurfklappe bestmöglich vor Feuchtigkeit und Verschmutzung geschützt. Herausragende Sendungen können das vollständige Schließen der Klappe verhindern. Bei extremen Witterungsbedingungen kann trotz normgerechter Ausführung Feuchtigkeit in den Briefkasten gelangen.

Briefkasten Manufaktur Lippe GmbH
Werler Straße 60
32105 Bad Salzuflen

www.briefkasten-manufaktur.de
info@briefkasten-manufaktur.de
Tel.: +49 5222 807110

Geschäftsführer Oliver Woineck
Ust.ID.Nr. DE303690847
Handelsregister Amtsgericht Lemgo, HRB 8618

Produkteigenschaften

Grundmaterial	Stahl, verzinkt
Serie	BASIC
Anzahl der Kästen	mit 4 Briefkästen
Namensbeschriftung	Namensschild
Montageart	Freistehend
Oberfläche/Farbe	RAL 7016 anthrazitgrau, Geschliffen
Postentnahme	Frontseitig
Einzelkasten nach Volumen	Groß > 16 Liter

Briefkasten Manufaktur Lippe GmbH
Werler Straße 60
32105 Bad Salzuflen

www.briefkasten-manufaktur.de
info@briefkasten-manufaktur.de
Tel.: +49 5222 807110

Geschäftsführer Oliver Woineck
Ust.ID.Nr. DE303690847
Handelsregister Amtsgericht Lemgo, HRB 8618

Maße

Höhe Einzelkasten in mm	220,0
Breite Einzelkasten in mm	300,0
Volumen in Liter	25
Höhe Briefeinwurfschlitz in mm	35,0
Breite Briefeinwurfschlitz in mm	265,0
Höhe Briefkastenanlage in mm	880,0
Breite Briefkastenanlage in mm	300,0
Bauhöhe in mm	1500,0 | 1700,0
Gesamtbreite in mm	465,0
Tiefe in mm	435,0
Gewicht in kg	43
Lieferzustand	Lieferung erfolgt in Blöcken, Standelemente / Briefkasten geteilt

Briefkasten Manufaktur Lippe GmbH
Werler Straße 60
32105 Bad Salzuflen

www.briefkasten-manufaktur.de
info@briefkasten-manufaktur.de
Tel.: +49 5222 807110

Geschäftsführer Oliver Woineck
Ust.ID.Nr. DE303690847
Handelsregister Amtsgericht Lemgo, HRB 8618

Maßskizze

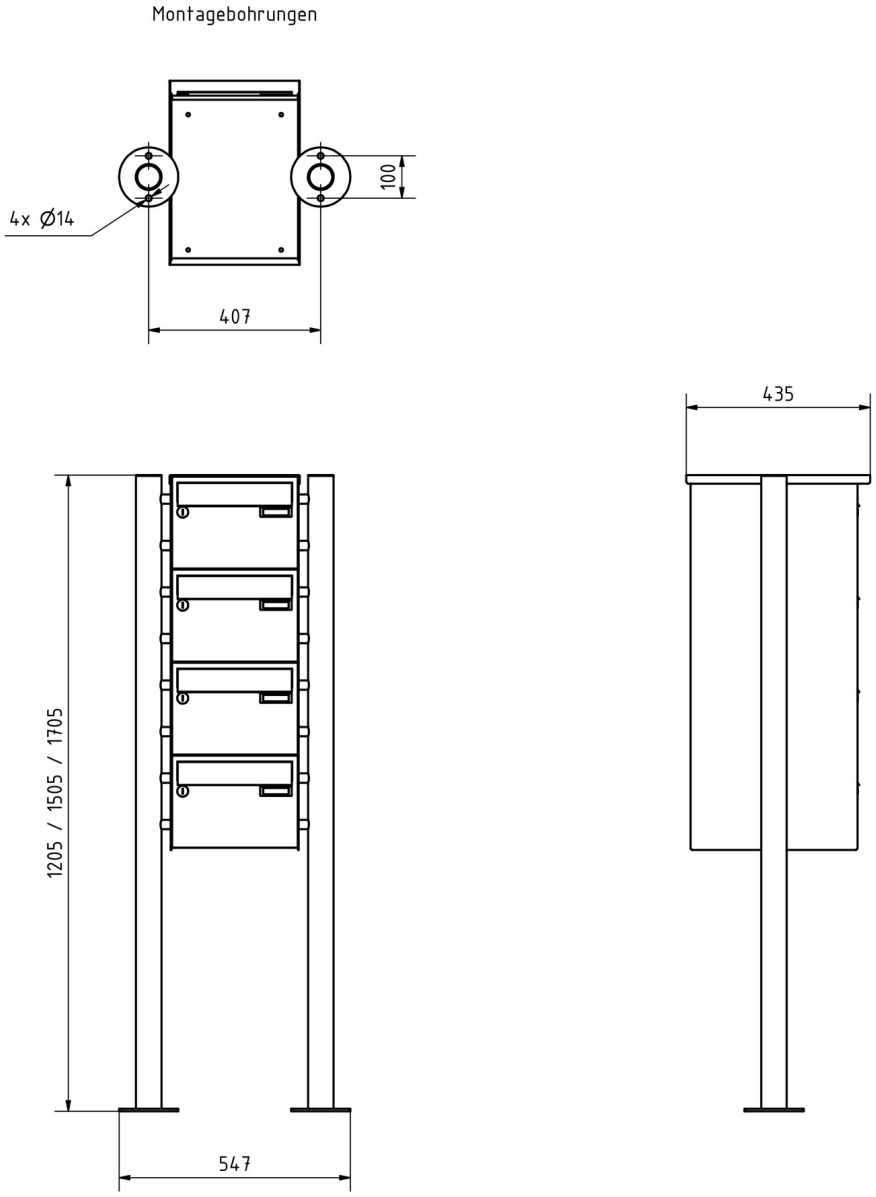

Briefkasten Manufaktur Lippe GmbH
Werler Straße 60
32105 Bad Salzuflen

www.briefkasten-manufaktur.de
info@briefkasten-manufaktur.de
Tel.: +49 5222 807110

Geschäftsführer Oliver Woineck
Ust.ID.Nr. DE303690847
Handelsregister Amtsgericht Lemgo, HRB 8618

Weitere Bilder







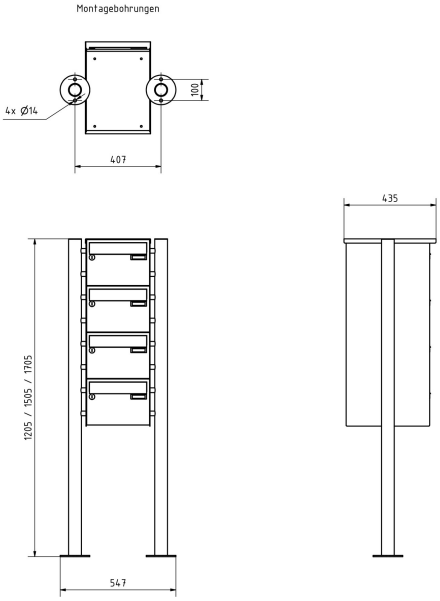

Briefkasten Manufaktur Lippe GmbH
Werler Straße 60
32105 Bad Salzuflen

www.briefkasten-manufaktur.de
info@briefkasten-manufaktur.de
Tel.: +49 5222 807110

Geschäftsführer Oliver Woineck
Ust.ID.Nr. DE303690847
Handelsregister Amtsgericht Lemgo, HRB 8618





Briefkasten Manufaktur Lippe GmbH
Werler Straße 60
32105 Bad Salzuflen

www.briefkasten-manufaktur.de
info@briefkasten-manufaktur.de
Tel.: +49 5222 807110

Geschäftsführer Oliver Woineck
Ust.ID.Nr. DE303690847
Handelsregister Amtsgericht Lemgo, HRB 8618