# 9er Briefkastenanlage BASIC – Unterputzmontage – RAL nach Wahl

**Artikelnummer** BML3D-4CXAMA9T4T



## Produktbeschreibung

## Einladendes Design und komfortabler Postempfang für jeden Tag

Die BASIC Horizontal-Anlage der Briefkasten Manufaktur heißt Sie und Ihre Besucher mit einer klaren, aufgeräumten Gestaltung willkommen. Ihr modularer Aufbau bündelt die gewählten Funktionen in einer übersichtlichen, individuell gestaltbaren Lösung für Ihren Alltag. Die Serie BASIC bietet vielseitig kombinierbare Brief-, Zubehör- und Funktionskästen für einen harmonisch gestalteten Eingangsbereich. Die Anlage ist für die Unterputzmontage vorgesehen und bietet 9 Briefkästen für die tägliche Post.

Die Anlage wird in RAL nach Wahl ausgeführt und hat die Gesamtmaße B 791 × H 605 × T 394 mm.

Über „Jetzt konfigurieren“ öffnen Sie genau diesen Aufbau im 3D-Konfigurator. Dort können Sie die Anlage weiter anpassen und anschließend bestellen.

### Individuell konfigurierbar

Gestalten Sie Ihre Briefkastenanlage passend zu Ihrem Zuhause: Über „Jetzt konfigurieren“ stimmen Sie diesen Aufbau auf Ihre Wünsche ab.

- Oberfläche der Kästen: Passen Sie die Farbe im 3D-Konfigurator mit den für diese Ausführung angebotenen Farben an.
- Individuelle Beschriftung: Gestalten Sie die dafür vorgesehenen Flächen mit eigenen Namen, Hausnummern oder Wunschtexten. Abgebildete Beschriftungen sind Beispiele und können ersetzt werden.
- Schriftgestaltung: Wählen Sie aus den zur Beschriftung angebotenen Schriftarten und passen Sie die Darstellung im Konfigurator an.
- Ausstattung: Ergänzen oder ändern Sie die zur Anlage passenden Komponenten aus der jeweils verfügbaren Auswahl.

Bei individuellen Änderungen werden Maße und Preis im 3D-Konfigurator passend zu Ihrer Auswahl neu berechnet.

Briefkasten Manufaktur Lippe GmbH
Werler Straße 60
32105 Bad Salzuflen

www.briefkasten-manufaktur.de
info@briefkasten-manufaktur.de
Tel.: +49 5222 807110

Geschäftsführer Oliver Woineck
Ust.ID.Nr. DE303690847
Handelsregister Amtsgericht Lemgo, HRB 8618

## Putzabdeckrahmen

Die Unterputzanlage ist mit einem Putzabdeckrahmen aus 1,5 mm starkem Edelstahl V2A ausgestattet. Der Rahmen überdeckt den Übergang zwischen Einbauöffnung und Wandoberfläche und bildet einen sauberen Abschluss.

## Zusätzlicher Raum für Pakete, Zeitungen und mehr

Dieser Zubehörkasten bietet zusätzlichen Stauraum zur Lagerung und Übergabe. Der Zugang erfolgt über Hebelschloss mit Edelstahlkappe inkl. 2 Schlüssel. Sehr robustes Hebelschloss inkl. 2 Schlüssel. Dieses Schloss ist mit einer Edelstahl-Schutzklappe ausgestattet, die verhindert, dass Flüssigkeiten und Schmutzpartikel in das Schloss eindringen. Weitere Schlüssel bzw. Ersatzschlüssel finden Sie hier Die Kastenaußenmaße betragen 370 × 110 × 385 mm (B × H × T).

## Material und Verarbeitung

Grundmaterial: Edelstahl V2A 1.4301. Der V2A-Edelstahl bietet eine korrosionsbeständige und langlebige Grundlage für den Eingangsbereich.

Die pulverbeschichtete Oberfläche wird in RAL nach Wahl ausgeführt. Die gewünschte Farbe wählen Sie im 3D-Konfigurator.

## Briefkasten und Bedienkomfort

Briefkasten 370 x 110 x 385mm: Eine Regenablaufkante zum optimalen Wasserschutz, eine durchgehende Gummilippe für leisen Einwurf, das solide Wechselnamensschild und das sehr robuste Schloss inkl. Aber durch die Einwurfhöhe und einer Verjüngung des Schachtes ist die Post trotzdem vor ungewollter Entnahme gesichert.

## Ausstattung

Kunststoff-Namensschild BASIC Typ 2: Namensschild aus glasklarem Polycarbonat. Die Einlage ist frontseitig wechselbar.

## Merkmale dieser Briefkastenanlage

- Produktreihe: BASIC Horizontal
- Montage: Unterputzmontage
- Oberfläche: RAL nach Wahl
- Gesamtmaße: B 791 × H 605 × T 394 mm
- 9 Briefkästen, 1 Zubehörkasten
- Oberfläche Kästen: RAL nach Wahl
- Grundmaterial: Edelstahl V2A 1.4301 Oberfläche: Pulverbeschichtung oder Edelstahl, geschliffen

**Wichtige Informationen:**

Wasserschutz: Ein geschützter Standort, möglichst unter einem Vordach, unterstützt den Schutz Ihrer Post. Postsendungen sollten vollständig eingesteckt und die Einwurfklappe geschlossen sein.

Montage: Prüfen Sie den Untergrund und die Einbausituation anhand der Gesamtmaße und der Montageanleitung.

Briefkasten Manufaktur Lippe GmbH
Werler Straße 60
32105 Bad Salzuflen

www.briefkasten-manufaktur.de
info@briefkasten-manufaktur.de
Tel.: +49 5222 807110

Geschäftsführer Oliver Woineck
Ust.ID.Nr. DE303690847
Handelsregister Amtsgericht Lemgo, HRB 8618

# Produkteigenschaften

| | |
|---|---|
| **Serie** | BASIC |
| **Anzahl der Kästen** | mit 9 Briefkästen |
| **Namensbeschriftung** | Namensschild |
| **Grundmaterial** | Edelstahl V2A 1.4301 |
| **Postentnahme** | Frontseitig |
| **Oberfläche/Farbe** | RAL nach Wahl (lt. Farbtabelle) |
| **Montageart** | Unterputz |

Briefkasten Manufaktur Lippe GmbH
Werler Straße 60
32105 Bad Salzuflen

www.briefkasten-manufaktur.de
info@briefkasten-manufaktur.de
Tel.: +49 5222 807110

Geschäftsführer Oliver Woineck
Ust.ID.Nr. DE303690847
Handelsregister Amtsgericht Lemgo, HRB 8618

## Maße

| | |
|---|---|
| **Höhe Einzelkasten in mm** | 110 |
| **Breite Einzelkasten in mm** | 370 |
| **Bauhöhe in mm** | 605 |
| **Gesamtbreite in mm** | 791 |
| **Tiefe in mm** | 394 |

### Maßskizze

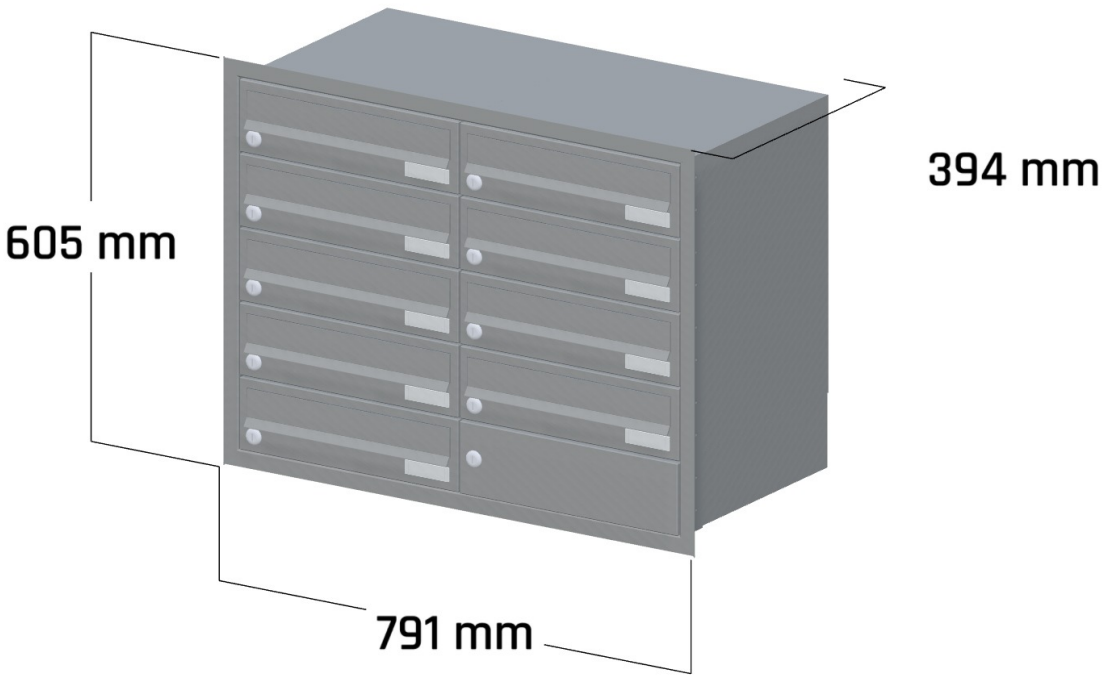


Briefkasten Manufaktur Lippe GmbH
Werler Straße 60
32105 Bad Salzuflen

www.briefkasten-manufaktur.de
info@briefkasten-manufaktur.de
Tel.: +49 5222 807110

Geschäftsführer Oliver Woineck
Ust.ID.Nr. DE303690847
Handelsregister Amtsgericht Lemgo, HRB 8618

# Weitere Bilder

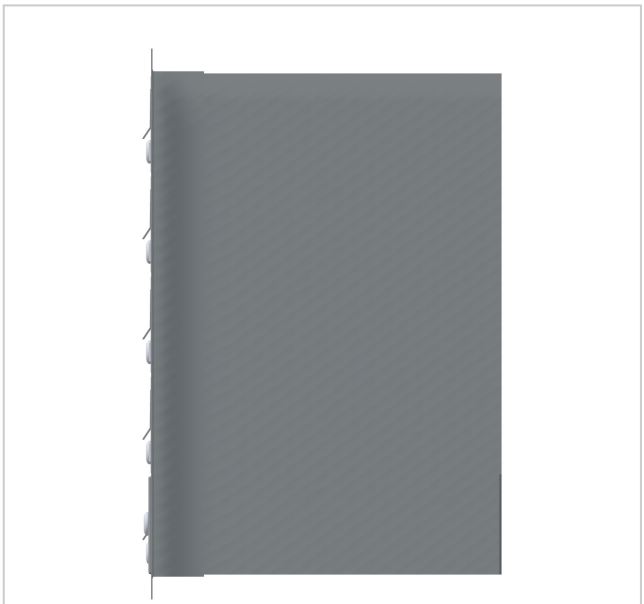



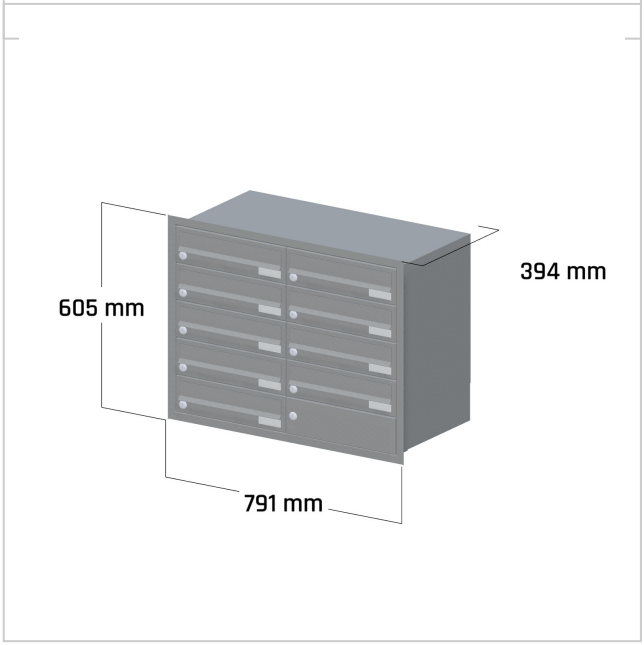


Briefkasten Manufaktur Lippe GmbH
Werler Straße 60
32105 Bad Salzuflen

www.briefkasten-manufaktur.de
info@briefkasten-manufaktur.de
Tel.: +49 5222 807110

Geschäftsführer Oliver Woineck
Ust.ID.Nr. DE303690847
Handelsregister Amtsgericht Lemgo, HRB 8618