Klingelstele Designer - Edelstahl V2A pulverbeschichtet - 5 Partei - INDIVIDUELL | 5 | Individuelle Vorbereitung | 160 cm | ? Farbe nach Wahl



Artikelnummer 870-VAR-5-IND-160

Produktbeschreibung

Klingelstele Designer GRIMM - individuelle Vorbereitung - RAL nach Wahl - 160 cm - 5 Taster - Individuelle Vorbereitung Video-Sprechanlage - Edelstahl

Diese GRIMM Klingelstele ist mehr als ein Träger für Türkommunikation: Sie ist als dauerhaftes Gestaltungselement für den Eingangsbereich konstruiert. Die vollverschweißte Standsäule besteht aus **1,5 mm Edelstahl V2A 1.4301**, das 190 × 640 mm große Sprechteil aus **2 mm Edelstahl**. Eine **10 mm starke VA-Fußplatte** gibt der freistehenden Konstruktion einen massiven Stand; die Leitungen können unsichtbar durch den Korpus geführt werden. Diese Ausführung ist 160 cm hoch, mit 5 Klingeltastern. Die Edelstahlkonstruktion wird in der gewählten RAL-Farbe pulverbeschichtet. Die Front ist als individuelle Kommunikationsfläche ausgelegt und kann passend zum Projekt mit Klingeltastern sowie vorgesehenen Bereichen für Sprechlochung, Kamera oder Hausnummer geplant werden. Durch die Kombination aus sauberer Metallverarbeitung, geradliniger Gestaltung und einer konstruktiv auf die Kommunikationstechnik abgestimmten Front eignet sich die Stele besonders für moderne Wohnhäuser, Firmenzufahrten, Praxen und repräsentative Objektzugänge. Die Technik bleibt zugänglich und austauschbar, während die Stele selbst als langlebige Basis erhalten bleibt.

Die Vorteile auf einen Blick

Individuell für Ihr Eingangsprojekt

Diese Ausführung ist mit 5 Klingeltastern konzipiert und bietet eine flexible Basis für projektspezifische Türkommunikation. Sprechlochung, Kameravorbereitung oder Hausnummer können passend zur Planung vorgesehen werden.

Massive Edelstahlkonstruktion

Briefkasten Manufaktur Lippe GmbH
Werler Straße 60
32105 Bad Salzuflen

www.briefkasten-manufaktur.de
info@briefkasten-manufaktur.de
Tel.: +49 5222 807110

Geschäftsführer Oliver Woineck
Ust.ID.Nr. DE303690847
Handelsregister Amtsgericht Lemgo, HRB 8618

Die vollverschweißte Standsäule besteht aus 1,5 mm Edelstahl V2A, das Sprechteil aus 2 mm Edelstahl. Die 10 mm starke VA-Fußplatte gibt der 160 cm hohen Stele einen soliden Stand.

Klarer Look ohne sichtbare Leitungen

Die Leitungen können unsichtbar durch den Korpus geführt werden. Dadurch bleibt die reduzierte Frontgestaltung auch nach der Elektroinstallation erhalten.

Projektbezogene Gestaltung

Je nach Planung lassen sich Beschriftung, Hausnummer und Kommunikationsöffnungen auf den Eingangsbereich abstimmen. Das macht die Stele besonders interessant für individuelle Architektur- und Objektlösungen.

Hochwertige Oberfläche

Die Edelstahlkonstruktion wird in Edelstahl V2A 1.4301, pulverbeschichtet in RAL-Farbe nach Wahl ausgeführt und verbindet Korrosionsbeständigkeit mit einer dauerhaft wertigen Optik.

Ausstattung und technische Merkmale

Konstruktion

Material Edelstahl V2A
Oberfläche 240er Korn geschliffen
Bauhöhe 1600 mm
Sprechteil 190 × 640 × 110 mm
Standsäule 1,5 mm Edelstahl V2A 1.4301
Fußplatte 10 mm Edelstahl, mit Abdeckblende

Türkommunikation

Türkommunikation Individuelle Vorbereitung
Ausführung 5 Klingeltaster
Klingeltaster Edelstahl-Klingeltaster mit LED-Ringbeleuchtung

Montage und Fertigung

Kabelführung Verdeckt durch Korpus / Standsäule möglich
Konstruktion Vollverschweißte Standsäule
Fertigung Made in Germany by Briefkasten Manufaktur Lippe
Montage Freistehend

Hinweis zur Montage

Die Stele ist für eine fachgerechte freistehende Montage vorgesehen. Untergrund, Befestigung und Leitungszuführung sind passend zur örtlichen Einbausituation auszuführen.

Briefkasten Manufaktur Lippe GmbH
Werler Straße 60
32105 Bad Salzuflen

www.briefkasten-manufaktur.de
info@briefkasten-manufaktur.de
Tel.: +49 5222 807110

Geschäftsführer Oliver Woineck
Ust.ID.Nr. DE303690847
Handelsregister Amtsgericht Lemgo, HRB 8618

Produkteigenschaften

Oberfläche/Farbe	RAL 9005 tiefschwarz, RAL 3004 purpurrot, DB 703 eisenglimmer, RAL 7016 anthrazitgrau, RAL nach Wahl (lt. Farbtabelle), RAL 9007 graualuminium, RAL 9016 verkehrsweiß
Serie	GRIMM
Funktionen	Lichttaster, Kamera, Sprechstelle, Fingerprint, Codetastatur
Funktionskasten vorbereitet für Hersteller	LOXONE, GIRA, Busch Jaeger, Siedle, STR Elektronik, ELCOM, TCS, Ritto, ALGO, Telegärtner, Auerswald, Legrand Bticino, HHG, HIKVISION, PCS, Sesam, ekey, Comelit, Schneider Intercom / COMMEND
Namensbeschriftung	Namensschild
Montageart	Freistehend
Grundmaterial	Edelstahl V2A 1.4301
Hausnummer	Hausnummer als Lasergravur, Hausnummer als Lasercut, beleuchtet

Briefkasten Manufaktur Lippe GmbH
Werler Straße 60
32105 Bad Salzuflen

www.briefkasten-manufaktur.de
info@briefkasten-manufaktur.de
Tel.: +49 5222 807110

Geschäftsführer Oliver Woineck
Ust.ID.Nr. DE303690847
Handelsregister Amtsgericht Lemgo, HRB 8618

Maße

Höhe Einzelkasten in mm	640,0
Breite Einzelkasten in mm	190,0
Bauhöhe in mm	1300,0 | 1600,0
Gesamtbreite in mm	220,0 (Fussplatte 320,0)
Tiefe in mm	110,0 (Fussplatte 210,0)
Gewicht in kg	40
Lieferzustand	Lieferung erfolgt montiert

Maßskizze

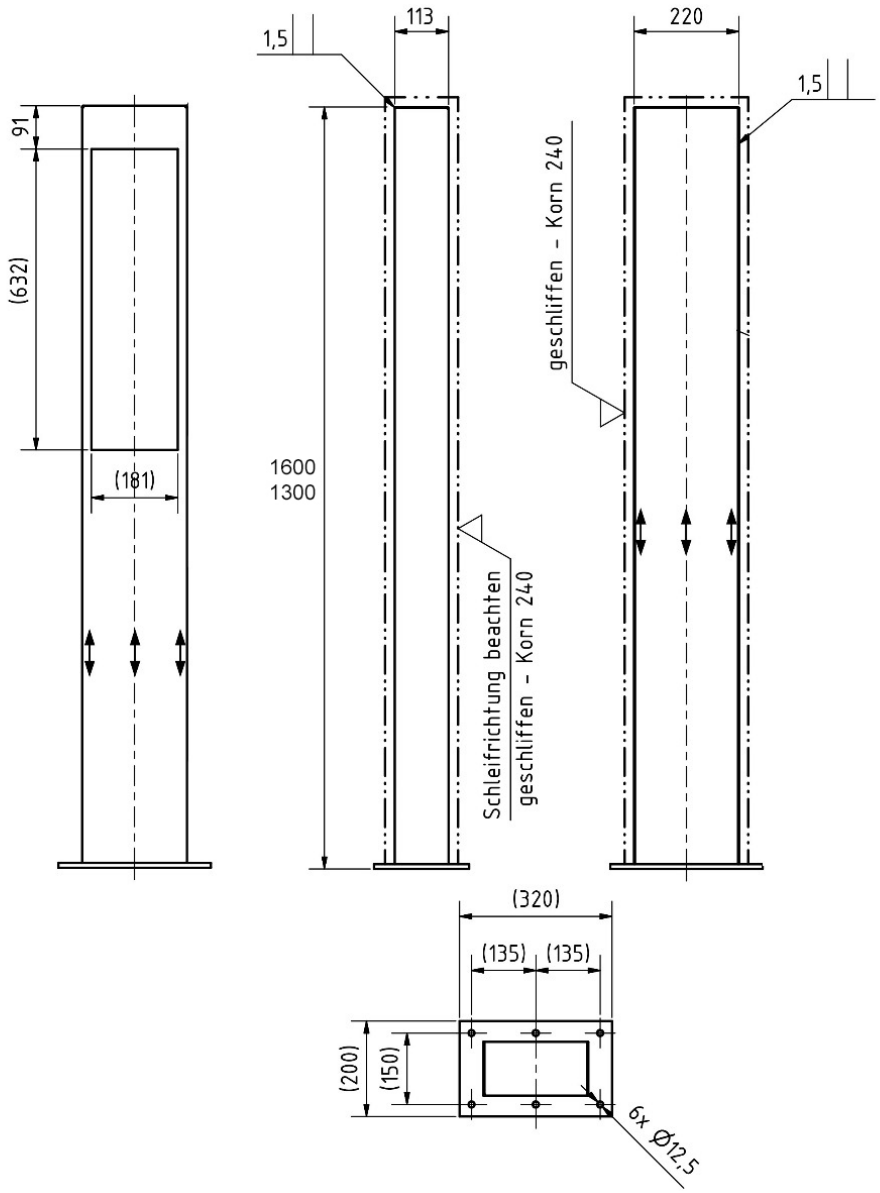

Briefkasten Manufaktur Lippe GmbH
Werler Straße 60
32105 Bad Salzuflen

www.briefkasten-manufaktur.de
info@briefkasten-manufaktur.de
Tel.: +49 5222 807110

Geschäftsführer Oliver Woineck
Ust.ID.Nr. DE303690847
Handelsregister Amtsgericht Lemgo, HRB 8618

Weitere Bilder





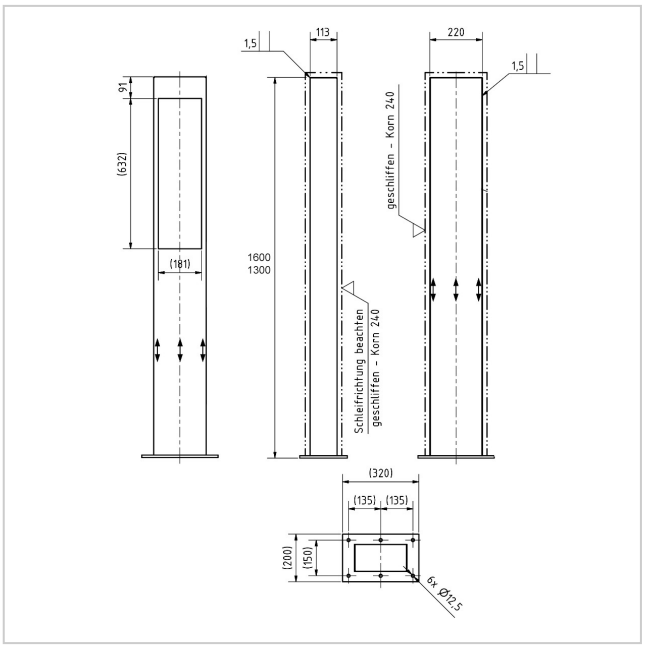



Briefkasten Manufaktur Lippe GmbH
Werler Straße 60
32105 Bad Salzuflen

www.briefkasten-manufaktur.de
info@briefkasten-manufaktur.de
Tel.: +49 5222 807110

Geschäftsführer Oliver Woineck
Ust.ID.Nr. DE303690847
Handelsregister Amtsgericht Lemgo, HRB 8618





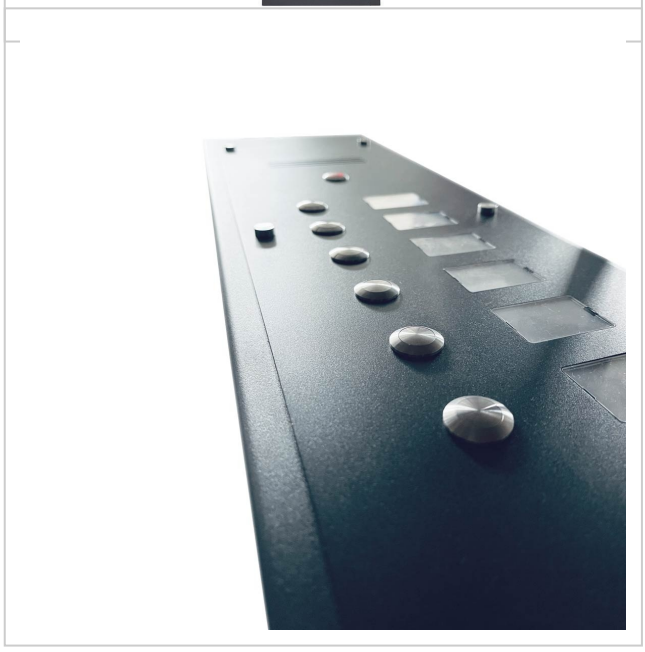

Briefkasten Manufaktur Lippe GmbH
Werler Straße 60
32105 Bad Salzuflen

www.briefkasten-manufaktur.de
info@briefkasten-manufaktur.de
Tel.: +49 5222 807110

Geschäftsführer Oliver Woineck
Ust.ID.Nr. DE303690847
Handelsregister Amtsgericht Lemgo, HRB 8618