Briefkastenanlage GOETHE mit Ablagefach und Push-Key-Schloss – Unterputzmontage – RAL nach Wahl



Artikelnummer BML3D-ZSB55C73Z2

Produktbeschreibung

GOETHE Unterputzanlage nach Schweizer Postnorm PTT in Ihrer RAL-Wunschfarbe

Diese Briefkastenanlage der Serie GOETHE kombiniert einen Briefkasten mit einem separaten Zeitungs-/Ablagefach. Die Ausführung zur Unterputzmontage verfügt über einen Putzabdeckrahmen als Abschluss zur Wandoberfläche und entspricht der Schweizer Postnorm PTT.

Die Edelstahlkonstruktion wird in RAL nach Wahl pulverbeschichtet. Zum ausgewählten Aufbau gehören ein mechanisches Push-Key-Schloss am Briefkasten sowie zwei Namensschilder mit frontseitig wechselbaren Einlagen.

Merkmale dieser Briefkastenanlage

- Gesamtaußenmaße: 452 × 452 × 411 mm (B × H × T).
- Zusammenstellung: 1 Briefkasten und 1 Zubehörkasten als Zeitungs-/Ablagefach; beide von vorn zugänglich.
- Kastenaußenmaße: jeweils 400 × 200 × 400 mm (B × H × T). Außenmaße sind keine nutzbaren Innenmaße.
- Montage: Unterputzmontage mit Putzabdeckrahmen aus 1,5 mm starkem Edelstahl V2A 1.4301.
- Material: Korpus aus Edelstahl 1.4016, Blenden und Rahmen aus Edelstahl V2A 1.4301.
- Oberfläche: Pulverbeschichtung in RAL nach Wahl.
- Ausführung nach Schweizer Postnorm PTT.
- Briefkasten mit verschiedenschließendem Push-Key-Schloss, individueller Schlüsselnummer und zwei Schlüsseln.
- Zwei Namensschilder BASIC Typ 2 aus glasklarem Polycarbonat, einschließlich Einlage „Werbung Nein Danke“.

Besonderheiten dieser Briefkastenanlage

Push-Key-Schloss am Briefkasten

Briefkasten Manufaktur Lippe GmbH
Werler Straße 60
32105 Bad Salzuflen

www.briefkasten-manufaktur.de
info@briefkasten-manufaktur.de
Tel.: +49 5222 807110

Geschäftsführer Oliver Woineck
Ust.ID.Nr. DE303690847
Handelsregister Amtsgericht Lemgo, HRB 8618

Das Push-Key-Schloss arbeitet rein mechanisch. Zum Öffnen stecken Sie den Schlüssel ein; eine Drehbewegung ist nicht erforderlich. Zum Schließen schieben Sie die Klappe zu.

Das verschiedenschließende Schloss besitzt eine individuelle Schlüsselnummer und wird mit zwei Schlüsseln geliefert. Diese Schlossausstattung gehört ausschließlich zum Briefkasten.

Gedämpfter Einwurf und durchdachte Postentnahme

Der Briefkasten besitzt eine gedämpfte Einwurfklappe für einen leisen Einwurf. Eine Regenablaufkante und eine durchgehende Gummilippe unterstützen den Wasserschutz.

Der Einwurf ist für DIN-C4-Umschläge ausgelegt. Die Einwurfhöhe und der verjüngte Schacht erschweren eine ungewollte Entnahme durch den Einwurf. Die Entnahmetür ist so gestaltet, dass sie das Herausfallen der Post beim Öffnen verhindert.

Separates Zeitungs-/Ablagefach

Das zusätzliche Fach aus Edelstahl bietet Platz für Zeitungen und Zeitschriften. Es ist von vorn zugänglich und wird von unten nach oben geöffnet.

Zwei Namensschilder mit Werbehinweis

Die beiden Namensschilder BASIC Typ 2 bestehen aus glasklarem Polycarbonat. Ihre Einlagen können Sie von vorn wechseln.

Mit der mitgelieferten Einlage „Werbung Nein Danke“ können Sie direkt an der Anlage auf Ihren Wunsch hinweisen, keine Werbung zu erhalten.

Individuell konfigurierbar

Gestalten Sie Ihre Briefkastenanlage passend zu Ihrem Zuhause: Über „Jetzt konfigurieren“ stimmen Sie diesen Aufbau auf Ihre Wünsche ab.

- Oberfläche der Kästen: Passen Sie die Farbe im 3D-Konfigurator mit den für diese Ausführung angebotenen Farben an.
- Individuelle Beschriftung: Gestalten Sie die dafür vorgesehenen Flächen mit eigenen Namen, Hausnummern oder Wunschtexten. Abgebildete Beschriftungen sind Beispiele und können ersetzt werden.
- Schriftgestaltung: Wählen Sie aus den zur Beschriftung angebotenen Schriftarten und passen Sie die Darstellung im Konfigurator an.
- Ausstattung: Ergänzen oder ändern Sie die zur Anlage passenden Komponenten aus der jeweils verfügbaren Auswahl.

Bei individuellen Änderungen werden Maße und Preis im 3D-Konfigurator passend zu Ihrer Auswahl neu berechnet.

Wichtige Informationen

Wasserschutz: Ein geschützter Standort, möglichst unter einem Vordach, unterstützt den Schutz Ihrer Post. Postsendungen sollten vollständig eingesteckt und die Einwurfklappe geschlossen sein.

Montage: Prüfen Sie den Untergrund und die Einbausituation anhand der Gesamtmaße und der Montageanleitung.

Briefkasten Manufaktur Lippe GmbH
Werler Straße 60
32105 Bad Salzuflen

www.briefkasten-manufaktur.de
info@briefkasten-manufaktur.de
Tel.: +49 5222 807110

Geschäftsführer Oliver Woineck
Ust.ID.Nr. DE303690847
Handelsregister Amtsgericht Lemgo, HRB 8618

Produkteigenschaften

Serie	GOETHE
Zugangsschutz	Push-Key-Schloss
Namensbeschriftung	Namensschild
Grundmaterial	Edelstahl V2A 1.4301, Edelstahl 1.4016 (nichtrostender magnetischer Edelstahl)
Postentnahme	Frontseitig
Oberfläche/Farbe	RAL nach Wahl (lt. Farbtabelle)
Anzahl der Kästen	mit 1 Briefkasten
Montageart	Unterputz

Briefkasten Manufaktur Lippe GmbH
Werler Straße 60
32105 Bad Salzuflen

www.briefkasten-manufaktur.de
info@briefkasten-manufaktur.de
Tel.: +49 5222 807110

Geschäftsführer Oliver Woineck
Ust.ID.Nr. DE303690847
Handelsregister Amtsgericht Lemgo, HRB 8618

Maße

Höhe Einzelkasten in mm	200
Breite Einzelkasten in mm	400
Bauhöhe in mm	452
Gesamtbreite in mm	452
Tiefe in mm	411

Maßskizze

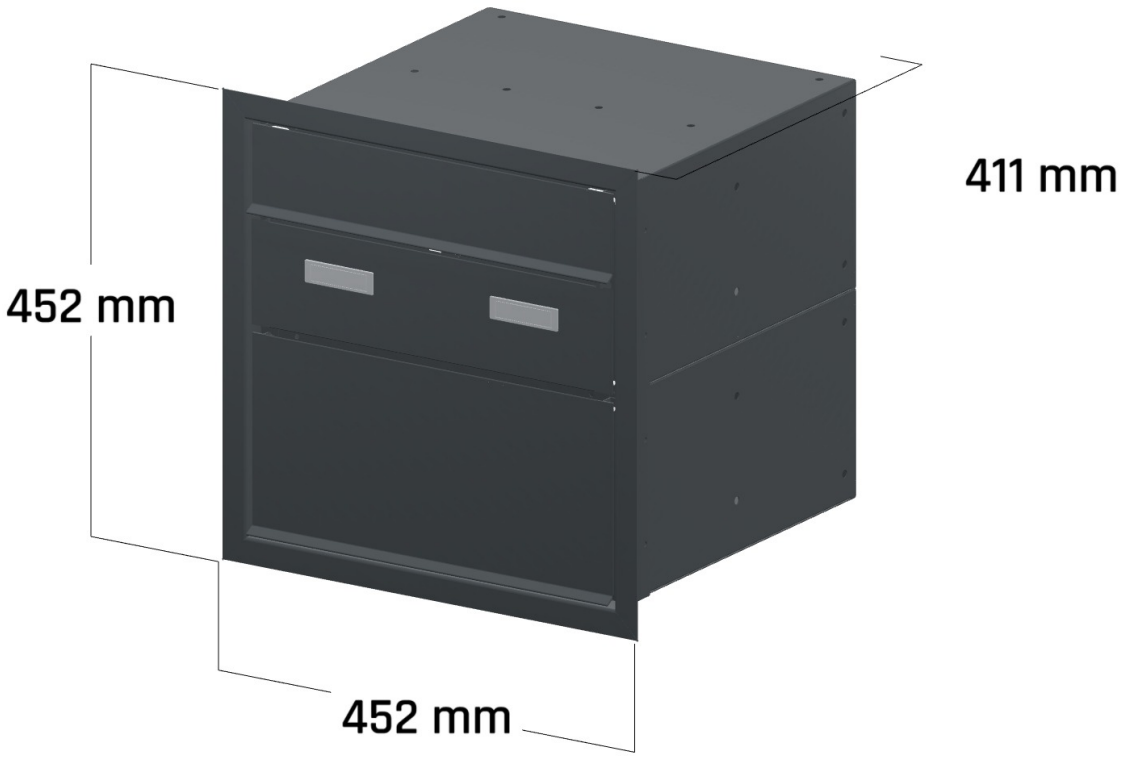

Briefkasten Manufaktur Lippe GmbH
Werler Straße 60
32105 Bad Salzuflen

www.briefkasten-manufaktur.de
info@briefkasten-manufaktur.de
Tel.: +49 5222 807110

Geschäftsführer Oliver Woineck
Ust.ID.Nr. DE303690847
Handelsregister Amtsgericht Lemgo, HRB 8618

Weitere Bilder



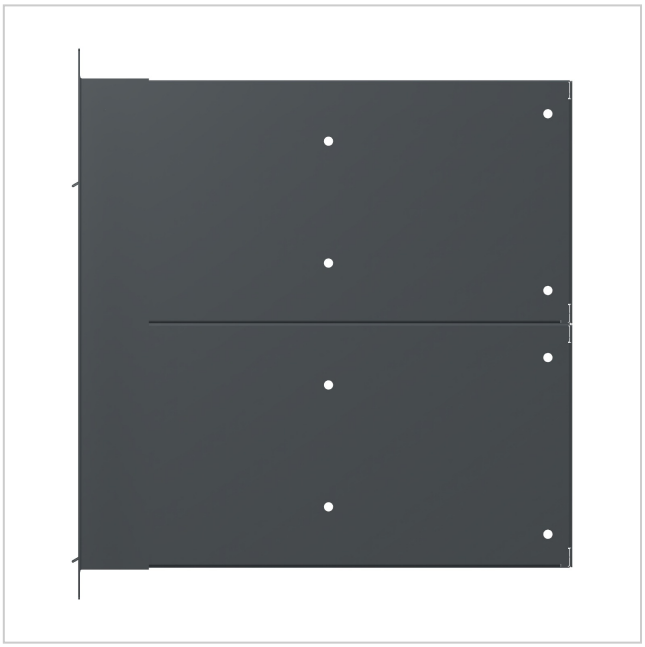

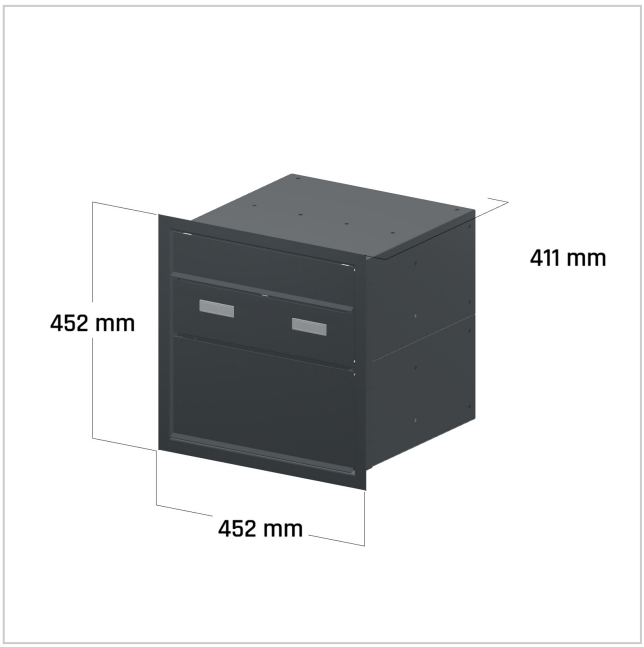



Briefkasten Manufaktur Lippe GmbH
Werler Straße 60
32105 Bad Salzuflen

www.briefkasten-manufaktur.de
info@briefkasten-manufaktur.de
Tel.: +49 5222 807110

Geschäftsführer Oliver Woineck
Ust.ID.Nr. DE303690847
Handelsregister Amtsgericht Lemgo, HRB 8618