Edelstahl Paketkasten freistehend BASIC Plus 863X ST-R - Paketfach 550x370 in RAL nach Wahl | ohne Briefkasten



Artikelnummer 863X-ST-PB-VAR

Produktbeschreibung

Edelstahl Paketkasten freistehend BASIC Plus 863X ST-R - Paketfach 550x370 in RAL nach Wahl

Zustellerunabhängiger Paketempfang! Jeder Paketzusteller (bspw. DHL, DPD, TNT, GLS, Hermes, o.ä.) kann diesen Paketkasten nutzen. Dieser Paketkasten ist besonders für große, aber wenige (i.d.R. 1 Stk. pro Tag) Paketsendungen geeignet.

Der Paketkasten besteht aus Edelstahl V2A 1.4301, pulverbeschichtet in RAL Farbe, die Standelemente aus Edelstahl V2A 1.4301, 240er Korn geschliffen. Die sehr hochwertige Verarbeitung und das durchdachte Konzept machen diese Briefkastenanlage zu unserem Topseller. Eine Regenablaufkante zum optimalen Wasserschutz und das innovative Paketschloss zeichnen diesen Paketkasten aus. Dieser Paketkasten ist pflegeleicht und unempfindlich.

Die Briefkastenanlagen der Kollektion BASIC Plus zeichnen sich durch die konsequente Verwendung von Edelstahl V2A aus. Das Resultat ist eine sehr hohe Langlebigkeit und Nachhaltigkeit. Die Konstruktion ist durch unsere eigenen Ingenieure mit Hinblick auf hohe Flexibilität bzw. Modularität, einfache Ersatzteilmontage und unkomplizierte Selbstmontage entwickelt worden. Für alle BASIC Plus Anlagen sind Ersatzteile direkt verfügbar.

Briefkasten Manufaktur Lippe GmbH
Werler Straße 60
32105 Bad Salzuflen

www.briefkasten-manufaktur.de
info@briefkasten-manufaktur.de
Tel.: +49 5222 807110

Geschäftsführer Oliver Woineck
Ust.ID.Nr. DE303690847
Handelsregister Amtsgericht Lemgo, HRB 8618

- Paketkasten komplett aus Edelstahl V2A 1.4301 mit Korpus/Paketfach pulverbeschichtet in RAL Farbe nach Wahl.
- Paketfach 370x550x385 mm (BHT) inkl. Paketschloss mit Einrastverschluss oder Druckverschluss. Inklusive Edelstahl Laserbeschriftung "PAKET".
- Volumen Paketfach: 77 Liter, Max. Paketmaß: 340 x 520 x 350 mm (BHT).
- Inklusive 5 Schlüssel mit Schlüsselnummer.
- Optionale Beschriftung Hausnummer ca. 80-100mm Höhe.
- Optionale Beschriftung Name ca. 15-30mm Höhe.
- Enganliegende Seitenverkleidung mit integrierter nach vorn überstehender Regenkante, Dachblech über Seitenbleche gekantet aus 2 mm Edelstahl V2A 1.4301, pulverbeschichtet.
- Die Standelemente bestehen aus 60,0 mm Edelstahl V2A 1.4301, geschliffen zur Schraubmontage oder zum Einbetonieren.

Wichtige Information:

Die Post ist nur bei vollständigem Einwurf und geschlossener Klappe vor Feuchtigkeit und Verschmutzung geschützt. Bei bestimmten extremen Witterungsbedingungen kann dennoch Wasser eintreten (lt. DIN EN 13724 bis 1ccm). Dies ist kein Reklamationsgrund.

Produkteigenschaften

Oberfläche/Farbe	RAL 9005 tiefschwarz, RAL 3004 purpurrot, DB 703 eisenglimmer, RAL 7016 anthrazitgrau, RAL nach Wahl (lt. Farbtabelle), RAL 9007 graualuminium, RAL 9016 verkehrsweiß
Serie	BASIC
Funktionen	Paketfach
Anzahl der Kästen	mit 1 Paketkasten
Einzelkasten nach Volumen	Normal > 10 Liter
Namensbeschriftung	Namensschild
Montageart	Freistehend
Grundmaterial	Edelstahl V2A 1.4301
Hausnummer	Hausnummer als Lasergravur
Postentnahme	Frontseitig

Briefkasten Manufaktur Lippe GmbH
Werler Straße 60
32105 Bad Salzuflen

www.briefkasten-manufaktur.de
info@briefkasten-manufaktur.de
Tel.: +49 5222 807110

Geschäftsführer Oliver Woineck
Ust.ID.Nr. DE303690847
Handelsregister Amtsgericht Lemgo, HRB 8618

Maße

Höhe Einzelkasten in mm	550,0
Breite Einzelkasten in mm	370,0
Volumen in Liter	77
Höhe Briefeinwurfschlitz in mm	35,0
Breite Briefeinwurfschlitz in mm	325,0
Höhe Briefkastenanlage in mm	557,0
Breite Briefkastenanlage in mm	380,0
Bauhöhe in mm	1200,0 | 1500,0 | 1700,0
Gesamtbreite in mm	530,0
Tiefe in mm	390,0
Gewicht in kg	30
Lieferzustand	Lieferung erfolgt in Blöcken, Standelemente / Briefkasten geteilt

Briefkasten Manufaktur Lippe GmbH
Werler Straße 60
32105 Bad Salzuflen

www.briefkasten-manufaktur.de
info@briefkasten-manufaktur.de
Tel.: +49 5222 807110

Geschäftsführer Oliver Woineck
Ust.ID.Nr. DE303690847
Handelsregister Amtsgericht Lemgo, HRB 8618

Weitere Bilder

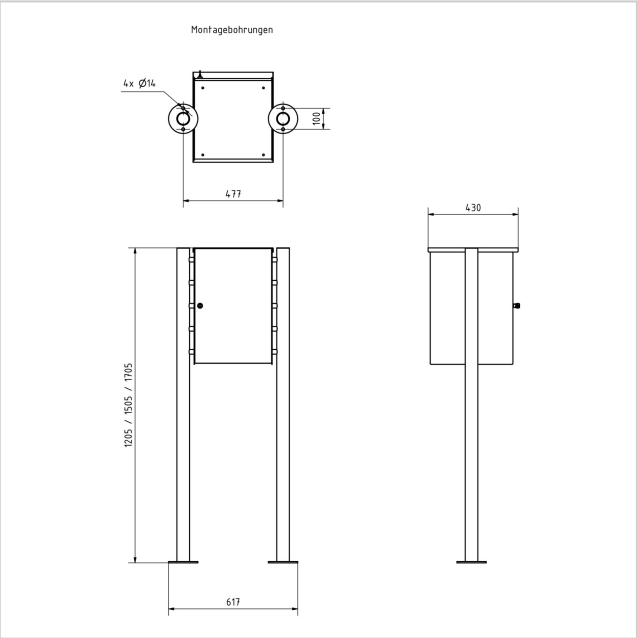







Briefkasten Manufaktur Lippe GmbH
Werler Straße 60
32105 Bad Salzuflen

www.briefkasten-manufaktur.de
info@briefkasten-manufaktur.de
Tel.: +49 5222 807110

Geschäftsführer Oliver Woineck
Ust.ID.Nr. DE303690847
Handelsregister Amtsgericht Lemgo, HRB 8618





Briefkasten Manufaktur Lippe GmbH
Werler Straße 60
32105 Bad Salzuflen

www.briefkasten-manufaktur.de
info@briefkasten-manufaktur.de
Tel.: +49 5222 807110

Geschäftsführer Oliver Woineck
Ust.ID.Nr. DE303690847
Handelsregister Amtsgericht Lemgo, HRB 8618