Edelstahl Klingelplatte 300x155 BASIC 422 mit Namensschild - 8 Parteien | 8 | Edelstahl, geschliffen

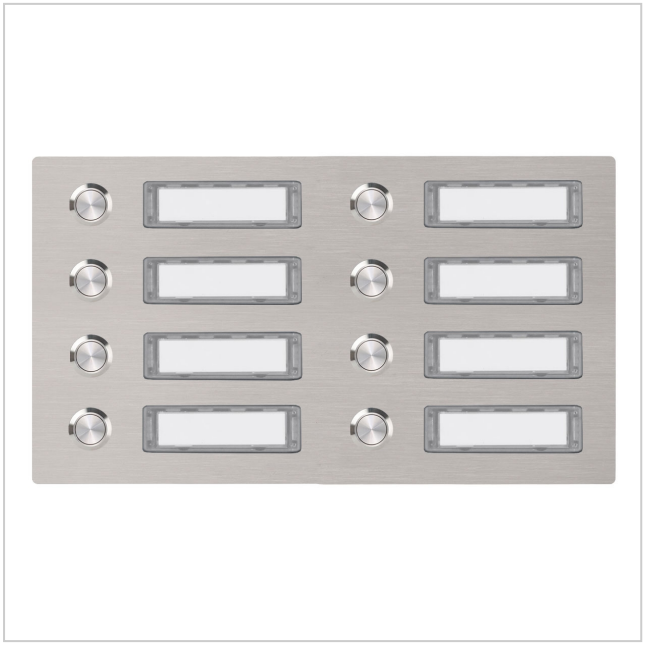

Artikelnummer 422-MP-8

Produktbeschreibung

Edelstahl Klingelplatte 300x155 BASIC 422 mit Namensschild - 8 Parteien

Die Klingelplatte BASIC aus Edelstahl V2A 1.4301, geschliffen ist sehr hochwertig verarbeitet und hat einen robusten Edelstahl-Taster. Die Montage erfolgt einfach durch Einbringung der mitgelieferten Dübel in das Mauerwerk, dann wird das Element in die Dübel "eingeschlagen". So erreichen Sie eine optimale und sichere Befestigung. Das Befestigungsmaterial ist enthalten.

- Klingelplatte für 8 Parteien aus 2mm Edelstahl V2A 1.4301, geschliffen.
- Runder Edelstahl-Klingeltaster, wahlweise mit LED Ringbeleuchtung.
- Maße: 300 x 155 x 2 mm (B x H x T).
- Inklusive Wechselnamensschild (Typ 2).

Produkteigenschaften

Serie	BASIC
Anzahl der Klingeltaster	8 Taster
Grundmaterial	Edelstahl V2A 1.4301
Oberfläche/Farbe	Geschliffen
Montageart	Unterputz

Briefkasten Manufaktur Lippe GmbH
Werler Straße 60
32105 Bad Salzuflen

www.briefkasten-manufaktur.de
info@briefkasten-manufaktur.de
Tel.: +49 5222 807110

Geschäftsführer Oliver Woineck
Ust.ID.Nr. DE303690847
Handelsregister Amtsgericht Lemgo, HRB 8618

Maße

Breite in mm 300

Höhe in mm 155

Tiefe in mm 2,0 + 30,0

Maßskizze

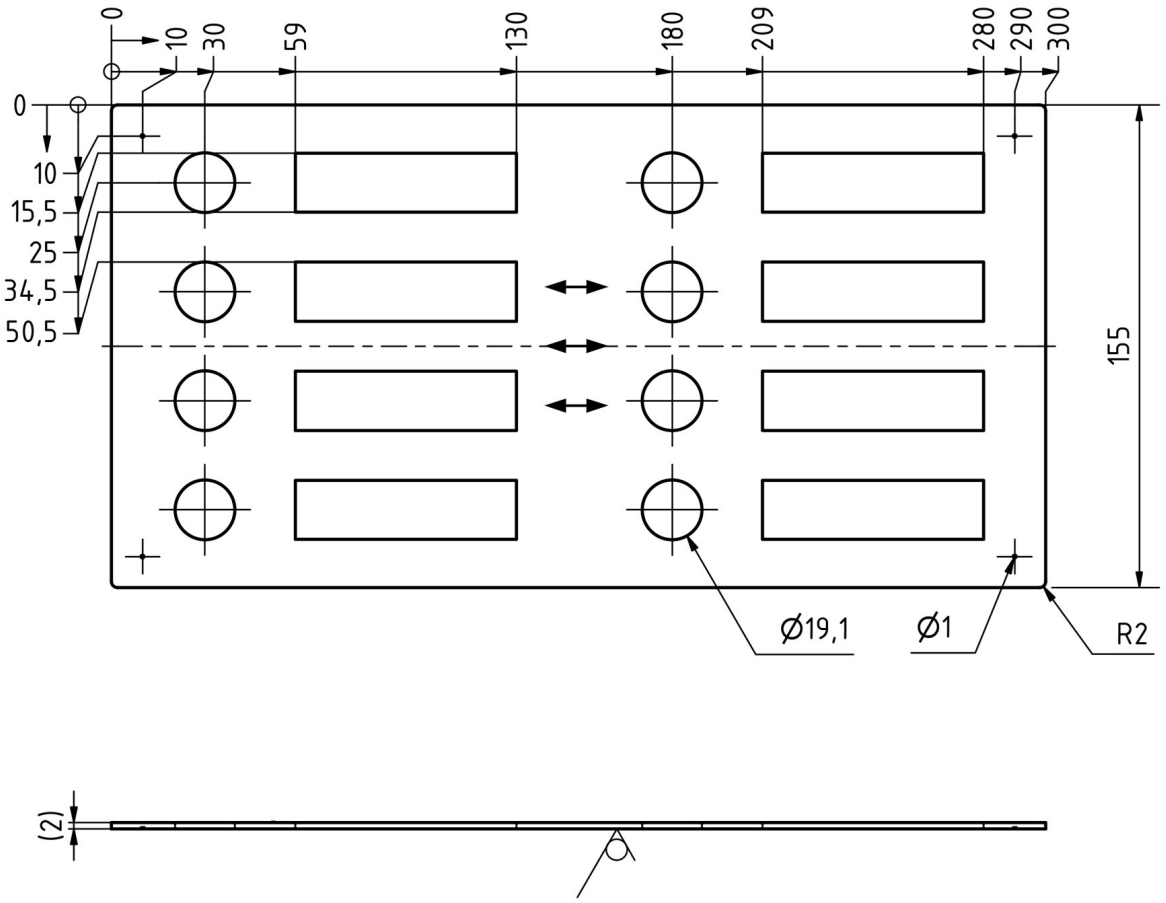

Briefkasten Manufaktur Lippe GmbH
Werler Straße 60
32105 Bad Salzuflen

www.briefkasten-manufaktur.de
info@briefkasten-manufaktur.de
Tel.: +49 5222 807110

Geschäftsführer Oliver Woineck
Ust.ID.Nr. DE303690847
Handelsregister Amtsgericht Lemgo, HRB 8618

Weitere Bilder



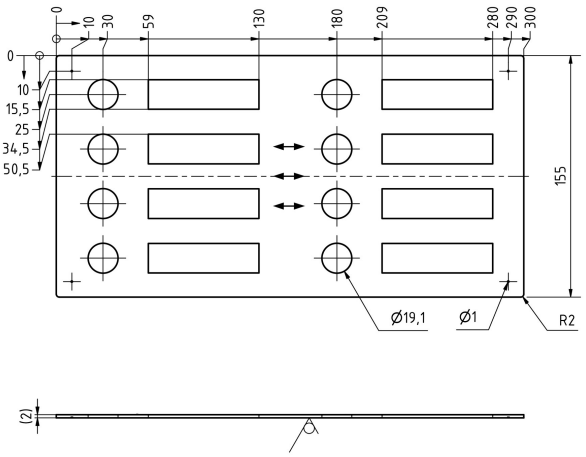

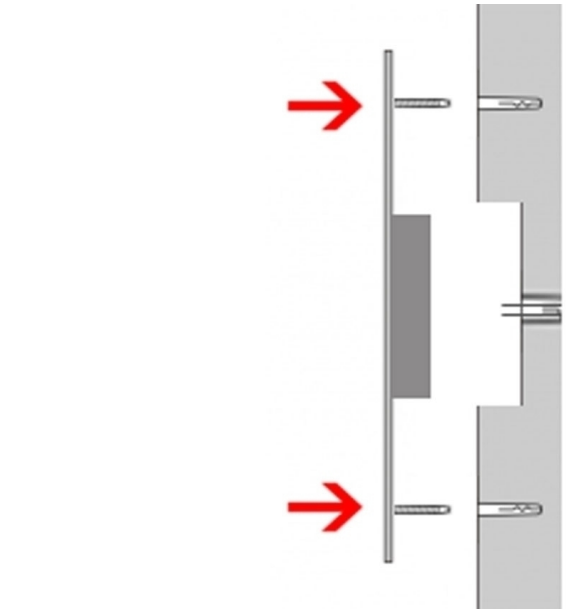

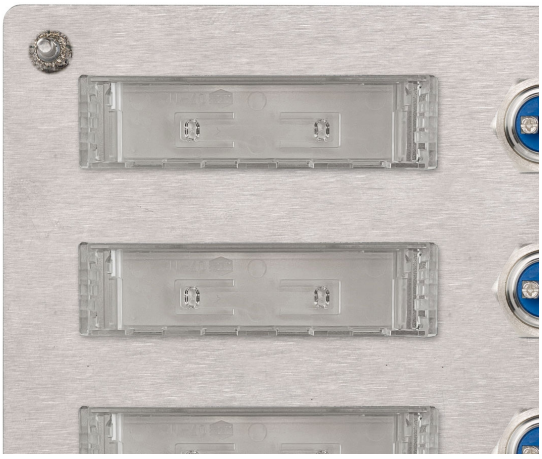

Briefkasten Manufaktur Lippe GmbH
Werler Straße 60
32105 Bad Salzuflen

www.briefkasten-manufaktur.de
info@briefkasten-manufaktur.de
Tel.: +49 5222 807110

Geschäftsführer Oliver Woineck
Ust.ID.Nr. DE303690847
Handelsregister Amtsgericht Lemgo, HRB 8618