5er Edelstahl Fahrradständer ACHIM mit 6x Schließfach - Edelstahl V2A geschliffen | Rechts | 5-fach | Edelstahl, geschliffen

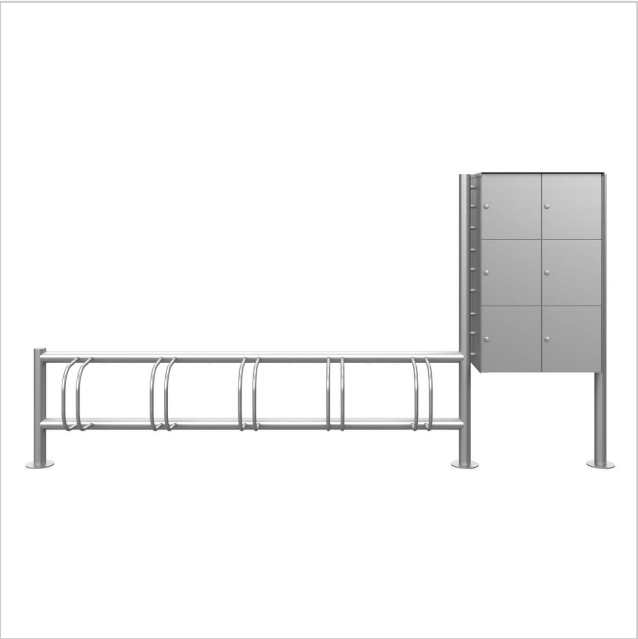

Artikelnummer 670385XB-VA-5-R

Produktbeschreibung

5er Edelstahl Fahrradständer ACHIM mit 6x Schließfach - Edelstahl V2A geschliffen

Der edle Fahrradständer ACHIM mit gebogenen Haltebügeln erweckt durch die runden Formen ein organisches Erscheinungsbild, das in jede modern gestalte Umgebung passt. Der Fahrradständer ist komplett aus Edelstahl V2A .4301 geschliffen gefertigt und für 5 Fahrräder geeignet. Material und Verarbeitung zeichnen sich durch höchste Qualität aus. Dauerhafte Witterungsbeständigkeit und absolute Robustheit gegen hohe mechanische Belastungen sind bei diesem Mehrfachständer für Fahrräder selbstverständlich. Zudem ermöglicht der Fahrradständer ACHIM ein diebstahlsicheres Abstellen der Fahrräder, da alle Bauteile verschweisst werden.

Die Schließfächer aus Edelstahl, geschliffen mit Seitenverkleidung und Regendach können wahlweise mit Schuko Steckdose ausgestattet werden. So können die Schließfächer als E-Bike Ladestation dienen. Die Schließfächer können mit einem Hebelschloss, Knebleschloss (für Vorhängeschlösser) oder mit dem RFID Fallenschloss - Keylezz ausgestattet werden.

Briefkasten Manufaktur Lippe GmbH
Werler Straße 60
32105 Bad Salzuflen

www.briefkasten-manufaktur.de
info@briefkasten-manufaktur.de
Tel.: +49 5222 807110

Geschäftsführer Oliver Woineck
Ust.ID.Nr. DE303690847
Handelsregister Amtsgericht Lemgo, HRB 8618

- **5-fach Fahrradständer komplett aus Edelstahl V2A 1.4301, 240er Korn geschliffen**
- Der Fahrradständer wird bei der Briefkasten Manufaktur erstellt. Deutsche Qualitätsfertigung "Made in Germany".
- Für einseitige Radeinstellung geeignet. Auf Anfrage ist auch eine doppelseitige Radeinstellung möglich.
- Reifenbreite 60 mm.
- Radabstand 430 mm.
- Einstellwinkel 90°.
- Edelstahl Bügel aus Ø 15 mm Rundstahl, 240er Korn geschliffen.
- **Schließfächer aus Edelstahl V2A 1.4301, 240er Korn geschliffen**
- Schließfächer Maße: 370x330x385mm (BHT), 46 Liter Volumen.
- Die Türen sind von links nach rechts zu öffnen.
- Inkl. 2 Schlüssel mit Schlüsselnummer. Optional mit Knebleschloss (für Vorhängeschlösser) oder mit dem RFID Fallenschloss - Keylezz.
- Optional Schuko-Steckdose mit Shutter innenliegend pro Ablagefach. Kabelführung frontblickend immer auf der Seite Ablagefach.
- Inkl. enganliegender Seitenverkleidung+Regendach aus Edelstahl V2A 1.4301, 240er Korn geschliffen.
- Die Standsäulen und Traversen bestehen aus 60,3 mm Edelstahl V2A 1.4301, 240er Korn geschliffen wahlweise zur Schraubmontage oder zum Einbetonieren.

Produkteigenschaften

Montageart	Freistehend
Grundmaterial	Edelstahl V2A 1.4301
Oberfläche/Farbe	Geschliffen

Briefkasten Manufaktur Lippe GmbH
Werler Straße 60
32105 Bad Salzuflen

www.briefkasten-manufaktur.de
info@briefkasten-manufaktur.de
Tel.: +49 5222 807110

Geschäftsführer Oliver Woineck
Ust.ID.Nr. DE303690847
Handelsregister Amtsgericht Lemgo, HRB 8618

Maße

Höhe Einzelkasten in mm	330,0
Breite Einzelkasten in mm	370,0
Volumen in Liter	46
Bauhöhe in mm	ABF 1500,0 | FS 605,0
Gesamtbreite in mm	ABF 1210,0 + FS 2260,0 (ohne Fussplatte)
Tiefe in mm	435,0
Gewicht in kg	115
Lieferzustand	Lieferung erfolgt in Blöcken, Standelemente/Ablagefächer geteilt

Briefkasten Manufaktur Lippe GmbH
Werler Straße 60
32105 Bad Salzuflen

www.briefkasten-manufaktur.de
info@briefkasten-manufaktur.de
Tel.: +49 5222 807110

Geschäftsführer Oliver Woineck
Ust.ID.Nr. DE303690847
Handelsregister Amtsgericht Lemgo, HRB 8618

Maßskizze

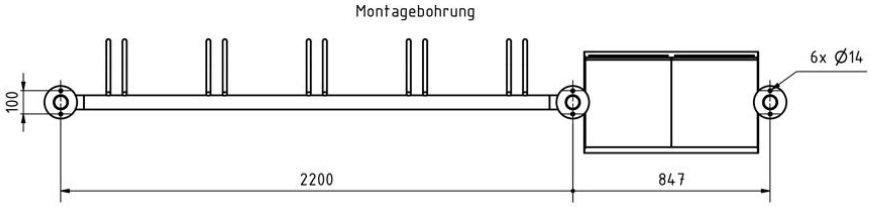

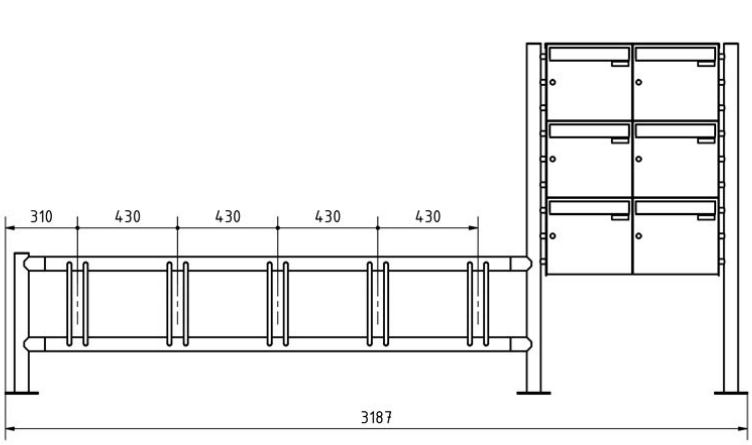

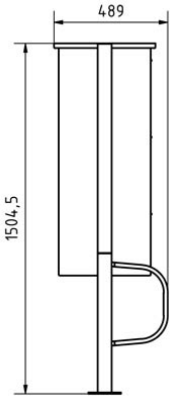

Briefkasten Manufaktur Lippe GmbH
Werler Straße 60
32105 Bad Salzuflen

www.briefkasten-manufaktur.de
info@briefkasten-manufaktur.de
Tel.: +49 5222 807110

Geschäftsführer Oliver Woineck
Ust.ID.Nr. DE303690847
Handelsregister Amtsgericht Lemgo, HRB 8618

Weitere Bilder

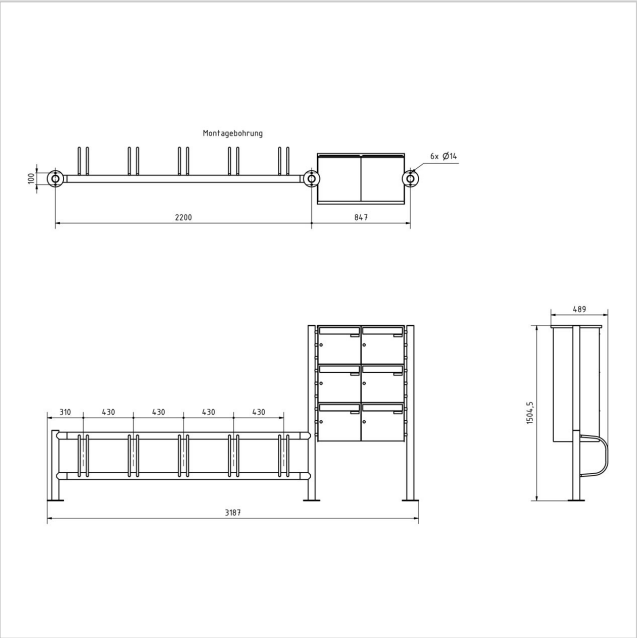







Briefkasten Manufaktur Lippe GmbH
Werler Straße 60
32105 Bad Salzuflen

www.briefkasten-manufaktur.de
info@briefkasten-manufaktur.de
Tel.: +49 5222 807110

Geschäftsführer Oliver Woineck
Ust.ID.Nr. DE303690847
Handelsregister Amtsgericht Lemgo, HRB 8618

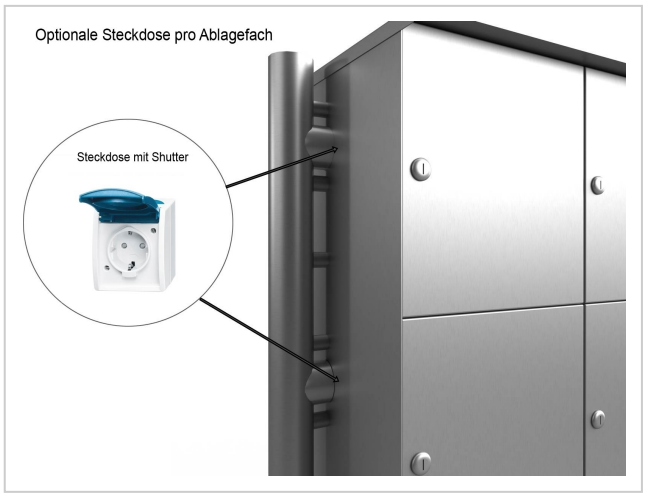

Briefkasten Manufaktur Lippe GmbH
Werler Straße 60
32105 Bad Salzuflen

www.briefkasten-manufaktur.de
info@briefkasten-manufaktur.de
Tel.: +49 5222 807110

Geschäftsführer Oliver Woineck
Ust.ID.Nr. DE303690847
Handelsregister Amtsgericht Lemgo, HRB 8618