6er 3x2 Edelstahl Aufputz Briefkasten Design BASIC Plus 382XA AP mit Klingelkasten - Edelstahl V2A | 100mm Tiefe | mit 6 Briefkästen (3x2) | Oben | Edelstahl, geschliffen

Artikelnummer 382XA-VA-6W-SP-100-O



Produktbeschreibung

6er 3x2 Edelstahl Aufputz Briefkasten Design BASIC Plus 382XA AP mit Klingelkasten - Edelstahl V2A

Hochwertiger Aufputzbriefkasten für 4 Parteien made in Germany by Briefkasten Manufaktur. Der Briefkasten besteht komplett aus Edelstahl V2A, geschliffen. Die sehr hochwertige Verarbeitung und das durchdachte Konzept machen diesen Briefkasten zu unserem Topseller. Eine Regenablaufkante zum optimalen Wasserschutz, eine durchgehende Gummilippe für leisen Einwurf, das solide Wechselnamensschild, ein praktischer Posthaltebügel und das sehr robuste Schloss zeichnen diesen Aufputzbriefkasten aus.

Die Briefkastenanlagen der Kollektion BASIC Plus zeichnen sich durch die konsequente Verwendung von Edelstahl V2A aus. Das Resultat ist eine sehr hohe Langlebigkeit und Nachhaltigkeit. Die Konstruktion ist durch unsere eigenen Ingenieure mit Hinblick auf hohe Flexibilität bzw. Modularität, einfache Ersatzteilmontage und unkomplizierte Selbstmontage entwickelt worden. Für alle BASIC Plus Anlagen sind Ersatzteile direkt verfügbar.

Dank der Konstruktionsweise gestaltet sich die Selbstmontage unkompliziert. Die Briefkastenanlage ist zur unkomplizierten Komplettmontage vorbereitet, hier muss keine aufwendige Wandmontage von Einzelkästen erfolgen. 4er Aufputzbriefkasten aus witterungsbeständigem Edelstahl V2A 1.4301, 240 Korn geschliffen.

Die Vorteile auf einen Blick

Edelstahl-Seitenverkleidung mit Regendach

Seitenverkleidung und Regendach bestehen aus Edelstahl V2A 1.4301, 240er Korn geschliffen und ergänzen die Anlage als konstruktiv abgestimmten Wetterschutz.

Großzügiger Briefeinwurf

Briefkasten Manufaktur Lippe GmbH
Werler Straße 60
32105 Bad Salzuflen

www.briefkasten-manufaktur.de
info@briefkasten-manufaktur.de
Tel.: +49 5222 807110

Geschäftsführer Oliver Woineck
Ust.ID.Nr. DE303690847
Handelsregister Amtsgericht Lemgo, HRB 8618

Die Einwurföffnung misst 35 × 325 mm und ist für DIN C4 quer ausgelegt. Die Briefkastenausführung entspricht DIN EN 13724.

Leiser Einwurf und komfortable Entnahme

Die integrierte Klappendämpfung mit Gummidichtung reduziert Anschlaggeräusche beim Einwurf. Der Posthaltebügel hält die Sendungen bei der Entnahme zurück.

Integrierter Klingel- und Sprechbereich

Klingel-/Sprechteil entsprechend der gewählten Ausführung. Als Klingeltaster kommt der Edelstahl-Klingeltaster Typ 4 zum Einsatz. Wahlweise mit Sprechsieb vorbereitet für den Einbau von handelsüblichen Wechselsprechanlagen bzw. Einbaulautsprechern. (Wechselsprechanlage/Einbaulautsprecher nicht im Lieferumfang enthalten). Optional ist auch eine Ausführung mit Comelit Ultra Video-Komplettset erhältlich.

Qualitätsfertigung und durchdachte Konstruktion

Die Anlage wird bei der Briefkasten Manufaktur in Deutschland gefertigt. Die Konstruktion ist für eine unkomplizierte Selbstmontage ausgelegt.

Ausstattung und Produktdetails

Briefkastenanlage

Anzahl Briefkästen 6 separat nutzbare Postfächer
Anordnung 3 × 2
Tiefe 100 mm
Material Briefkasten Edelstahl V2A 1.4301
Oberfläche Briefkasten 240er Korn geschliffen
Klingel-/Sprechteil Klingel-/Sprechteil integriert

Post und Bedienung

Einwurföffnung 35 × 325 mm, geeignet für DIN C4 quer
Norm DIN EN 13724
Einwurfklappe Geräuschgedämpft durch Gummidichtung
Schlüssel 2 Schlüssel mit Schlüsselnummer je Briefkasten
Namensschild Wechselnamensschild unterhalb der Einwurfklappe
Posthaltebügel Je Briefkasten integriert

Montage und Ausstattung

Montageart Aufputz
Regenablaufkante In die Konstruktion integriert
Regendach Aus Edelstahl V2A 1.4301, 240er Korn geschliffen
Seitenverkleidung Aus Edelstahl V2A 1.4301, 240er Korn geschliffen
Montagematerial Zur Wandmontage inkl. Montageschiene und Befestigungsmaterial (Schrauben + Dübel)
Fertigung Made in Germany by Briefkasten Manufaktur Lippe

Hinweis zum Wetterschutz

Das Postgut ist bei vollständigem Einwurf und geschlossener Einwurfklappe bestmöglich vor Feuchtigkeit und Verschmutzung geschützt. Herausragende Sendungen können das vollständige Schließen der Klappe verhindern.

Hinweis zur Wandmontage

Vor der Montage sind Tragfähigkeit und Beschaffenheit der Wand zu prüfen. Die Befestigung muss auf Anlagengewicht und vorhandenen Wandaufbau abgestimmt werden.

Produkteigenschaften

Serie	BASIC
Anzahl der Klingeltaster	6 Taster
Funktionen	Lichttaster, Sprechstelle
Funktionskasten vorbereitet für Hersteller	GIRA, Busch Jaeger, Siedle, STR Elektronik, ELCOM, TCS, Ritto, ALGO, Telegärtner, Auerswald, Legrand Bticino, Comelit
Anzahl der Kästen	mit 6 Briefkästen
Einzelkasten nach Volumen	Normal > 10 Liter
Namensbeschriftung	Namensschild
Grundmaterial	Edelstahl V2A 1.4301
Postentnahme	Frontseitig
Oberfläche/Farbe	Geschliffen
Montageart	Aufputz

Maße

Höhe Einzelkasten in mm	330,0
Breite Einzelkasten in mm	355,0
Volumen in Liter	12,0 | 17,0
Höhe Briefeinwurfschlitz in mm	35,0
Breite Briefeinwurfschlitz in mm	325,0
Höhe Briefkastenanlage in mm	760,0
Breite Briefkastenanlage in mm	1065,0
Gesamtbreite in mm	1065,0
Tiefe in mm	100,0 | 150,0
Gewicht in kg	34

Briefkasten Manufaktur Lippe GmbH
Werler Straße 60
32105 Bad Salzuflen

www.briefkasten-manufaktur.de
info@briefkasten-manufaktur.de
Tel.: +49 5222 807110

Geschäftsführer Oliver Woineck
Ust.ID.Nr. DE303690847
Handelsregister Amtsgericht Lemgo, HRB 8618

Weitere Bilder





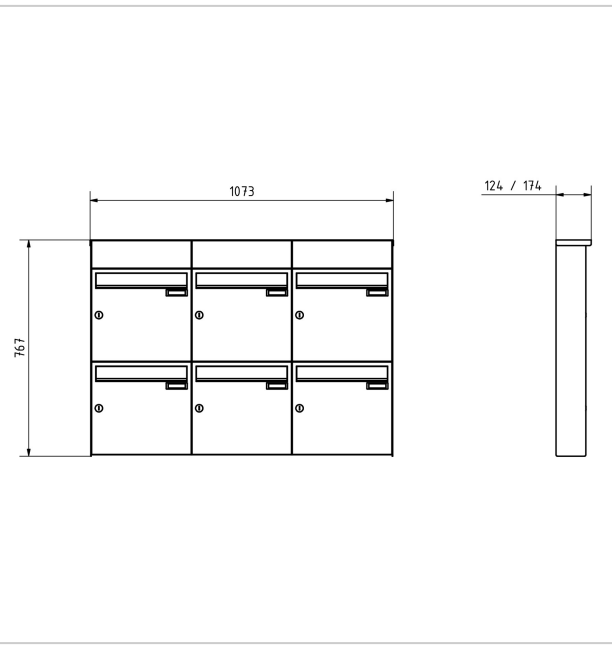



Briefkasten Manufaktur Lippe GmbH
Werler Straße 60
32105 Bad Salzuflen

www.briefkasten-manufaktur.de
info@briefkasten-manufaktur.de
Tel.: +49 5222 807110

Geschäftsführer Oliver Woineck
Ust.ID.Nr. DE303690847
Handelsregister Amtsgericht Lemgo, HRB 8618









Briefkasten Manufaktur Lippe GmbH
Werler Straße 60
32105 Bad Salzuflen

www.briefkasten-manufaktur.de
info@briefkasten-manufaktur.de
Tel.: +49 5222 807110

Geschäftsführer Oliver Woineck
Ust.ID.Nr. DE303690847
Handelsregister Amtsgericht Lemgo, HRB 8618



Briefkasten Manufaktur Lippe GmbH
Werler Straße 60
32105 Bad Salzuflen

www.briefkasten-manufaktur.de
info@briefkasten-manufaktur.de
Tel.: +49 5222 807110

Geschäftsführer Oliver Woineck
Ust.ID.Nr. DE303690847
Handelsregister Amtsgericht Lemgo, HRB 8618