Briefkasten BASIC mit 3 Paketkästen und beleuchteter Beschriftung – Unterputzmontage – RAL nach Wahl



Artikelnummer BML3D-RPCQA13Z6V

Produktbeschreibung

Briefkastenanlage mit Paketempfang und beleuchteter Beschriftung – durchdachtes Design für Ihren Eingang

Die BASIC Horizontal-Anlage der Briefkasten Manufaktur heißt Sie und Ihre Besucher mit einer klaren, aufgeräumten Gestaltung willkommen. Ihr modularer Aufbau bündelt die gewählten Funktionen in einer übersichtlichen, individuell gestaltbaren Lösung für Ihren Alltag. Die Serie BASIC bietet vielseitig kombinierbare Brief-, Zubehör- und Funktionskästen für einen harmonisch gestalteten Eingangsbereich. Die Anlage ist für die Unterputzmontage vorgesehen und bietet einen Briefkasten für die tägliche Post. Für Paketsendungen sind 3 Paketkästen integriert.

Die Anlage wird in RAL nach Wahl ausgeführt und hat die Gesamtmaße B 1162 × H 716 × T 403 mm.

Über „Jetzt konfigurieren“ öffnen Sie genau diesen Aufbau im 3D-Konfigurator. Dort können Sie die Anlage weiter anpassen und anschließend bestellen.

Individuell konfigurierbar

Gestalten Sie Ihre Briefkastenanlage passend zu Ihrem Zuhause: Über „Jetzt konfigurieren“ stimmen Sie diesen Aufbau auf Ihre Wünsche ab.

Briefkasten Manufaktur Lippe GmbH
Werler Straße 60
32105 Bad Salzuflen

www.briefkasten-manufaktur.de
info@briefkasten-manufaktur.de
Tel.: +49 5222 807110

Geschäftsführer Oliver Woineck
Ust.ID.Nr. DE303690847
Handelsregister Amtsgericht Lemgo, HRB 8618

- Oberfläche der Kästen: Passen Sie die Farbe im 3D-Konfigurator mit den für diese Ausführung angebotenen Farben an.
- Individuelle Beschriftung: Gestalten Sie die dafür vorgesehenen Flächen mit eigenen Namen, Hausnummern oder Wunschtexten. Abgebildete Beschriftungen sind Beispiele und können ersetzt werden.
- Schriftgestaltung: Wählen Sie aus den zur Beschriftung angebotenen Schriftarten und passen Sie die Darstellung im Konfigurator an.
- Hinterbeleuchtete Beschriftung ist auf den dafür vorgesehenen Flächen dieser Anlage konfigurierbar.
- Ausstattung: Ergänzen oder ändern Sie die zur Anlage passenden Komponenten aus der jeweils verfügbaren Auswahl.

Bei individuellen Änderungen werden Maße und Preis im 3D-Konfigurator passend zu Ihrer Auswahl neu berechnet.

Putzabdeckrahmen

Die Unterputzanlage ist mit einem Putzabdeckrahmen aus 1,5 mm starkem Edelstahl V2A ausgestattet. Der Rahmen überdeckt den Übergang zwischen Einbauöffnung und Wandoberfläche und bildet einen sauberen Abschluss.

Zusätzlicher Raum für Pakete, Zeitungen und mehr

Als Paketkasten ergänzt dieses Fach den Briefempfang um die Annahme von Paketen, auch wenn Sie nicht zu Hause sind. Das gewählte Paketschloss Serie BASIC mit T-Griff erlaubt die Zustellung ohne Übergabe eines Schlüssels an den Paketdienst. Sie geben das Fach mit Ihrem Schlüssel für eine einmalige Zustellung frei. Der Zusteller öffnet das freigegebene Fach, legt die Sendung ein, schließt die Tür und verriegelt das Schloss durch Hineindrücken. Zur Entnahme öffnen Sie mit Ihrem Schlüssel und geben das Fach anschließend für die nächste Zustellung wieder frei. Bis dahin steht es für weitere schlüssellose Zustellungen nicht zur Verfügung. Die Kastenaußenmaße betragen 370 × 550 × 385 mm (B × H × T), 370 × 330 × 385 mm (B × H × T) und 370 × 220 × 385 mm (B × H × T). Für die passende Paketgröße sind die lichte Türöffnung und die nutzbaren Innenmaße entscheidend; die Außenmaße sind kein maximales Paketmaß. Bitte gleichen Sie die Sendungsgröße vorab mit den Fachinnenmaßen ab.

Material und Verarbeitung

Grundmaterial: Edelstahl V2A 1.4301. Der V2A-Edelstahl bietet eine korrosionsbeständige und langlebige Grundlage für den Eingangsbereich.

Die pulverbeschichtete Oberfläche wird in RAL nach Wahl ausgeführt. Die gewünschte Farbe wählen Sie im 3D-Konfigurator.

Briefkasten und Bedienkomfort

Briefkasten 370 x 550 x 385mm: Eine Regenablaufkante zum optimalen Wasserschutz, eine durchgehende Gummilippe für leisen Einwurf, das solide Wechselnamensschild und das sehr robuste Schloss inkl. Aber durch die Einwurfhöhe und einer Verjüngung des Schachtes ist die Post trotzdem vor ungewollter Entnahme gesichert.

Ausstattung

Kunststoff-Namensschild BASIC Typ 2: Namensschild aus glasklarem Polycarbonat. Die Einlage ist frontseitig wechselbar.

Merkmale dieser Briefkastenanlage

Briefkasten Manufaktur Lippe GmbH
Werler Straße 60
32105 Bad Salzuflen

www.briefkasten-manufaktur.de
info@briefkasten-manufaktur.de
Tel.: +49 5222 807110

Geschäftsführer Oliver Woineck
Ust.ID.Nr. DE303690847
Handelsregister Amtsgericht Lemgo, HRB 8618

- Produktreihe: BASIC Horizontal
- Montage: Unterputzmontage
- Oberfläche: RAL nach Wahl
- Gesamtmaße: B 1162 × H 716 × T 403 mm
- 1 Briefkasten, 1 Funktionskasten, 3 Zubehörkästen
- Oberfläche Kästen: RAL nach Wahl
- Grundmaterial: Edelstahl V2A 1.4301 Oberfläche: Pulverbeschichtung oder Edelstahl, geschliffen

Wichtige Informationen:

Wasserschutz: Ein geschützter Standort, möglichst unter einem Vordach, unterstützt den Schutz Ihrer Post. Postsendungen sollten vollständig eingesteckt und die Einwurfklappe geschlossen sein.

Montage: Prüfen Sie den Untergrund und die Einbausituation anhand der Gesamtmaße und der Montageanleitung.

Produkteigenschaften

Serie	BASIC
Funktionen	Paketfach
Anzahl der Kästen	mit 3 Paketkästen, mit 1 Briefkasten
Namensbeschriftung	Namensschild
Grundmaterial	Edelstahl V2A 1.4301
Postentnahme	Frontseitig
Oberfläche/Farbe	RAL nach Wahl (lt. Farbtabelle)
Montageart	Unterputz

Briefkasten Manufaktur Lippe GmbH
Werler Straße 60
32105 Bad Salzuflen

www.briefkasten-manufaktur.de
info@briefkasten-manufaktur.de
Tel.: +49 5222 807110

Geschäftsführer Oliver Woineck
Ust.ID.Nr. DE303690847
Handelsregister Amtsgericht Lemgo, HRB 8618

Maße

Höhe Einzelkasten in mm	550
Breite Einzelkasten in mm	370
Bauhöhe in mm	716
Gesamtbreite in mm	1162
Tiefe in mm	403

Maßskizze

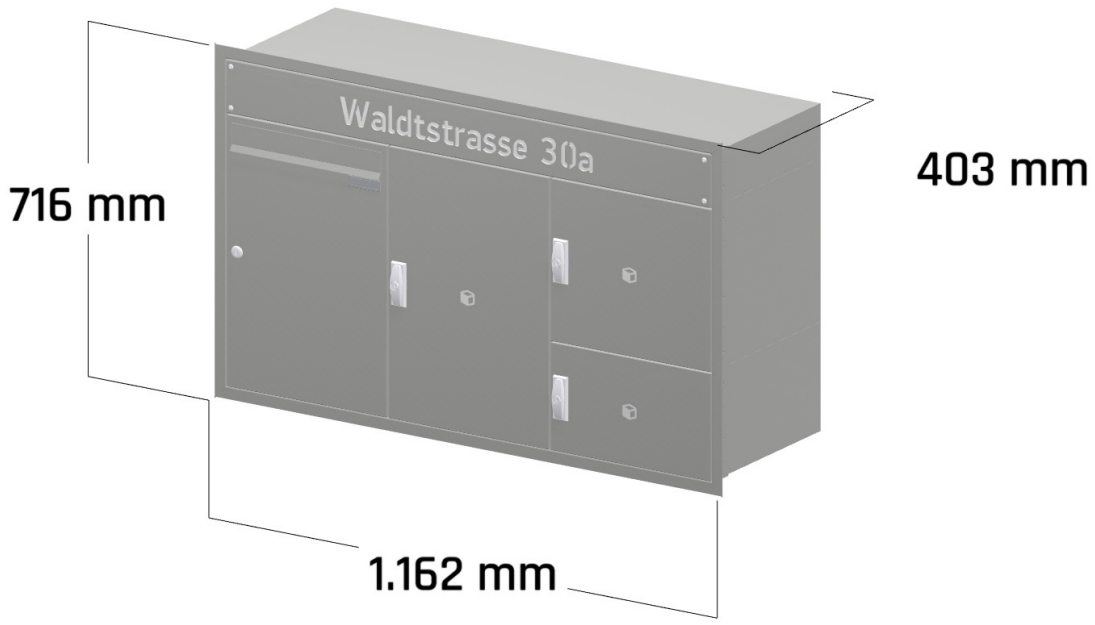

Briefkasten Manufaktur Lippe GmbH
Werler Straße 60
32105 Bad Salzuflen

www.briefkasten-manufaktur.de
info@briefkasten-manufaktur.de
Tel.: +49 5222 807110

Geschäftsführer Oliver Woineck
Ust.ID.Nr. DE303690847
Handelsregister Amtsgericht Lemgo, HRB 8618

Weitere Bilder

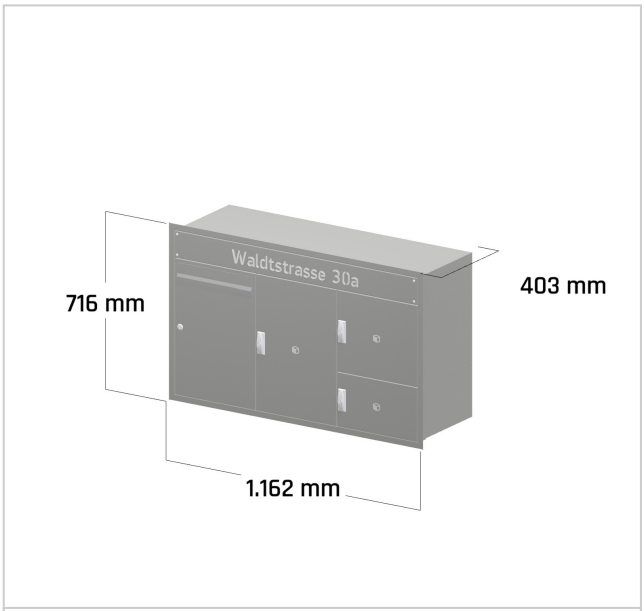

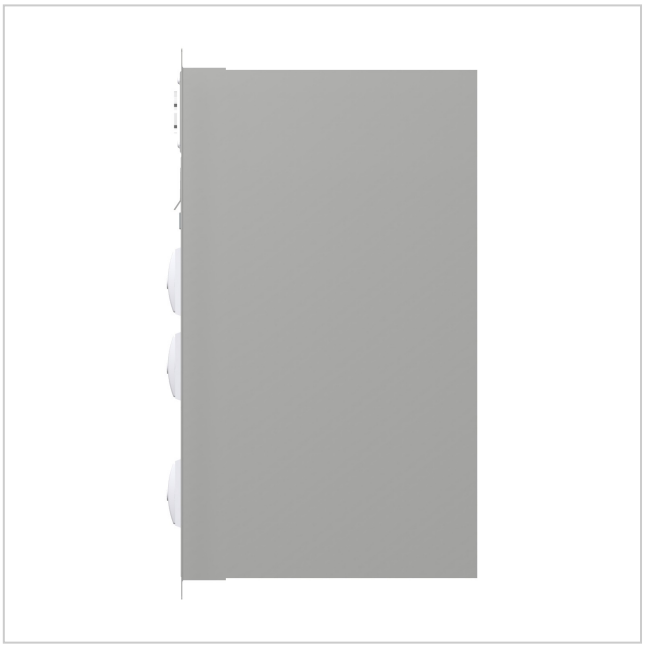



Briefkasten Manufaktur Lippe GmbH
Werler Straße 60
32105 Bad Salzuflen

www.briefkasten-manufaktur.de
info@briefkasten-manufaktur.de
Tel.: +49 5222 807110

Geschäftsführer Oliver Woineck
Ust.ID.Nr. DE303690847
Handelsregister Amtsgericht Lemgo, HRB 8618