Edelstahl Stele GRIMM 605 für zwei Wallboxen - Individuelle Wallbox vorbereitet - RAL nach Wahl | Beidseitig | 400mm x 1600mm x 100mm | ? Farbe nach Wahl



Artikelnummer 605-STEL-2-RAL

Produktbeschreibung

Edelstahl Stele GRIMM 605 für zwei Wallboxen - Wallbox vorbereitet - Für viele Wallboxhersteller geeignet

Hochwertig gefertigte Säule für die Aufnahme von 2 Wallboxen. Die Standsäule wird komplett aus Edelstahl V2A 1.4301 gefertigt.

Sie erhalten diese Standsäule mit der passenden Befestigungslochung für Ihre Wallbox (Wallbox ist nicht enthalten). Eine unsichtbare Kabelzuführung durch den Korpus ist problemlos möglich.

Dank der Konstruktionsweise gestaltet sich die Selbstmontage unkompliziert.

- Hochwertige Stele aus Edelstahl V2A 1.4301 wahlweise geschliffen oder pulverbeschichtet in RAL Farbe nach Wahl.
- Qualitätsfertigung - Made in Germany - Briefkasten Manufaktur Lippe.
- Die vollverschweißte Standsäule besteht aus 1,5mm Edelstahl V2A 1.4301. Bauhöhe beträgt 1,60 m.
- Montageplatte aus 2 mm Edelstahl V2A 1.4301 wahlweise geschliffen oder pulverbeschichtet in RAL Farbe nach Wahl.
- Montageplatte mit passender Lochung für Wallbox (siehe Auswahl).
- Unsichtbare Kabelzuführung durch den Korpus möglich.
- Die Stele ist mit einer Fussplatte aus 10mm Edelstahl V2A 1.4301 ausgestattet. Diese ist mit einer Abdeckblende veredelt.
- **OHNE Wallbox!**

Briefkasten Manufaktur Lippe GmbH
Werler Straße 60
32105 Bad Salzuflen

www.briefkasten-manufaktur.de
info@briefkasten-manufaktur.de
Tel.: +49 5222 807110

Geschäftsführer Oliver Woineck
Ust.ID.Nr. DE303690847
Handelsregister Amtsgericht Lemgo, HRB 8618

Produkteigenschaften

Oberfläche/Farbe	RAL 9005 tiefschwarz, RAL 3004 purpurrot, DB 703 eisenglimmer, RAL 7016 anthrazitgrau, RAL nach Wahl (lt. Farbtabelle), RAL 9007 graualuminium, RAL 9016 verkehrsweiß
Serie	GRIMM
Montageart	Freistehend
Grundmaterial	Edelstahl V2A 1.4301

Briefkasten Manufaktur Lippe GmbH
Werler Straße 60
32105 Bad Salzuflen

www.briefkasten-manufaktur.de
info@briefkasten-manufaktur.de
Tel.: +49 5222 807110

Geschäftsführer Oliver Woineck
Ust.ID.Nr. DE303690847
Handelsregister Amtsgericht Lemgo, HRB 8618

Maße

Bauhöhe in mm	1600,0
Gesamtbreite in mm	400,0 (Fussplatte 500,0)
Tiefe in mm	100,0 (Fussplatte 200,0)
Gewicht in kg	52,5
Lieferzustand	Lieferung erfolgt komplett montiert

Maßskizze

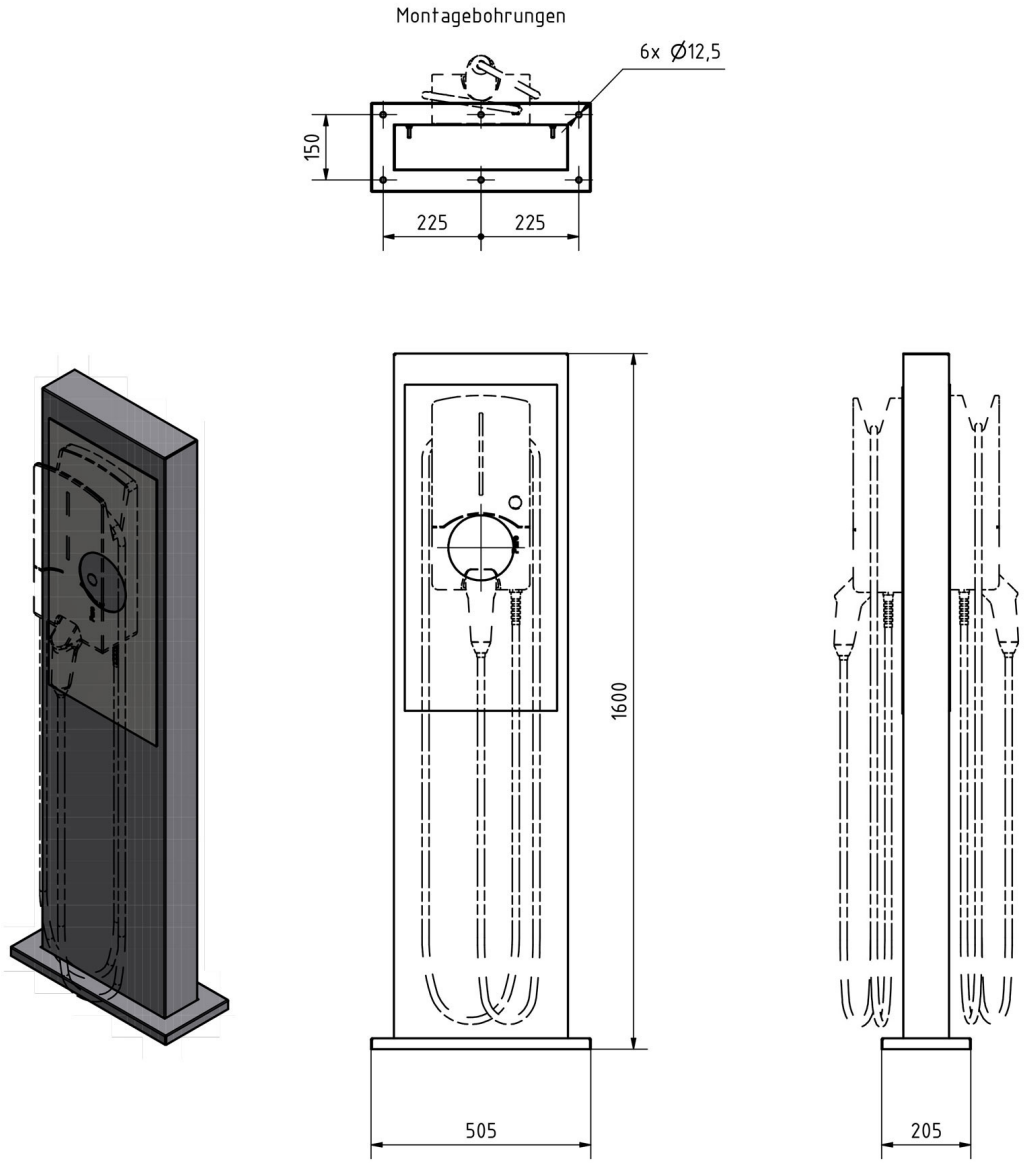

Briefkasten Manufaktur Lippe GmbH
Werler Straße 60
32105 Bad Salzuflen

www.briefkasten-manufaktur.de
info@briefkasten-manufaktur.de
Tel.: +49 5222 807110

Geschäftsführer Oliver Woineck
Ust.ID.Nr. DE303690847
Handelsregister Amtsgericht Lemgo, HRB 8618

Weitere Bilder



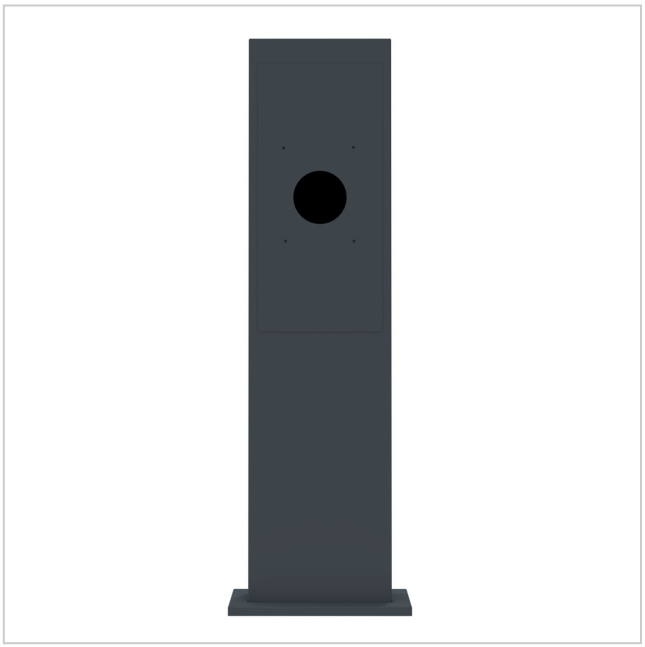



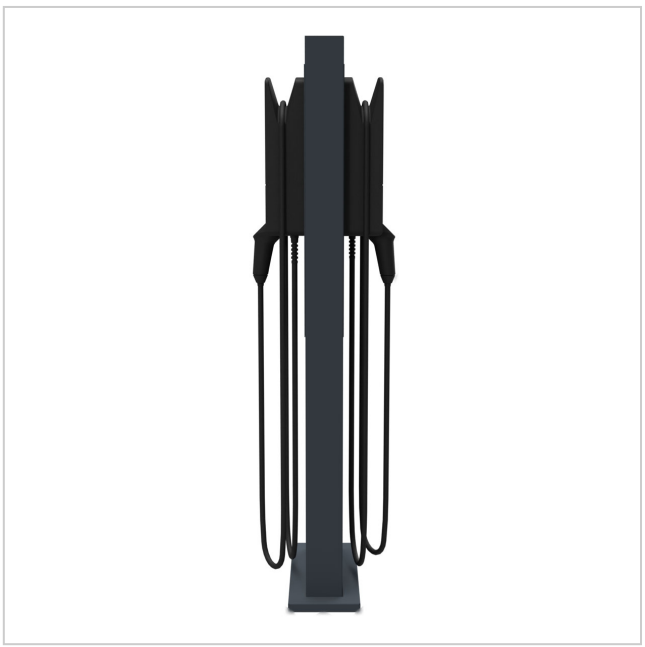

Briefkasten Manufaktur Lippe GmbH
Werler Straße 60
32105 Bad Salzuflen

www.briefkasten-manufaktur.de
info@briefkasten-manufaktur.de
Tel.: +49 5222 807110

Geschäftsführer Oliver Woineck
Ust.ID.Nr. DE303690847
Handelsregister Amtsgericht Lemgo, HRB 8618

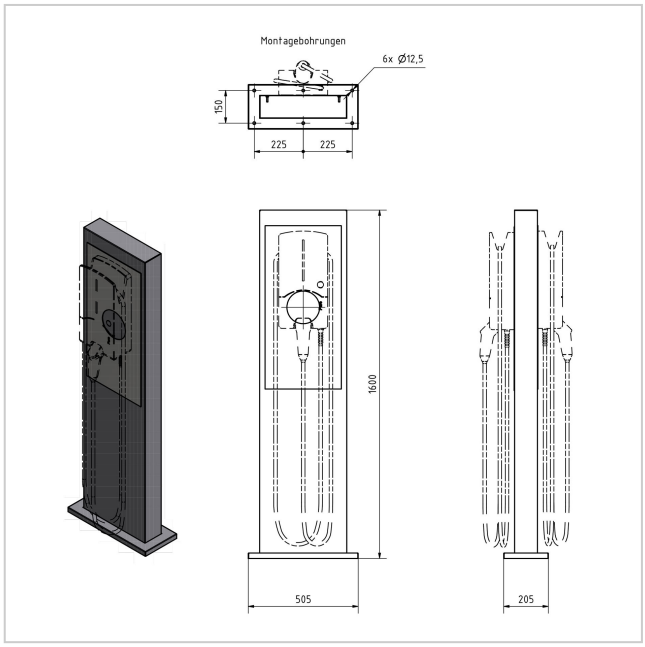



Briefkasten Manufaktur Lippe GmbH
Werler Straße 60
32105 Bad Salzuflen

www.briefkasten-manufaktur.de
info@briefkasten-manufaktur.de
Tel.: +49 5222 807110

Geschäftsführer Oliver Woineck
Ust.ID.Nr. DE303690847
Handelsregister Amtsgericht Lemgo, HRB 8618