Selbstklebendes Piktogramm "BRIEF" - Edelstahl geschliffen | Stainless steel, ground

Product number 789-PIKTO-BK-VA

Product description

Selbstklebendes Piktogramm "BRIEF" - Edelstahl geschliffen

Das selbstklebende Piktogramm „BRIEF“ aus hochwertigem Edelstahl ist die ideale Ergänzung für Briefkastenanlagen und sorgt für eine eindeutige, dauerhafte Kennzeichnung der Briefkästen. Die edel geschliffene Oberfläche mit 240er Korn verleiht dem Schild ein modernes, hochwertiges Erscheinungsbild – perfekt abgestimmt auf unsere Brief- und Paketkastenanlagen. Das Piktogramm ist selbstklebend und lässt sich auf glatten Untergründen einfach, schnell und dauerhaft anbringen – ganz ohne Bohren oder Schrauben. Die hochwertige Klebefläche garantiert festen Halt – auch bei dauerhafter Nutzung im Außenbereich.

Ein entscheidender Vorteil: Das sprachunabhängige Piktogramm wird von Zustellern und Nutzern universell verstanden, unabhängig von der Muttersprache. So wird eine klare und intuitive Nutzung der Briefkästen sichergestellt – auch in Wohnanlagen mit internationalen Bewohnern oder bei wechselnden Lieferdiensten. Ideal geeignet für alle Brief- und Paketkastenanlagen der Briefkasten Manufaktur – für eine übersichtliche, professionelle Kennzeichnung mit langlebiger Qualität „Made in Germany“.

- Piktogramm "BRIEF" aus Edelstahl 1.4301 V2A, 240er Korn geschliffen.
- Selbstklebend für glatte Untergründe.
- Passend für unsere Paketfachanlagen.

Product properties

Material Stainless steel V2A 1.4301
Surface/colour Brushed

Dimensions

Width in mm 50
Height in mm 37
Depth in mm 2,0

Briefkasten Manufaktur Lippe GmbH
Werler Straße 60
32105 Bad Salzuflen

www.briefkasten-manufaktur.de
info@briefkasten-manufaktur.de
Tel.: +49 5222 807110

Geschäftsführer Oliver Woineck
Ust.ID.Nr. DE303690847
Handelsregister Amtsgericht Lemgo, HRB 8618

More images

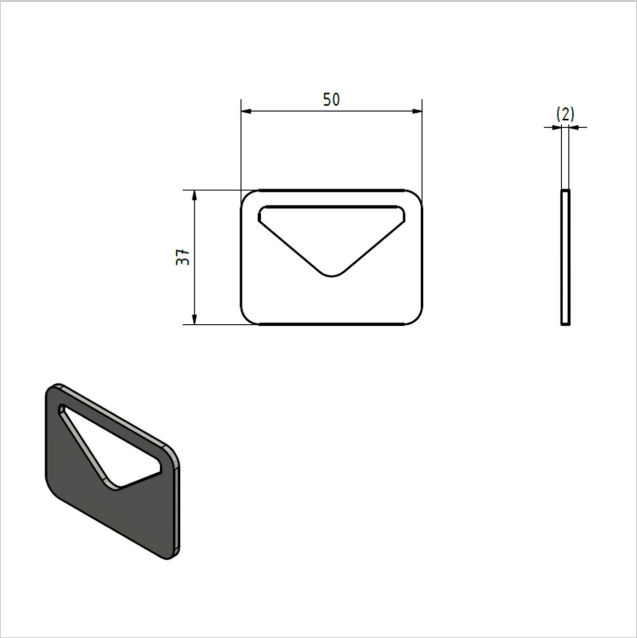

Briefkasten Manufaktur Lippe GmbH
Werler Straße 60
32105 Bad Salzuflen

www.briefkasten-manufaktur.de
info@briefkasten-manufaktur.de
Tel.: +49 5222 807110

Geschäftsführer Oliver Woineck
Ust.ID.Nr. DE303690847
Handelsregister Amtsgericht Lemgo, HRB 8618