Conjunto de 12 buzones BASIC – Montaje empotrado – Color RAL a elegir

Product number BML3D-AT7DNVQ23U

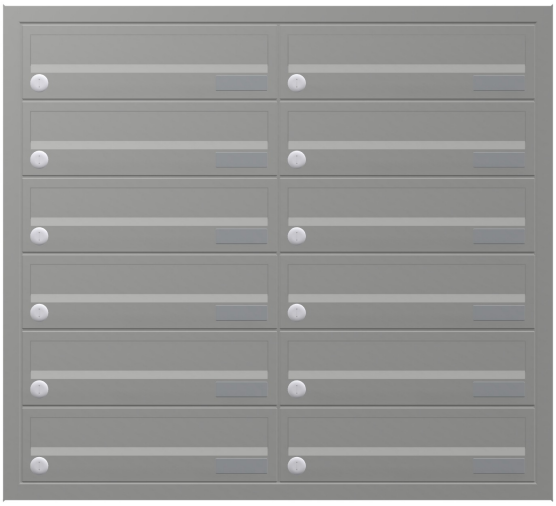

Product description

Un diseño acogedor y una recepción cómoda del correo para el día a día

El conjunto BASIC Horizontal de Briefkasten Manufaktur les da la bienvenida a usted y a sus visitantes con un diseño de líneas claras y ordenadas. Su estructura modular reúne las funciones seleccionadas en una solución bien organizada y personalizable para el día a día. La serie BASIC ofrece buzones, módulos de accesorios y módulos funcionales que pueden combinarse de múltiples formas para crear una entrada armoniosa. El conjunto está diseñado para montaje empotrado y dispone de 12 buzones para el correo diario.

El conjunto se fabrica en el color RAL que elija y tiene unas dimensiones totales de 791 mm de ancho × 716 mm de alto × 394 mm de fondo.

Al pulsar «Configurar ahora», abrirá esta misma configuración en el configurador 3D. Allí podrá seguir personalizando el conjunto y realizar después su pedido.

Configurable a su medida

Diseñe su conjunto de buzones a juego con su hogar: pulse «Configurar ahora» para adaptar esta configuración a sus preferencias.

- Acabado de los buzones: personalice el color en el configurador 3D con los colores disponibles para esta versión.
- Rotulación personalizada: añada nombres, números de portal o los textos que desee en las superficies previstas para ello. Las inscripciones mostradas son ejemplos y pueden sustituirse.
- Diseño de la rotulación: elija entre los tipos de letra disponibles y ajuste su aspecto en el configurador.
- Equipamiento: añada o cambie los componentes compatibles con el conjunto entre las opciones disponibles en cada caso.

Al realizar cambios personalizados, las dimensiones y el precio se recalculan en el configurador 3D según su selección.

Briefkasten Manufaktur Lippe GmbH
Werler Straße 60
32105 Bad Salzuflen

www.briefkasten-manufaktur.de
info@briefkasten-manufaktur.de
Tel.: +49 5222 807110

Geschäftsführer Oliver Woineck
Ust.ID.Nr. DE303690847
Handelsregister Amtsgericht Lemgo, HRB 8618

Marco embellecedor

El conjunto empotrado está equipado con un marco embellecedor de acero inoxidable V2A de 1,5 mm de espesor. El marco cubre la unión entre el hueco de instalación y la superficie de la pared, proporcionando un remate limpio.

Material y fabricación

Material base: acero inoxidable V2A 1.4301. El acero inoxidable V2A proporciona una base duradera y resistente a la corrosión para la zona de entrada.

La superficie con recubrimiento en polvo se realiza en el color RAL que elija. Seleccione el color deseado en el configurador 3D.

Buzón y comodidad de uso

Buzón de 370 × 110 × 385 mm: incluye un borde de evacuación de lluvia para una protección óptima frente al agua, una junta de goma continua para introducir el correo de forma silenciosa, un sólido portanombres intercambiable y una cerradura muy robusta. Además, la altura de la abertura de entrada y el estrechamiento del conducto protegen el correo frente a extracciones no autorizadas.

Equipamiento

Portanombres de plástico BASIC tipo 2: portanombres de policarbonato totalmente transparente. La etiqueta interior puede cambiarse desde la parte frontal.

Características de este conjunto de buzones

- Serie: BASIC Horizontal
- Montaje: empotrado
- Acabado: color RAL a elegir
- Dimensiones totales: 791 mm de ancho × 716 mm de alto × 394 mm de fondo
- 12 buzones
- Acabado de los buzones: color RAL a elegir
- Material base: acero inoxidable V2A 1.4301. Acabado: recubrimiento en polvo o acero inoxidable lijado

Información importante:

Protección frente al agua: una ubicación resguardada, preferiblemente bajo una marquesina, ayuda a proteger su correo. Los envíos postales deben introducirse por completo y la tapa de la abertura de entrada debe quedar cerrada.

Montaje: compruebe el soporte y las condiciones de instalación teniendo en cuenta las dimensiones totales y las instrucciones de montaje.

Briefkasten Manufaktur Lippe GmbH
Werler Straße 60
32105 Bad Salzuflen

www.briefkasten-manufaktur.de
info@briefkasten-manufaktur.de
Tel.: +49 5222 807110

Geschäftsführer Oliver Woineck
Ust.ID.Nr. DE303690847
Handelsregister Amtsgericht Lemgo, HRB 8618

Product properties

Serie	BÁSICO
Etiquetado de nombres	Placa de identificación
Material de base	Acero inoxidable V2A 1.4301
Retirada de artículos	Parte delantera
Superficie/color	RAL de su elección (según tabla de colores)
Tipo de montaje	Montaje empotrado
Número de cajas	con 12 buzones

Briefkasten Manufaktur Lippe GmbH
Werler Straße 60
32105 Bad Salzuflen

www.briefkasten-manufaktur.de
info@briefkasten-manufaktur.de
Tel.: +49 5222 807110

Geschäftsführer Oliver Woineck
Ust.ID.Nr. DE303690847
Handelsregister Amtsgericht Lemgo, HRB 8618

Dimensions

Altura de la caja individual en mm	110
Anchura de la caja individual en mm	370
Altura total en mm	716
Anchura total en mm	791
Profundidad en mm	394

Dimension drawing

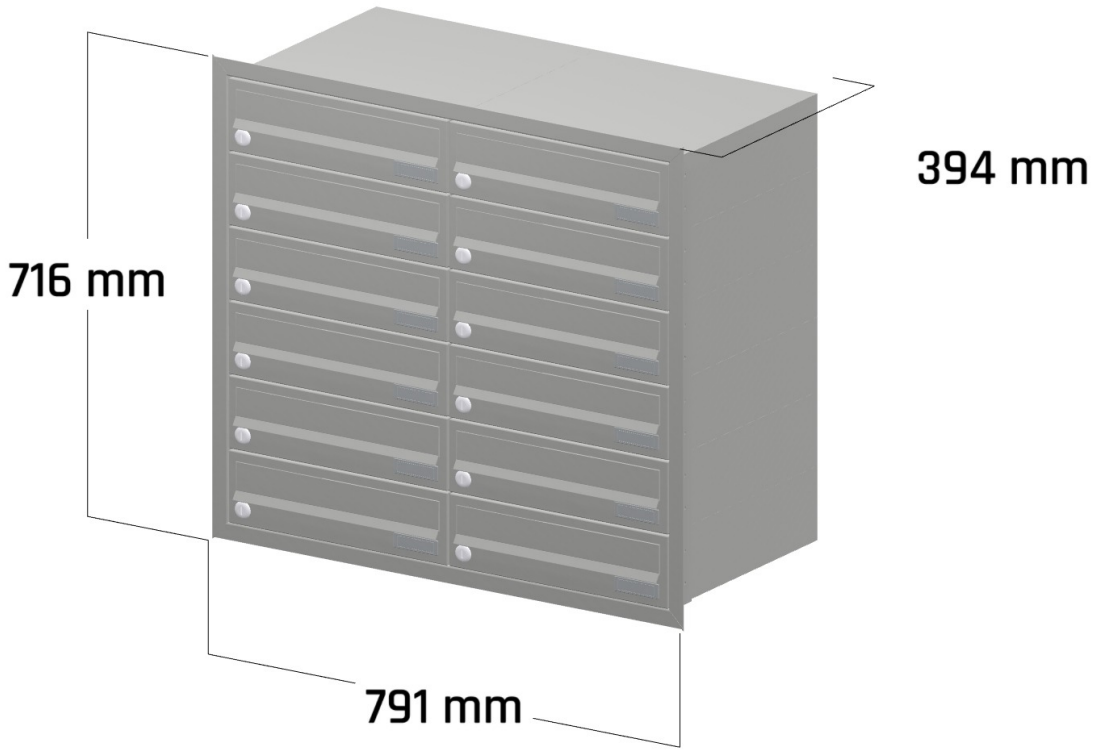

Briefkasten Manufaktur Lippe GmbH
Werler Straße 60
32105 Bad Salzuflen

www.briefkasten-manufaktur.de
info@briefkasten-manufaktur.de
Tel.: +49 5222 807110

Geschäftsführer Oliver Woineck
Ust.ID.Nr. DE303690847
Handelsregister Amtsgericht Lemgo, HRB 8618

More images



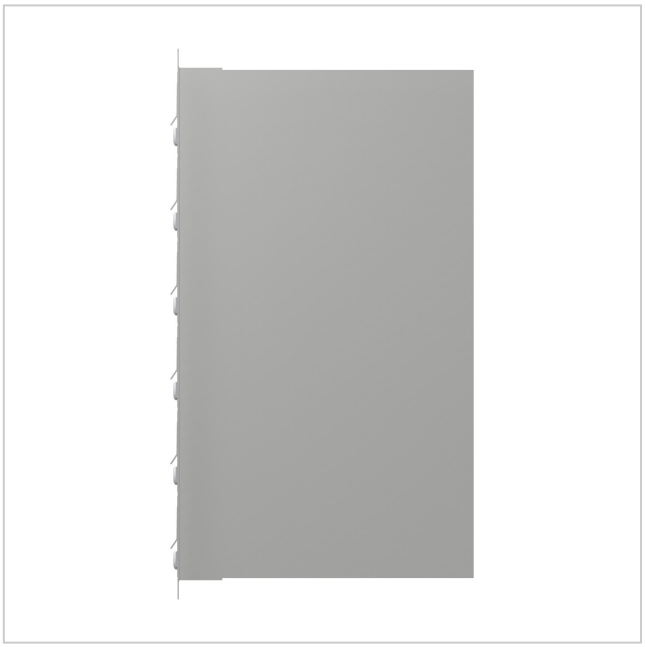

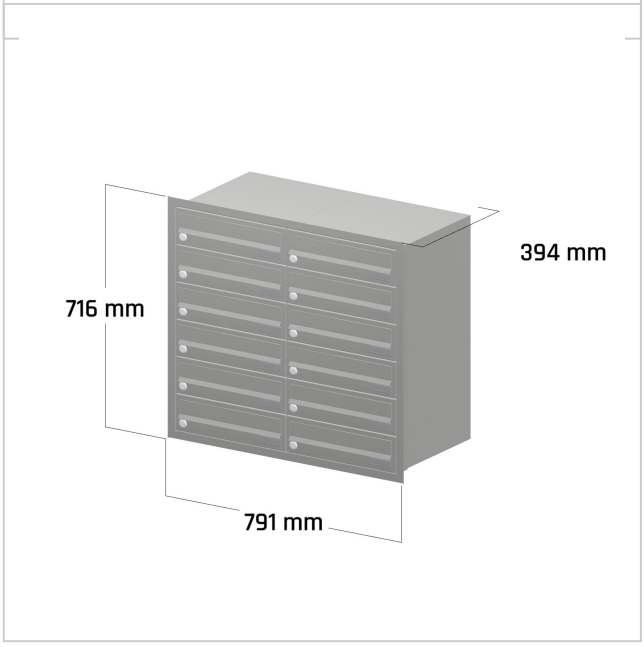

Briefkasten Manufaktur Lippe GmbH
Werler Straße 60
32105 Bad Salzuflen

www.briefkasten-manufaktur.de
info@briefkasten-manufaktur.de
Tel.: +49 5222 807110

Geschäftsführer Oliver Woineck
Ust.ID.Nr. DE303690847
Handelsregister Amtsgericht Lemgo, HRB 8618