2er 1x2 buzón de acero inoxidable de superficie BASIC Plus 382XA AP - acero inoxidable V2A pulido | 150 mm de profundidad | con 2 buzones (2x1) | Acero inoxidable, cepillado



Product number 382XA-VA-2W-150

Product description

Buzón de superficie para 2 unidades 1x2 Diseño BASIC Plus 382XA AP - Acero inoxidable V2A cepillado

Buzón de superficie de alta calidad para 2 viviendas, fabricado en Alemania por Briefkasten Manufaktur.

La instalación completa de buzones de superficie está fabricada en acero inoxidable V2A, cepillado. El acabado de muy alta calidad y el concepto bien pensado convierten esta instalación de buzones en uno de nuestros éxitos de ventas. Un borde de evacuación de la lluvia para una protección óptima contra el agua, una junta continua de goma para un depósito silencioso, la placa intercambiable para el nombre, una práctica barra retenedora del correo y la cerradura muy robusta caracterizan esta instalación de buzones de superficie.

Las instalaciones de la colección BASIC Plus se distinguen por el uso consecuente de acero inoxidable V2A. El resultado es una muy alta durabilidad y sostenibilidad. La construcción ha sido desarrollada por nuestros propios ingenieros con vistas a una alta flexibilidad y modularidad, montaje sencillo de repuestos y fácil instalación por parte del cliente. Para todas las instalaciones BASIC Plus las piezas de recambio están disponibles directamente.

Gracias al diseño, la instalación por parte del cliente resulta sencilla. La instalación de buzones está preparada para un montaje completo sin complicaciones, no es necesario realizar un montaje de cajas individuales en la pared.

Briefkasten Manufaktur Lippe GmbH
Werler Straße 60
32105 Bad Salzuflen

www.briefkasten-manufaktur.de
info@briefkasten-manufaktur.de
Tel.: +49 5222 807110

Geschäftsführer Oliver Woineck
Ust.ID.Nr. DE303690847
Handelsregister Amtsgericht Lemgo, HRB 8618

- Instalación de buzones de superficie para 2 unidades con buzones en acero inoxidable V2A, cepillado.
- La instalación se realiza en Briefkasten Manufaktur. Fabricación alemana de calidad "Made in Germany".
- Los buzones cumplen la norma DIN/EN 13724. Tamaño de la abertura (3,5 cm x 32,5 cm) para C4 en posición horizontal; aquí también caben cartas grandes sin doblarse.
- Tapas de introducción con junta de goma amortiguadora de ruido para un depósito de correo muy silencioso.
- Las puertas se abren de izquierda a derecha.
- Incluye 2 llaves con número, placa intercambiable para el nombre bajo la tapa de introducción y una barra retenedora de correo por buzón.
- Gran capacidad gracias a la profundidad opcional del buzón +50 mm = aprox. 17 l. Adecuado para empresas y hogares con un volumen de correo muy elevado.
- Incluye revestimiento lateral y tejadillo para lluvia en acero inoxidable V2A, cepillado.
- Para montaje en pared, incluye riel de montaje y material de fijación (tornillos + tacos).

Información importante:

El correo sólo está protegido contra la humedad y la suciedad cuando se ha introducido por completo y la tapa está cerrada. En determinadas condiciones meteorológicas extremas puede aun así entrar agua (según DIN EN 13724 hasta 1 cm³). Esto no constituye motivo de reclamación.

Product properties

Serie	BÁSICO
Etiquetado de nombres	Placa de identificación
Material de base	Acero inoxidable V2A 1.4301
Número de cajas	con 2 buzones
Retirada de artículos	Parte delantera
Superficie/color	Suelo
Caja individual por volumen	Grande > 16 litros
Tipo de montaje	Montaje en superficie

Dimensions

Altura de la caja individual en mm	330,0
Anchura de la caja individual en mm	355,0
Volumen en litros	12,0 | 17,0
Altura de la ranura para letras en mm	35,0
Anchura de la ranura para letras en mm	325,0
Profundidad en mm	100,0 | 150,0
Peso en kg	11

Briefkasten Manufaktur Lippe GmbH
Werler Straße 60
32105 Bad Salzuflen

www.briefkasten-manufaktur.de
info@briefkasten-manufaktur.de
Tel.: +49 5222 807110

Geschäftsführer Oliver Woineck
Ust.ID.Nr. DE303690847
Handelsregister Amtsgericht Lemgo, HRB 8618

More images

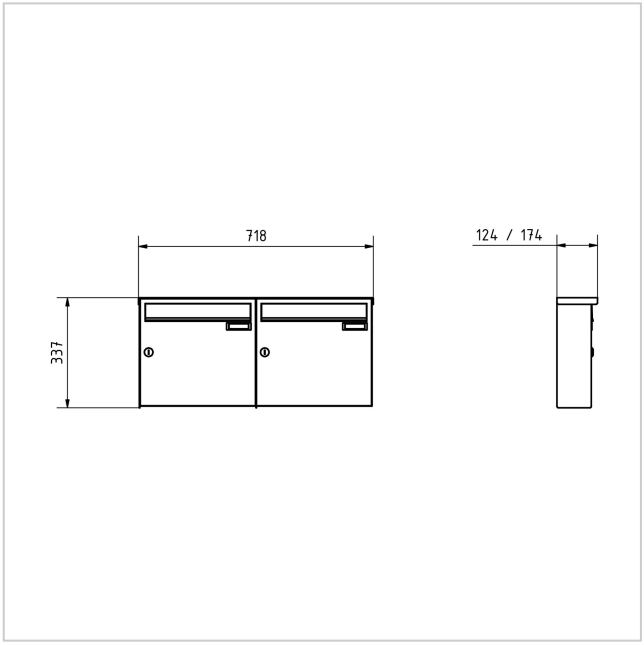







Briefkasten Manufaktur Lippe GmbH
Werler Straße 60
32105 Bad Salzuflen

www.briefkasten-manufaktur.de
info@briefkasten-manufaktur.de
Tel.: +49 5222 807110

Geschäftsführer Oliver Woineck
Ust.ID.Nr. DE303690847
Handelsregister Amtsgericht Lemgo, HRB 8618







Briefkasten Manufaktur Lippe GmbH
Werler Straße 60
32105 Bad Salzuflen

www.briefkasten-manufaktur.de
info@briefkasten-manufaktur.de
Tel.: +49 5222 807110

Geschäftsführer Oliver Woineck
Ust.ID.Nr. DE303690847
Handelsregister Amtsgericht Lemgo, HRB 8618