Conjunto de 4 buzones BASIC con 4 buzones para paquetes, timbre y preinstalación para interfono – Montaje autoportante – RAL a elegir



Product number BML3D-NWQQ66N9YW

Product description

Conjunto de buzones con recepción de paquetes: diseño cuidado para su entrada

El conjunto BASIC Horizontal de Briefkasten Manufaktur les da la bienvenida a usted y a sus visitantes con un diseño claro y ordenado. Su estructura modular reúne las funciones seleccionadas en una solución práctica y personalizable para el día a día. La serie BASIC ofrece buzones y módulos para accesorios y funciones con múltiples posibilidades de combinación para crear una entrada armoniosa. El conjunto está diseñado para el montaje autoportante y dispone de 4 buzones para el correo diario. Para la recepción de paquetes, incorpora 4 buzones para paquetes. El equipamiento incluye 4 pulsadores de timbre con botones de llamada integrados.

El conjunto se fabrica en un color RAL a elegir y tiene unas dimensiones totales de 859 mm de ancho × 1520 mm de alto × 430 mm de fondo.

Al pulsar «Configurar ahora», abrirá exactamente esta configuración en el configurador 3D. Allí podrá seguir personalizando el conjunto y realizar el pedido a continuación.

Configurable a su medida

Diseñe su conjunto de buzones a juego con su hogar: pulse «Configurar ahora» para adaptar esta configuración a sus preferencias.

Briefkasten Manufaktur Lippe GmbH
Werler Straße 60
32105 Bad Salzuflen

www.briefkasten-manufaktur.de
info@briefkasten-manufaktur.de
Tel.: +49 5222 807110

Geschäftsführer Oliver Woineck
Ust.ID.Nr. DE303690847
Handelsregister Amtsgericht Lemgo, HRB 8618

- Soportes de la longitud adecuada: elija la longitud de los postes entre las opciones disponibles para su instalación. Puede modificar la longitud que se muestra en la imagen.
- Forma de los soportes: elija entre las formas y versiones de postes disponibles para este conjunto.
- Color de los soportes y de los elementos complementarios: combine los acabados disponibles con los buzones y con su entrada.
- Fijación: elija, entre las opciones disponibles para esta configuración, el montaje de los soportes adecuado para la superficie de apoyo.
- Acabado de los buzones y módulos: personalice el color en el configurador 3D con los colores disponibles para esta versión.
- Rotulación personalizada: añada sus nombres, números de vivienda o textos preferidos en las superficies previstas para ello. Las inscripciones que se muestran son ejemplos y pueden sustituirse.
- Diseño de la rotulación: elija entre los tipos de letra disponibles y ajuste la presentación en el configurador.
- Puede configurar la rotulación retroiluminada en las superficies de este conjunto previstas para ello.
- Equipamiento: añada o cambie los componentes compatibles con el conjunto entre las opciones disponibles en cada caso.

Al realizar cambios personalizados, las dimensiones y el precio se recalculan en el configurador 3D según su selección.

Revestimiento robusto y protección cuidada frente a la intemperie

La cubierta para la lluvia de acero inoxidable V2A 1.4301, de 1,5 mm de espesor, complementa la protección estructural frente a la intemperie: resguarda la parte superior y ayuda a mantener la lluvia alejada del frontal.

El revestimiento lateral de acero inoxidable V2A 1.4301, de 1,5 mm de espesor, protege las superficies laterales y proporciona al conjunto un remate robusto y visualmente uniforme.

Espacio adicional para paquetes, periódicos y mucho más

Este compartimento funciona como buzón para paquetes y complementa la recepción de correo con la entrega de paquetes, incluso cuando no está en casa. La cerradura para paquetes seleccionada de la serie BASIC, con maneta en T, permite realizar la entrega sin facilitar una llave al servicio de paquetería. Usted habilita el compartimento con su llave para una única entrega. El repartidor abre el compartimento habilitado, deposita el envío, cierra la puerta y bloquea la cerradura presionándola hacia dentro. Para retirar el envío, abra con su llave y vuelva a habilitar el compartimento para la siguiente entrega. Hasta entonces, no estará disponible para nuevas entregas sin llave. Las dimensiones exteriores del buzón son 370 × 440 × 385 mm (ancho × alto × fondo). El tamaño adecuado de los paquetes depende de la abertura libre de la puerta y de las dimensiones interiores útiles; las dimensiones exteriores no indican el tamaño máximo del paquete. Compruebe previamente que el tamaño del envío se ajusta a las dimensiones interiores del compartimento.

Material y fabricación

Material base: acero inoxidable V2A 1.4301. El acero inoxidable V2A proporciona una base duradera y resistente a la corrosión para la zona de entrada.

El acabado con recubrimiento en polvo se realiza en un color RAL a elegir. Seleccione el color deseado en el configurador 3D.

Buzón y comodidad de uso

Buzón de 370 × 110 × 385 mm: incluye un borde de evacuación de lluvia para una protección óptima frente al agua, una junta de goma continua para introducir el correo de forma silenciosa, un sólido portanombres intercambiable y una cerradura muy robusta. Además, la altura de la ranura de entrada y el estrechamiento del conducto protegen el correo frente a extracciones no autorizadas.

Comunicación de puerta y equipamiento

Portanombres de plástico BASIC tipo 2: portanombres de policarbonato totalmente transparente. La etiqueta interior se puede cambiar por la parte frontal.

Adaptador universal para todos los altavoces empotrables habituales del mercado: perforaciones para interfono con placa adaptadora autoadhesiva incluida para pegarla en su sitio. Todos los altavoces empotrables se pueden fijar a la placa adaptadora con una brida. No se incluye ningún altavoz empotrable.

Pulsador de timbre de acero inoxidable BASIC + portanombres de plástico BASIC tipo 2: aro y botón de acero inoxidable cepillado con portanombres de policarbonato transparente. La etiqueta del portanombres se puede cambiar por la parte frontal. El botón del timbre está protegido contra actos vandálicos mediante un sistema de limitación de la fuerza de presión.

Características de este conjunto de buzones

- Serie de producto: BASIC Horizontal
- Montaje: autoportante
- Acabado: RAL a elegir
- Dimensiones totales: 859 mm de ancho × 1520 mm de alto × 430 mm de fondo
- 4 buzones, 1 módulo funcional, 4 módulos para accesorios
- Acabado de los buzones y módulos: RAL a elegir
- Acabado de los elementos complementarios: RAL a elegir
- Tipo de fijación: montaje atornillado
- 4 pulsadores de timbre con botones de llamada integrados
- Material base: acero inoxidable V2A 1.4301. Acabado: recubrimiento en polvo o acero inoxidable lijado

Información importante:

Protección frente al agua: una ubicación resguardada, preferiblemente bajo una marquesina, contribuye a proteger su correo. Los envíos postales deben introducirse por completo y la tapa de la ranura debe quedar cerrada.

Montaje: el conjunto seleccionado requiere una superficie de apoyo adecuada y con suficiente capacidad de carga. Tenga en cuenta las instrucciones de montaje y el tipo de fijación configurado.

Briefkasten Manufaktur Lippe GmbH
Werler Straße 60
32105 Bad Salzuflen

www.briefkasten-manufaktur.de
info@briefkasten-manufaktur.de
Tel.: +49 5222 807110

Geschäftsführer Oliver Woineck
Ust.ID.Nr. DE303690847
Handelsregister Amtsgericht Lemgo, HRB 8618

Product properties

Serie	BÁSICO
Número de botones de timbre	4 botones
Funciones	Compartimento para paquetes
Número de cajas	con 4 cajas para paquetes, con 4 buzones
Etiquetado de nombres	Placa de identificación
Tipo de montaje	Independiente
Material de base	Acero inoxidable V2A 1.4301
Retirada de artículos	Parte delantera
Superficie/color	RAL de su elección (según tabla de colores)

Briefkasten Manufaktur Lippe GmbH
Werler Straße 60
32105 Bad Salzuflen

www.briefkasten-manufaktur.de
info@briefkasten-manufaktur.de
Tel.: +49 5222 807110

Geschäftsführer Oliver Woineck
Ust.ID.Nr. DE303690847
Handelsregister Amtsgericht Lemgo, HRB 8618

Dimensions

Altura de la caja individual en mm	110
Anchura de la caja individual en mm	370
Altura total en mm	1520
Anchura total en mm	859
Profundidad en mm	430

Dimension drawing

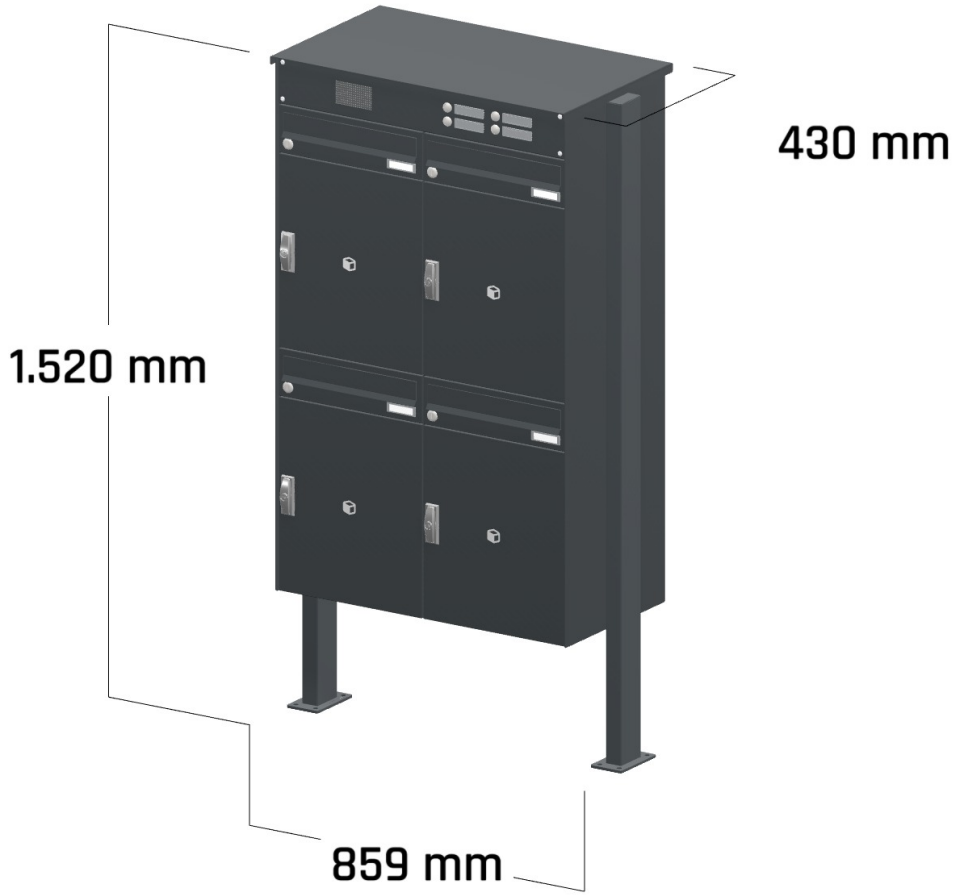

Briefkasten Manufaktur Lippe GmbH
Werler Straße 60
32105 Bad Salzuflen

www.briefkasten-manufaktur.de
info@briefkasten-manufaktur.de
Tel.: +49 5222 807110

Geschäftsführer Oliver Woineck
Ust.ID.Nr. DE303690847
Handelsregister Amtsgericht Lemgo, HRB 8618

More images

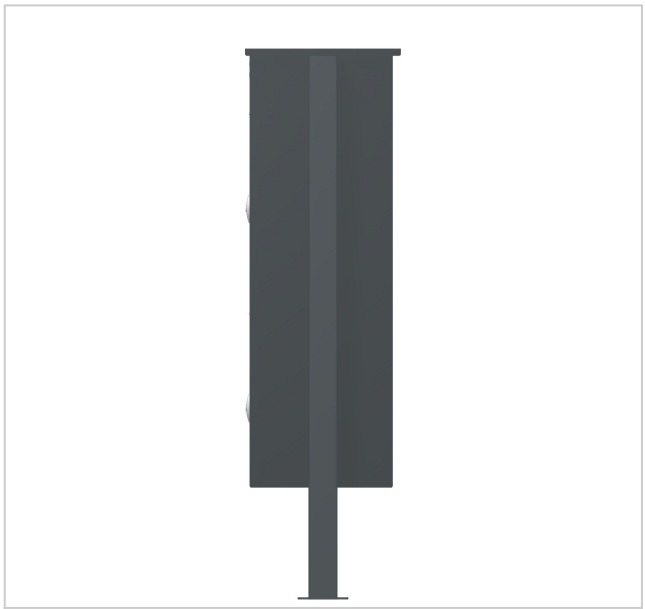





Briefkasten Manufaktur Lippe GmbH
Werler Straße 60
32105 Bad Salzuflen

www.briefkasten-manufaktur.de
info@briefkasten-manufaktur.de
Tel.: +49 5222 807110

Geschäftsführer Oliver Woineck
Ust.ID.Nr. DE303690847
Handelsregister Amtsgericht Lemgo, HRB 8618