Columna de 6 buzones Design BASIC 385-VA ST-R con caja para timbre - Acero inoxidable V2A, cepillado | Enlaces | con 6 buzones | Acero inoxidable, cepillado



Product number 385-VA-6W-SP-L

Product description

Instalación de buzones independiente para 6 unidades BASIC 385 para 6 viviendas – versión ancha, de varias columnas con módulo de timbre/interfono – placa de timbre a la izquierda – acero inoxidable V2A cepillado

Con 6 compartimentos de correo utilizables por separado, la BASIC 385 independiente ofrece una solución de correo clara para edificios multifamiliares, pequeñas comunidades de vivienda así como para oficinas y consultas. El montaje sobre soporte permite una colocación flexible allí donde la instalación sea fácilmente accesible para residentes y repartidores.

La versión W distribuye los buzones en una forma de instalación más ancha y de múltiples columnas, creando una fachada ordenada para varios usuarios.

Los buzones están fabricados en acero inoxidable resistente a la intemperie V2A 1.4301 y presentan un acabado de alta calidad cepillado. Una chapa lateral ajustada con tejadillo recoge los buzones individuales formando una instalación global cerrada.

Cada compartimento de correo dispone de una boca de inserción de 35 × 265 mm para envíos DIN-C4 en formato vertical. Un labio de goma amortiguador reduce los ruidos de impacto, mientras que las puertas de extracción frontales se abren de izquierda a derecha. Por buzón se incluyen dos llaves con número de llave y una placa de identificación intercambiable debajo de la tapa de la boca de inserción.

El módulo integrado de timbre/interfono a la izquierda agrupa la función de timbre y la preparación para una instalación de interfono directamente en la instalación de buzones.

Las ventajas de la BASIC 385 de un vistazo

Briefkasten Manufaktur Lippe GmbH
Werler Straße 60
32105 Bad Salzuflen

www.briefkasten-manufaktur.de
info@briefkasten-manufaktur.de
Tel.: +49 5222 807110

Geschäftsführer Oliver Woineck
Ust.ID.Nr. DE303690847
Handelsregister Amtsgericht Lemgo, HRB 8618

Elementos de soporte macizos en acero inoxidable

Elementos de soporte de tubo redondo de aprox. 60 mm de diámetro en acero inoxidable V2A 1.4301 cepillado forman una base estable para la instalación de buzones independiente. La construcción robusta está diseñada para el uso duradero en la entrada de la propiedad.

Gran boca de inserción conforme a DIN EN 13724

La abertura de inserción de 35 × 265 mm está concebida para envíos DIN-C4 en formato vertical. También se pueden introducir sobres grandes sin doblarlos.

Inserción silenciosa y extracción cómoda

Un labio de goma amortiguador reduce el golpe de las compuertas de inserción. La recogida del correo se realiza frontalmente a través de puertas que se abren de izquierda a derecha.

Completamente en acero inoxidable cepillado

La ejecución en acero inoxidable combina buzones, revestimiento y elementos de soporte en una instalación global de alta calidad y de fácil mantenimiento.

Módulo de timbre/interfono integrado directamente

El campo de timbre/interfono a la izquierda se integra directamente en la instalación de buzones.

Equipamiento de la instalación de buzones BASIC 385

Instalación de buzones

Diseño Versión ancha, de varias columnas
Número de buzones 6 compartimentos de correo utilizables por separado
Material de los buzones Acero inoxidable V2A 1.4301
Acabado Acero inoxidable V2A 1.4301, cepillado
Tejadillo / revestimiento lateral Acero inoxidable V2A 1.4301, cepillado
Fabricación Fabricado en Alemania por Briefkasten Manufaktur Lippe

Correo y manejo

Boca de inserción 35 × 265 mm, apta para DIN C4 vertical
Compuertas de inserción Con labio de goma amortiguador de ruidos
Recogida del correo Frontal
Apertura de la puerta De izquierda a derecha
Llaves 2 llaves con número por buzón
Placa de identificación Placa de identificación intercambiable debajo de la tapa de la boca de inserción
Norma Buzones conforme a DIN EN 13724

Elementos de soporte y equipamiento

Elementos de soporte Tubo redondo aprox. 60 mm en acero inoxidable V2A 1.4301, cepillado
Tipos de montaje Opcionalmente para montaje con tornillos o para empotrar en hormigón
Fijación Anclajes de perno para montaje con tornillos no incluidos; seleccionar aparte según el cimiento

Briefkasten Manufaktur Lippe GmbH
Werler Straße 60
32105 Bad Salzuflen

www.briefkasten-manufaktur.de
info@briefkasten-manufaktur.de
Tel.: +49 5222 807110

Geschäftsführer Oliver Woineck
Ust.ID.Nr. DE303690847
Handelsregister Amtsgericht Lemgo, HRB 8618

Módulo de timbre/interfono Campo funcional integrado, posición: izquierda
Preparación de intercomunicación Perforación para intercomunicación con adaptador universal para altavoces empotrables habituales
Pulsador de timbre Pulsadores de timbre redondos en acero inoxidable, acorde con la versión del artículo

Tamaño del buzón y volumen

La BASIC 385 está disponible, según la configuración del producto, con distintos tamaños de buzón. La versión estándar 300 × 110 × 385 mm ofrece aprox. 12 litros de volumen; según la variante también está disponible 300 × 220 × 385 mm con aprox. 25 litros de volumen.

Montaje empotrado en hormigón

Para la instalación independiente recomendamos un cimiento de hormigón debidamente dimensionado. Al empotrar, los elementos de soporte de acero inoxidable deben alinearse verticalmente y anclarse de forma permanente en el cimiento. El tamaño del cimiento y la profundidad de empotramiento deben adaptarse a la naturaleza del suelo, el peso de la instalación y las condiciones locales.

Montaje con tornillos sobre un cimiento

Para el montaje con tornillos se requiere un cimiento de hormigón plano y resistente. Los anclajes de perno o los medios de fijación adecuados deben seleccionarse según el soporte y la carga de la instalación. En las variantes BASIC-385-ST-R, los anclajes de perno no forman parte del suministro básico.

Indicación sobre la protección frente al clima

El contenido postal está lo mejor protegido frente a la humedad y la suciedad únicamente cuando la inserción está completa y la compuerta de la boca de inserción cerrada. Envíos que sobresalgan pueden impedir el cierre completo de la compuerta. En condiciones meteorológicas extremas, a pesar de una ejecución conforme a la norma, puede penetrar humedad en el buzón.

Indicación sobre la técnica de timbre e interfono

El módulo de timbre/interfono está preparado con perforación para intercomunicación y adaptador universal para altavoces empotrables habituales. El interfono o los altavoces empotrables no forman parte del equipamiento básico. La planificación, conexión y puesta en servicio de componentes eléctricos deben ser realizadas por un profesional electricista.

Briefkasten Manufaktur Lippe GmbH
Werler Straße 60
32105 Bad Salzuflen

www.briefkasten-manufaktur.de
info@briefkasten-manufaktur.de
Tel.: +49 5222 807110

Geschäftsführer Oliver Woineck
Ust.ID.Nr. DE303690847
Handelsregister Amtsgericht Lemgo, HRB 8618

Product properties

Serie	BÁSICO
Número de botones de timbre	6 botones
Funciones	Interruptor de la luz, Puesto de interfonía
Caja de funciones preparada para el fabricante	GIRA, Busch Jaeger, Siedle, STR Electrónica, ELCOM, TCS, Ritto, ALGO, Telegärtner, Auerswald, Legrand Bticino, Comelite
Número de cajas	con 6 buzones
Caja individual por volumen	Normal > 10 litros
Etiquetado de nombres	Placa de identificación
Tipo de montaje	Independiente
Material de base	Acero inoxidable V2A 1.4301
Retirada de artículos	Parte delantera
Superficie/color	Suelo

Briefkasten Manufaktur Lippe GmbH
Werler Straße 60
32105 Bad Salzuflen

www.briefkasten-manufaktur.de
info@briefkasten-manufaktur.de
Tel.: +49 5222 807110

Geschäftsführer Oliver Woineck
Ust.ID.Nr. DE303690847
Handelsregister Amtsgericht Lemgo, HRB 8618

Dimensions

Altura de la caja individual en mm	110,0
Anchura de la caja individual en mm	300,0
Volumen en litros	12
Altura de la ranura para letras en mm	35,0
Anchura de la ranura para letras en mm	265,0
Altura del sistema de buzón en mm	440,0
Anchura del sistema de buzón en mm	600,0
Altura total en mm	1200,0 | 1500,0 | 1700,0
Anchura total en mm	765,0
Profundidad en mm	435,0
Peso en kg	38
Condiciones de entrega	La entrega se realiza en bloques; los elementos de soporte y el buzón se entregan por separado

Briefkasten Manufaktur Lippe GmbH
Werler Straße 60
32105 Bad Salzuflen

www.briefkasten-manufaktur.de
info@briefkasten-manufaktur.de
Tel.: +49 5222 807110

Geschäftsführer Oliver Woineck
Ust.ID.Nr. DE303690847
Handelsregister Amtsgericht Lemgo, HRB 8618

Dimension drawing

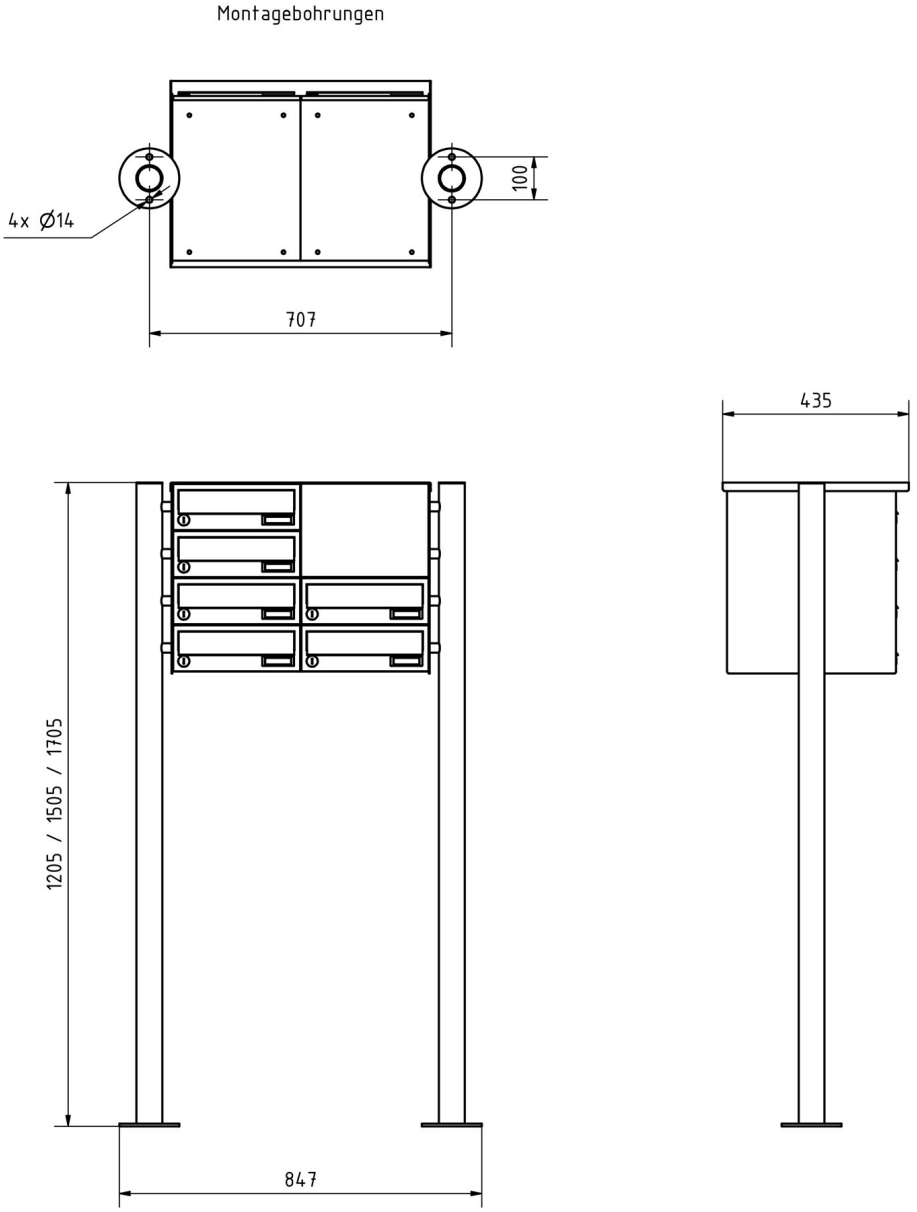

Briefkasten Manufaktur Lippe GmbH
Werler Straße 60
32105 Bad Salzuflen

www.briefkasten-manufaktur.de
info@briefkasten-manufaktur.de
Tel.: +49 5222 807110

Geschäftsführer Oliver Woineck
Ust.ID.Nr. DE303690847
Handelsregister Amtsgericht Lemgo, HRB 8618

More images







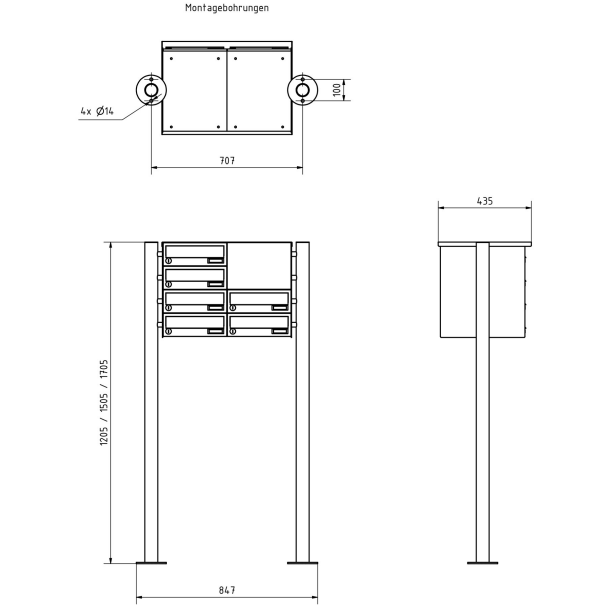

Briefkasten Manufaktur Lippe GmbH
Werler Straße 60
32105 Bad Salzuflen

www.briefkasten-manufaktur.de
info@briefkasten-manufaktur.de
Tel.: +49 5222 807110

Geschäftsführer Oliver Woineck
Ust.ID.Nr. DE303690847
Handelsregister Amtsgericht Lemgo, HRB 8618





Briefkasten Manufaktur Lippe GmbH
Werler Straße 60
32105 Bad Salzuflen

www.briefkasten-manufaktur.de
info@briefkasten-manufaktur.de
Tel.: +49 5222 807110

Geschäftsführer Oliver Woineck
Ust.ID.Nr. DE303690847
Handelsregister Amtsgericht Lemgo, HRB 8618