Conjunto de 6 buzones de superficie en acero inoxidable Design BASIC Plus 382XA AP con caja para timbre - Acero inoxidable V2A | 150 mm de profundidad | con 6 buzones (2x3) | Por encima de | Acero inoxidable, cepillado

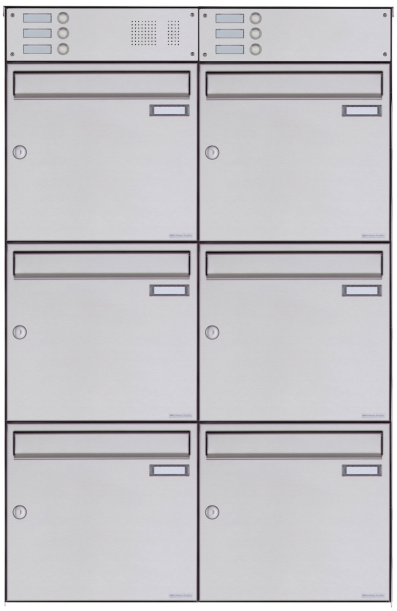

Product number 382XA-VA-6-SP-150-O

Product description

Buzón múltiple de 6 unidades para montaje en superficie en acero inoxidable Design BASIC Plus 382XA AP con caja de timbre - Acero inoxidable V2A

Buzón de superficie de alta calidad para 6 usuarios made in Germany por Briefkasten Manufaktur. El buzón está fabricado completamente en acero inoxidable V2A, pulido. La elaboración muy cuidada y el concepto bien pensado hacen de este buzón uno de nuestros superventas. Una arista de desagüe para una protección óptima contra el agua, una junta de goma continua para una introducción silenciosa, la placa de nombre intercambiable, una práctica barra retenedora del correo y la cerradura muy robusta caracterizan este buzón de superficie.

Los conjuntos de buzones de la colección BASIC Plus se distinguen por el uso consecuente de acero inoxidable V2A. El resultado es una gran durabilidad y sostenibilidad. La construcción fue desarrollada por nuestros propios ingenieros con vista a una alta flexibilidad y modularidad, un montaje de repuestos sencillo y una autoinstalación sin complicaciones. Para todas las instalaciones BASIC Plus las Piezas de repuesto están disponibles directamente.

Gracias al diseño, la autoinstalación resulta sencilla. La instalación del buzón está preparada para un montaje completo y sin complicaciones; no es necesario realizar un montaje de cajas individuales en la pared. Buzón de superficie para 6 unidades en acero inoxidable V2A 1.4301, pulido grano 240, resistente a la intemperie.

Ventajas de un vistazo

Revestimiento lateral de acero inoxidable con tejadillo

El revestimiento lateral y el tejadillo están hechos de acero inoxidable V2A 1.4301, pulido grano 240, y complementan la instalación como protección contra la intemperie acorde con la construcción.

Abertura de introducción generosa

Briefkasten Manufaktur Lippe GmbH
Werler Straße 60
32105 Bad Salzuflen

www.briefkasten-manufaktur.de
info@briefkasten-manufaktur.de
Tel.: +49 5222 807110

Geschäftsführer Oliver Woineck
Ust.ID.Nr. DE303690847
Handelsregister Amtsgericht Lemgo, HRB 8618

La abertura de introducción mide 35 × 325 mm y está diseñada para DIN C4 en posición apaisada. La versión del buzón cumple la norma DIN EN 13724.

Introducción silenciosa y extracción cómoda

La amortiguación integrada de la tapa con junta de goma reduce los ruidos de impacto durante la introducción. La barra retenedora mantiene las piezas al extraer el correo.

Zona integrada de timbre y comunicación

Caja de timbre en acero inoxidable V2A 1.4301, pulido grano 240. Como pulsador se utiliza el pulsador de timbre de acero inoxidable Tipo 4. Preparado opcionalmente con rejilla de voz para la instalación de sistemas de intercomunicación estándar o altavoces empotrables habituales. (El sistema de intercomunicación/altavoz empotrable no está incluido). También está disponible una versión opcional con kit de vídeo completo Comelit Ultra.

Fabricación de calidad y construcción bien pensada

La unidad se fabrica en Briefkasten Manufaktur en Alemania. La construcción está diseñada para una autoinstalación sin complicaciones.

Equipamiento y detalles del producto

Conjunto de buzones

Número de buzones 6 compartimentos postales de uso independiente
Disposición 2 × 3
Profundidad 150 mm
Material del buzón Acero inoxidable V2A 1.4301
Superficie del buzón pulido grano 240
Sección timbre/comunicación Caja de timbre en acero inoxidable V2A 1.4301, pulido grano 240

Correo y manejo

Abertura de introducción 35 × 325 mm, adecuada para DIN C4 apaisado
Norma DIN EN 13724
Tapa de introducción Amortiguada mediante junta de goma
Llaves 2 llaves con número de llave por buzón
Placa de nombre Placa de nombre intercambiable bajo la tapa de introducción
Barra retenedora Integrada en cada buzón

Montaje y equipamiento

Tipo de montaje Montaje en superficie
Arista de desagüe Integrada en la construcción
Tejadillo De acero inoxidable V2A 1.4301, pulido grano 240
Revestimiento lateral De acero inoxidable V2A 1.4301, pulido grano 240
Material de montaje Para montaje en pared, incluye riel de montaje y material de fijación (tornillos + tacos)
Fabricación Fabricado en Alemania por Briefkasten Manufaktur Lippe

Aviso sobre protección frente a la intemperie

El contenido postal está lo mejor protegido posible frente a la humedad y la suciedad cuando se introduce por completo y la tapa de la abertura está cerrada. Envíos que sobresalgan pueden impedir el cierre completo de la tapa.

Aviso sobre montaje en pared

Antes del montaje hay que comprobar la capacidad portante y el estado de la pared. La fijación debe adaptarse al peso de la instalación y a la estructura de la pared existente.

Product properties

Serie	BÁSICO
Número de botones de timbre	6 botones
Funciones	Interruptor de la luz, Puesto de interfonía
Caja de funciones preparada para el fabricante	GIRA, Busch Jaeger, Siedle, STR Electrónica, ELCOM, TCS, Ritto, ALGO, Telegärtner, Auerswald, Legrand Bticino, Comelite
Número de cajas	con 6 buzones
Etiquetado de nombres	Placa de identificación
Material de base	Acero inoxidable V2A 1.4301
Retirada de artículos	Parte delantera
Superficie/color	Suelo
Caja individual por volumen	Grande > 16 litros
Tipo de montaje	Montaje en superficie

Dimensions

Altura de la caja individual en mm	330,0
Anchura de la caja individual en mm	355,0
Volumen en litros	12,0 | 17,0
Altura de la ranura para letras en mm	35,0
Anchura de la ranura para letras en mm	325,0
Altura del sistema de buzón en mm	760,0
Anchura del sistema de buzón en mm	1090,0
Anchura total en mm	1090,0
Profundidad en mm	100,0 | 150,0
Peso en kg	32

Briefkasten Manufaktur Lippe GmbH
Werler Straße 60
32105 Bad Salzuflen

www.briefkasten-manufaktur.de
info@briefkasten-manufaktur.de
Tel.: +49 5222 807110

Geschäftsführer Oliver Woineck
Ust.ID.Nr. DE303690847
Handelsregister Amtsgericht Lemgo, HRB 8618

More images

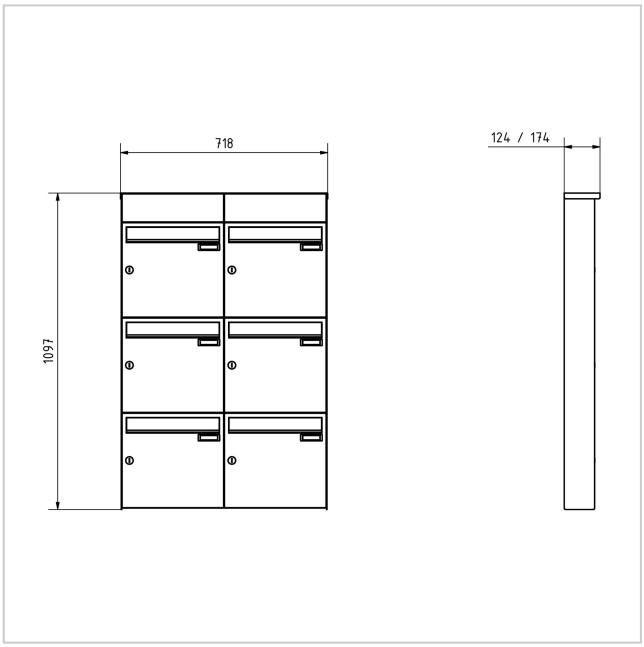







Briefkasten Manufaktur Lippe GmbH
Werler Straße 60
32105 Bad Salzuflen

www.briefkasten-manufaktur.de
info@briefkasten-manufaktur.de
Tel.: +49 5222 807110

Geschäftsführer Oliver Woineck
Ust.ID.Nr. DE303690847
Handelsregister Amtsgericht Lemgo, HRB 8618









Briefkasten Manufaktur Lippe GmbH
Werler Straße 60
32105 Bad Salzuflen

www.briefkasten-manufaktur.de
info@briefkasten-manufaktur.de
Tel.: +49 5222 807110

Geschäftsführer Oliver Woineck
Ust.ID.Nr. DE303690847
Handelsregister Amtsgericht Lemgo, HRB 8618



Briefkasten Manufaktur Lippe GmbH
Werler Straße 60
32105 Bad Salzuflen

www.briefkasten-manufaktur.de
info@briefkasten-manufaktur.de
Tel.: +49 5222 807110

Geschäftsführer Oliver Woineck
Ust.ID.Nr. DE303690847
Handelsregister Amtsgericht Lemgo, HRB 8618