Conjunto de 4 buzones pasamuros GOETHE con 4 compartimentos para periódicos – Color RAL a elegir | 300-390 mm de profundidad | con 4 buzones (2x2)



Product number BML3D-KPFYWEDG1V

Product description

Cuatro buzones independientes y compartimentos para periódicos con recogida por la parte posterior del muro

El conjunto de buzones pasamuros GOETHE de Briefkasten Manufaktur combina cuatro buzones con cuatro compartimentos independientes para periódicos. Las cartas y los periódicos se recogen por la parte posterior del muro.

Los buzones llevan un recubrimiento en polvo en el color RAL elegido. La profundidad de empotramiento se puede ajustar entre 300 y 390 mm.

Características del conjunto de buzones

- Tipo de montaje: pasamuros
- Dimensiones exteriores del conjunto (an. × al. × prof.): 854 × 854 × 409 mm
- Profundidad de empotramiento ajustable: 300–390 mm
- Distribución: 4 buzones y 4 compartimentos para periódicos
- Material: cuerpos de acero inoxidable 1.4016 y embellecedores de acero inoxidable V2A 1.4301
- Acabado de los buzones: recubrimiento en polvo en un color RAL a elegir

Detalles del conjunto de buzones

Tapas amortiguadas y recogida por la parte trasera

Las tapas amortiguadas de las ranuras permiten depositar el correo sin ruido. Los buzones también admiten sobres de formato DIN-C4. Un borde de evacuación del agua de lluvia y un labio continuo de goma ayudan a evitar la entrada de agua.

Briefkasten Manufaktur Lippe GmbH
Werler Straße 60
32105 Bad Salzuflen

www.briefkasten-manufaktur.de
info@briefkasten-manufaktur.de
Tel.: +49 5222 807110

Geschäftsführer Oliver Woineck
Ust.ID.Nr. DE303690847
Handelsregister Amtsgericht Lemgo, HRB 8618

Las puertas de recogida de los buzones cuentan con una cerradura de leva en la parte trasera. Su disposición permite retener el correo al abrirlas.

Compartimentos independientes para periódicos y revistas

Los cuatro compartimentos mantienen los periódicos y las revistas separados del correo postal. Para recogerlos, abra los compartimentos por la parte trasera, de arriba hacia abajo. En ese lado disponen de una cerradura con manecilla.

Placas identificativas intercambiables desde el frontal

Cada buzón dispone de dos placas identificativas frontales de policarbonato transparente. Las tarjetas se pueden cambiar desde el frontal. Se incluye la tarjeta «Publicidad no, gracias».

Requisitos para el empotramiento en el muro

Debe haber espacio suficiente para el montaje. La instalación no debe comprometer la estabilidad estructural del muro. El conjunto no tiene aislamiento y no se recomienda instalarlo en edificios con calefacción.

Configuración a medida

Adapte el conjunto de buzones a su hogar: pulse «Configurar ahora» para personalizar esta configuración según sus preferencias.

- Acabado de los buzones: elija en el configurador 3D uno de los colores disponibles para esta versión.
- Rotulación personalizada: añada nombres, números de portal o el texto que desee en las zonas previstas para ello. Los rótulos que aparecen en las imágenes son ejemplos y se pueden sustituir.
- Tipografía: elija una de las fuentes disponibles para la rotulación y ajuste su aspecto en el configurador.
- Equipamiento: añada o cambie los componentes del conjunto entre las opciones compatibles disponibles.

Si realiza cambios, el configurador 3D recalculará las dimensiones y el precio según su selección.

Información importante

Protección frente al agua: instale el conjunto en un lugar resguardado, preferiblemente bajo un tejadillo, para proteger mejor el correo. Los envíos deben quedar completamente dentro del buzón y la tapa de la ranura debe quedar cerrada.

Montaje: compruebe que el soporte y el lugar de instalación sean adecuados consultando las dimensiones del conjunto y las instrucciones de montaje.

Product properties

Serie	IR A
Número de cajas	con 4 buzones
Etiquetado de nombres	Placa de identificación
Material de base	Acero inoxidable V2A 1.4301, Acero inoxidable 1.4016 (acero inoxidable magnético)
Superficie/color	RAL de su elección (según tabla de colores)
Caja individual por volumen	Jumbo > 30 litros
Tipo de montaje	Penetración en la pared
Retirada de artículos	Parte trasera

Dimensions

Altura de la caja individual en mm	200
Anchura de la caja individual en mm	400
Volumen en litros	BK 24,0–31,2 | ZF 24,0–31,2
Altura total en mm	854
Anchura total en mm	854
Profundidad en mm	300–390

Dimension drawing

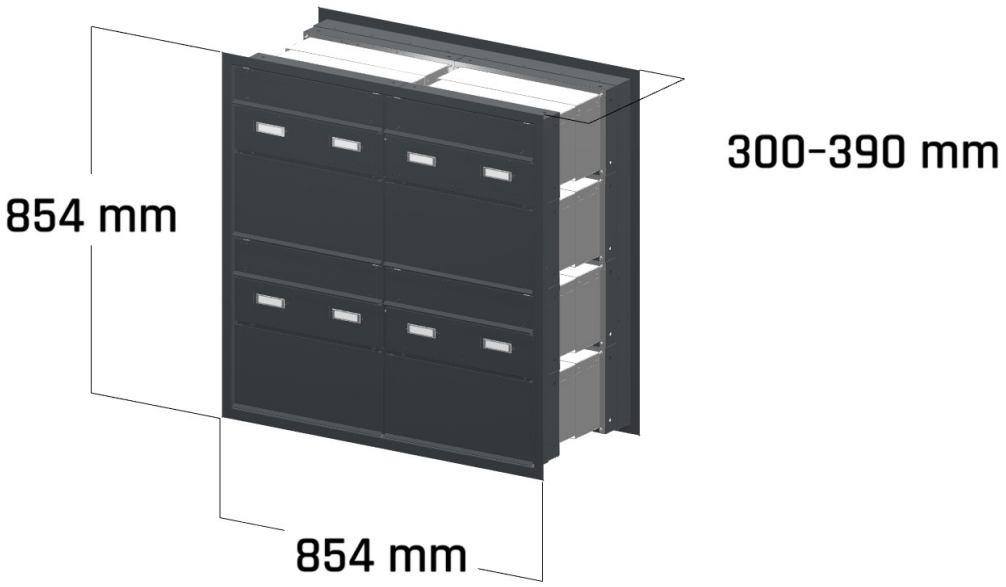

Briefkasten Manufaktur Lippe GmbH
Werler Straße 60
32105 Bad Salzuflen

www.briefkasten-manufaktur.de
info@briefkasten-manufaktur.de
Tel.: +49 5222 807110

Geschäftsführer Oliver Woineck
Ust.ID.Nr. DE303690847
Handelsregister Amtsgericht Lemgo, HRB 8618

More images







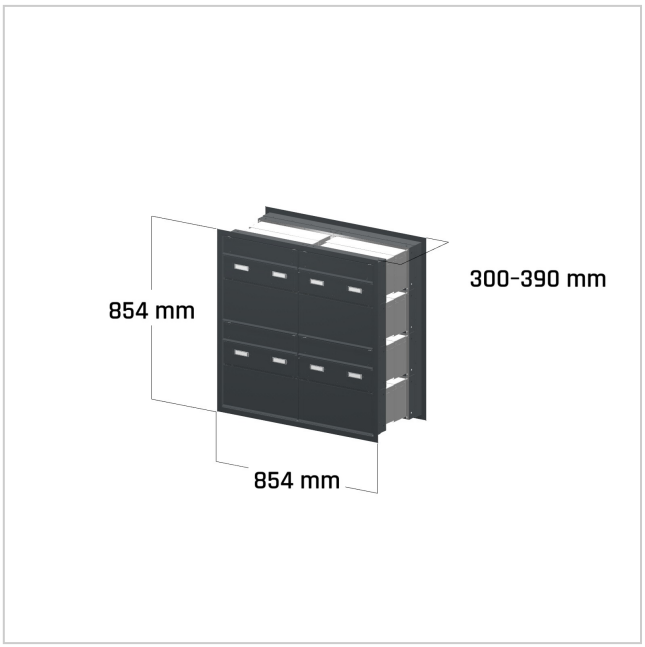

Briefkasten Manufaktur Lippe GmbH
Werler Straße 60
32105 Bad Salzuflen

www.briefkasten-manufaktur.de
info@briefkasten-manufaktur.de
Tel.: +49 5222 807110

Geschäftsführer Oliver Woineck
Ust.ID.Nr. DE303690847
Handelsregister Amtsgericht Lemgo, HRB 8618





Briefkasten Manufaktur Lippe GmbH
Werler Straße 60
32105 Bad Salzuflen

www.briefkasten-manufaktur.de
info@briefkasten-manufaktur.de
Tel.: +49 5222 807110

Geschäftsführer Oliver Woineck
Ust.ID.Nr. DE303690847
Handelsregister Amtsgericht Lemgo, HRB 8618