Buzón de superficie de acero inoxidable para 3 unidades BASIC Plus 382X AP con caja de timbre lateral | Enlaces | 100 mm de profundidad | con 3 buzones (3x1) | Acero inoxidable, cepillado



Product number 382XA-3W-SP-L-100

Product description

Buzón de superficie de acero inoxidable para 3 unidades BASIC Plus 382X AP con caja de timbre lateral

Fabricación de calidad alemana "Made in Germany" por Briefkasten Manufaktur. El conjunto completo de 3 buzones de superficie está fabricado en acero inoxidable V2A resistente a la intemperie, acabado cepillado. Cuenta con un borde de desagüe para una protección óptima contra el agua, una tapa de bocacierre doblemente plegada con tope de goma, la práctica placa de nombre intercambiable, un soporte de retención del correo y una cerradura muy robusta que caracterizan este buzón de acero inoxidable.

Las instalaciones de buzones de la colección BASIC Plus se distinguen por el uso consecuente de acero inoxidable V2A. El resultado es una gran durabilidad y sostenibilidad. La construcción ha sido desarrollada por nuestros propios ingenieros con vistas a una alta flexibilidad y modularidad, un montaje sencillo de las piezas de recambio y una autoinstalación sin complicaciones. Para todas las instalaciones BASIC Plus, las piezas de recambio están disponibles directamente.

Gracias al diseño, la autoinstalación resulta sencilla. La instalación del buzón está preparada para un montaje completo sin complicaciones; no es necesario realizar un montaje mural complejo de buzones individuales. Buzón de superficie para 3 unidades en acero inoxidable V2A 1.4301 resistente a la intemperie, acabado cepillado.

Las ventajas de un vistazo

Revestimiento de acero inoxidable contiguo con tejadillo

El revestimiento lateral y el tejadillo forman parte de esta versión y están realizados en acero inoxidable V2A, acabado cepillado. La ejecución contigua crea con la instalación del buzón una unidad cerrada y constructivamente armonizada.

Briefkasten Manufaktur Lippe GmbH
Werler Straße 60
32105 Bad Salzuflen

www.briefkasten-manufaktur.de
info@briefkasten-manufaktur.de
Tel.: +49 5222 807110

Geschäftsführer Oliver Woineck
Ust.ID.Nr. DE303690847
Handelsregister Amtsgericht Lemgo, HRB 8618

Apertura generosa para correspondencia

La abertura de introducción mide 35 × 325 mm y está diseñada para DIN C4 apaisado. La versión del buzón cumple la norma DIN EN 13724.

Introducción silenciosa y extracción cómoda

La amortiguación integrada de la tapa con tope de goma reduce los ruidos de impacto al introducir la correspondencia. El soporte de retención del correo mantiene los envíos durante la extracción.

Zona integrada de timbre y telefonillo

Caja de timbre en acero inoxidable V2A 1.4301, acabado cepillado. Se utiliza el pulsador de timbre de acero inoxidable Tipo 4. Opcionalmente preparada con rejilla de altavoz para la instalación de sistemas de intercomunicación comerciales estándar o altavoces empotrables. (Sistema de intercomunicación/altavoces empotrables no incluidos). Opcionalmente también está disponible una versión con kit de vídeo Comelit Ultra completo.

Fabricación de calidad y construcción bien pensada

La instalación se fabrica en la Briefkasten Manufaktur en Alemania. La construcción está diseñada para una autoinstalación sin complicaciones.

Equipamiento y detalles del producto

Instalación de buzones

Cantidad de buzones 3 compartimentos de correo utilizables por separado
Disposición 3 × 1
Fondo 100 mm
Material del buzón Acero inoxidable V2A 1.4301
Superficie del buzón Acabado cepillado
Parte timbre/telefonillo Caja de timbre en acero inoxidable V2A 1.4301, acabado cepillado

Correo y manejo

Apertura de introducción 35 × 325 mm, apta para DIN C4 apaisado
Norma DIN EN 13724
Tapa de introducción Amortiguada mediante tope de goma
Llaves 2 llaves con número de llave por buzón
Placa de nombre Placa de nombre intercambiable debajo de la tapa de introducción
Soporte de retención del correo Integrado en cada buzón

Montaje y equipamiento

Tipo de montaje De superficie
Borde de desagüe Integrado en la construcción
Tejadillo En acero inoxidable V2A, acabado cepillado
Revestimiento lateral En acero inoxidable V2A, acabado cepillado
Material de montaje Para montaje mural, incluye riel de montaje y material de fijación (tornillos + tacos)

Briefkasten Manufaktur Lippe GmbH
Werler Straße 60
32105 Bad Salzuflen

www.briefkasten-manufaktur.de
info@briefkasten-manufaktur.de
Tel.: +49 5222 807110

Geschäftsführer Oliver Woineck
Ust.ID.Nr. DE303690847
Handelsregister Amtsgericht Lemgo, HRB 8618

Fabricación Fabricación Made in Germany por Briefkasten Manufaktur Lippe

Aviso sobre protección contra la intemperie

La correspondencia queda, con la introducción completa y la tapa cerrada, protegida de la mejor manera posible frente a la humedad y la suciedad. Envíos voluminosos pueden impedir el cierre completo de la tapa.

Aviso sobre el montaje en pared

Antes del montaje deben comprobarse la capacidad portante y el estado de la pared. La fijación debe ajustarse al peso de la instalación y a la estructura existente de la pared.

Product properties

Serie	BÁSICO
Número de botones de timbre	1 pulsador, 2 botones, 3 botones
Funciones	Interruptor de la luz, Puesto de interfonía
Caja de funciones preparada para el fabricante	GIRA, Busch Jaeger, Siedle, STR Electrónica, ELCOM, TCS, Ritto, ALGO, Telegärtner, Auerswald, Legrand Bticino, Comelite
Caja individual por volumen	Normal > 10 litros
Etiquetado de nombres	Placa de identificación
Material de base	Acero inoxidable V2A 1.4301
Retirada de artículos	Parte delantera
Superficie/color	Suelo
Tipo de montaje	Montaje en superficie
Número de cajas	con 3 buzones

Dimensions

Altura de la caja individual en mm	330,0
Anchura de la caja individual en mm	355,0
Volumen en litros	12,0 | 17,0
Altura de la ranura para letras en mm	35,0
Anchura de la ranura para letras en mm	325,0
Altura del sistema de buzón en mm	330,0
Anchura del sistema de buzón en mm	1235,0
Anchura total en mm	1235,0
Profundidad en mm	100,0 | 150,0
Peso en kg	12

Briefkasten Manufaktur Lippe GmbH
Werler Straße 60
32105 Bad Salzuflen

www.briefkasten-manufaktur.de
info@briefkasten-manufaktur.de
Tel.: +49 5222 807110

Geschäftsführer Oliver Woineck
Ust.ID.Nr. DE303690847
Handelsregister Amtsgericht Lemgo, HRB 8618

More images









Briefkasten Manufaktur Lippe GmbH
Werler Straße 60
32105 Bad Salzuflen

www.briefkasten-manufaktur.de
info@briefkasten-manufaktur.de
Tel.: +49 5222 807110

Geschäftsführer Oliver Woineck
Ust.ID.Nr. DE303690847
Handelsregister Amtsgericht Lemgo, HRB 8618







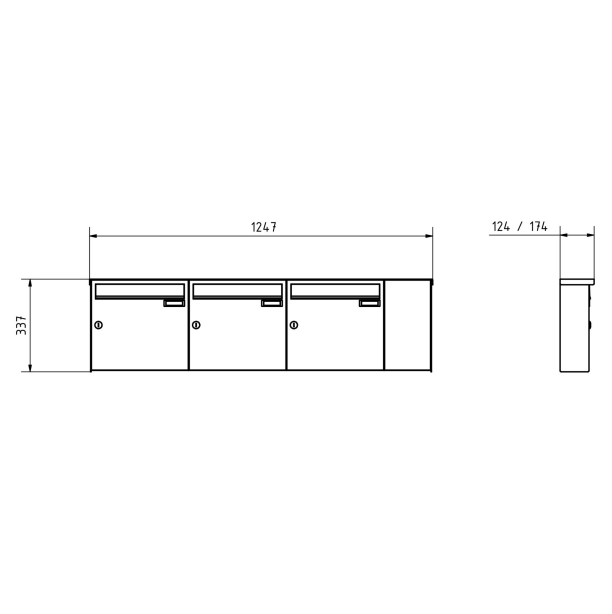

Briefkasten Manufaktur Lippe GmbH
Werler Straße 60
32105 Bad Salzuflen

www.briefkasten-manufaktur.de
info@briefkasten-manufaktur.de
Tel.: +49 5222 807110

Geschäftsführer Oliver Woineck
Ust.ID.Nr. DE303690847
Handelsregister Amtsgericht Lemgo, HRB 8618



Briefkasten Manufaktur Lippe GmbH
Werler Straße 60
32105 Bad Salzuflen

www.briefkasten-manufaktur.de
info@briefkasten-manufaktur.de
Tel.: +49 5222 807110

Geschäftsführer Oliver Woineck
Ust.ID.Nr. DE303690847
Handelsregister Amtsgericht Lemgo, HRB 8618