Buzón de pie para 4 - Diseño BASIC 385P-9016 ST-T - RAL 9016 blanco tráfico | RAL 9016 blanco tráfico, textura fina, mate | con 4 buzones (1x4) | 300x110x385 mm (AnxAlxPr) - ?? Normal 12 litros



Product number 385P-9016-4S

Product description

Conjunto de buzones autoportante BASIC 385P para 4 viviendas – RAL 9016 Blanco tráfico – versión estrecha

El conjunto de buzones autoportante BASIC 385P para 4 viviendas está diseñado para edificios de viviendas, pequeñas urbanizaciones y locales comerciales. 4 buzones con cierre independiente se agrupan en una disposición estrecha formando una unidad estable y bien estructurada. La colocación libre permite una posición de fácil acceso independiente de la fachada del edificio.

Los buzones están fabricados en acero galvanizado y pintados con pintura en polvo mate de textura fina en RAL 9016 Blanco tráfico. Un revestimiento lateral ceñido con tejadillo protector y canaletas de desagüe integradas refuerzan la protección frente a la intemperie. Los elementos de soporte macizos, fabricados con perfil de aluminio anodizado, también están pintados en polvo en RAL 9016 Blanco tráfico y constituyen una base especialmente estable y duradera para la unidad autoportante.

Cada uno de los 4 buzones tiene un volumen aproximado de 12 litros. La apertura de introducción de 35 × 265 mm está diseñada para envíos DIN C4 en orientación vertical. Un labio de goma que amortigua el ruido reduce el golpe de la tapa de la boca. La recogida del correo se realiza por la parte frontal; las puertas de acceso se abren de izquierda a derecha. Por buzón se incluyen dos llaves con número y una placa de nombre intercambiable situada debajo de la bocacartas.

Ventajas del conjunto de buzones BASIC 385P de un vistazo

Elementos de soporte macizos de aluminio

Perfiles de aluminio anodizado macizos fabricados que constituyen la base estable de la unidad autoportante. La construcción pintada en polvo combina alta resistencia con una ejecución duradera para exterior.

Briefkasten Manufaktur Lippe GmbH
Werler Straße 60
32105 Bad Salzuflen

www.briefkasten-manufaktur.de
info@briefkasten-manufaktur.de
Tel.: +49 5222 807110

Geschäftsführer Oliver Woineck
Ust.ID.Nr. DE303690847
Handelsregister Amtsgericht Lemgo, HRB 8618

Bocacartas DIN C4 con 12 litros de volumen

Los buzones ofrecen aproximadamente 12 litros de volumen postal cada uno. La apertura de 35 × 265 mm admite envíos DIN C4 en orientación vertical, sin que sea necesario doblar innecesariamente sobres más grandes.

Introducción silenciosa y funcionamiento fiable

Los labios de goma amortiguan las tapas de introducción. Cierres robustos, dos llaves por buzón y placas de nombre protegidas están pensados para el uso diario en propiedades con varios usuarios.

Montaje atornillado o empotramiento en hormigón

Según la versión elegida, los elementos de soporte de aluminio se fijan mediante tornillos sobre un cimiento resistente o se empotran de forma permanente en hormigón. Así la instalación puede montarse de forma acorde con la situación constructiva.

Robusta calidad BASIC en RAL 9016 Blanco tráfico

Acero galvanizado, componentes en acero inoxidable, elementos de soporte macizos de aluminio y la fabricación alemana resultan en un conjunto de buzones resistente para el uso duradero en la entrada de la propiedad.

Equipamiento del conjunto de buzones BASIC 385P

Conjunto de buzones

Número de buzones 4 buzones utilizables por separado
Dimensiones del buzón 300 × 110 × 385 mm (A × H × P) por buzón
Volumen de correo Aprox. 12 litros por buzón
Material Acero galvanizado; revestimiento lateral y tejadillo en acero inoxidable V2A
Acabado RAL 9016 Blanco tráfico, textura fina mate
Apertura de la bocacartas 35 × 265 mm, apta para DIN C4 vertical
Norma Buzones conforme a DIN EN 13724

Correo y manejo

Tapas de introducción Con labio de goma amortiguador de ruido
Recogida del correo Frontal
Apertura de la puerta De izquierda a derecha
Llaves 8 llaves en total, 2 por buzón
Placas de nombre 4 placas de nombre intercambiables bajo las bocacartas
Desagüe de lluvia Canaletas de desagüe integradas

Elementos de soporte macizos de aluminio

Elementos de soporte Perfil de aluminio anodizado macizo
Recubrimiento Pintado en polvo en RAL 9016 Blanco tráfico
Tipos de montaje Opcionalmente montaje atornillado o empotramiento en hormigón
Montaje atornillado Elementos de soporte seleccionables en 1200 o 1600 mm
Empotramiento en hormigón Elementos de soporte seleccionables en 1600 o 2000 mm
Estado de entrega Elementos de soporte y conjunto de buzones entregados divididos para montaje

Briefkasten Manufaktur Lippe GmbH
Werler Straße 60
32105 Bad Salzuflen

www.briefkasten-manufaktur.de
info@briefkasten-manufaktur.de
Tel.: +49 5222 807110

Geschäftsführer Oliver Woineck
Ust.ID.Nr. DE303690847
Handelsregister Amtsgericht Lemgo, HRB 8618

Fabricación Fabricado en Alemania por Briefkasten Manufaktur Lippe

Montaje sobre un cimiento

Para el montaje atornillado se requiere un cimiento nivelado y suficientemente resistente. Los medios de fijación deben seleccionarse de acuerdo con el cimiento, el peso de la instalación y la situación local de montaje.

Montaje mediante empotramiento en hormigón

Para la versión de empotramiento, los elementos de soporte de aluminio alargados se anclan en vertical en un cimiento de hormigón con dimensiones adecuadas. El tamaño del cimiento y la profundidad de anclaje deben ajustarse a la composición del suelo, las dimensiones de la instalación y las cargas locales.

Nota sobre protección contra la intemperie

El tejadillo, el revestimiento lateral ceñido y las canaletas de desagüe integradas refuerzan la protección frente a la intemperie. Las piezas de correspondencia deben introducirse completamente para que las tapas de la bocacartas puedan cerrarse por completo. En condiciones meteorológicas extremas, puede penetrar una ligera humedad a pesar de una ejecución conforme a la norma.

Product properties

Material de base	Acero galvanizado, Aluminio AlMg3 W19, Acero inoxidable V2A 1.4301
Serie	BÁSICO
Caja individual por volumen	Normal > 10 litros
Número de cajas	con 4 buzones
Etiquetado de nombres	Placa de identificación
Tipo de montaje	Independiente
Retirada de artículos	Parte delantera
Superficie/color	RAL 9016 blanco tráfico

Briefkasten Manufaktur Lippe GmbH
Werler Straße 60
32105 Bad Salzuflen

www.briefkasten-manufaktur.de
info@briefkasten-manufaktur.de
Tel.: +49 5222 807110

Geschäftsführer Oliver Woineck
Ust.ID.Nr. DE303690847
Handelsregister Amtsgericht Lemgo, HRB 8618

Dimensions

Altura en mm	1
Altura de la caja individual en mm	110,0
Anchura de la caja individual en mm	300,0
Volumen en litros	12
Altura de la ranura para letras en mm	35,0
Anchura de la ranura para letras en mm	265,0
Altura del sistema de buzón en mm	440,0
Anchura del sistema de buzón en mm	300,0
Altura total en mm	1200,0 | 1600,0
Anchura total en mm	400,0
Profundidad en mm	435,0
Peso en kg	38
Condiciones de entrega	La entrega se realiza en bloques; elementos de soporte / buzón separados

Briefkasten Manufaktur Lippe GmbH
Werler Straße 60
32105 Bad Salzuflen

www.briefkasten-manufaktur.de
info@briefkasten-manufaktur.de
Tel.: +49 5222 807110

Geschäftsführer Oliver Woineck
Ust.ID.Nr. DE303690847
Handelsregister Amtsgericht Lemgo, HRB 8618

More images

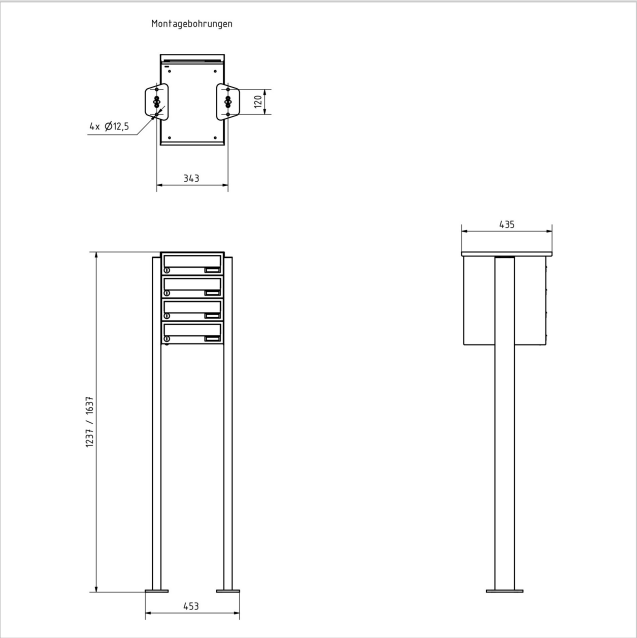







Briefkasten Manufaktur Lippe GmbH
Werler Straße 60
32105 Bad Salzuflen

www.briefkasten-manufaktur.de
info@briefkasten-manufaktur.de
Tel.: +49 5222 807110

Geschäftsführer Oliver Woineck
Ust.ID.Nr. DE303690847
Handelsregister Amtsgericht Lemgo, HRB 8618





Briefkasten Manufaktur Lippe GmbH
Werler Straße 60
32105 Bad Salzuflen

www.briefkasten-manufaktur.de
info@briefkasten-manufaktur.de
Tel.: +49 5222 807110

Geschäftsführer Oliver Woineck
Ust.ID.Nr. DE303690847
Handelsregister Amtsgericht Lemgo, HRB 8618